PRODUKTKATALOG

DEUTSCH

IRINOX

Inside your needs

IRINOX

Inside your needs

PRODUKTKATALOG

DIE GESCHICHTE

IRINOX Schaltschränke plant und produziert seit 1989 Gehäuse für Schaltschränke aus Edelstahl.

Durch langjährige Erfahrung und eine ständige Weiterentwicklung der Fertigungstechnologie garantiert IRINOX die Herstellung **zertifizierter Produkte von außergewöhnlicher Qualität**, die sowohl auf dem italienischen als auch auf dem internationalen Markt dem Wettbewerb gegenüber jederzeit bestehen können und den spezifischen Anforderungen jedes einzelnen Kunden entsprechen.

Innovative Lösungen, kundenspezifische Ausführungen und spontane Antworten gehören zur täglichen Arbeit der Mitarbeiter von IRINOX. Das macht IRINOX zu einem Garanten für Produkte und Dienstleistungen, welche die Kundenerwartungen übertreffen. Dadurch möchten wir unsere Präsenz auf dem globalen Markt weiter festigen und ausbauen.

ERNEUERUNG BEDEUTET FÜR UNS, DIE KUNDENBEDÜRFNISSE ZU VERSTEHEN UND DYNAMISCHE ANTWORTEN AUF DIE MARKTHERAUSFOR-DERUNGEN ZU FINDEN.

ANWENDUNGSBEREICHE

IRINOX verwendet für seine Produkte ausschließlich Edelstahl.
Es handelt sich um ein Metall mit großer Temperaturbeständigkeit, mechanischer Festigkeit und Korrosionsbeständigkeit, die über die Jahre erhalten bleibt. Edelstahl lässt sich außerdem leicht reinigen und ist daher für Bereiche geeignet, in denen hohe Hygienestandards gelten.
Dank ihrer Eigenschaften fügen sich die Schaltkästen von IRINOX daher in die verschiedenen Phasen der Produktverarbeitung ein: Conditioning, Packaging, Labelling usw. Darüber hinaus bieten sie sich als ideale Lösung in verschiedenen Anwendungsbereichen an:

/ LEBENSMITTEL & GETRÄNKE
/ PHARMAZEUTIK & KOSMETIK
/ VERKEHR & INFRASTRUKTUR
/ MARITIM & SCHIFFFAHRT
/ ÖL & GAS
/ VERPACKUNG
/ TELEKOMMUNIKATION
/ UMWELT & ENERGIE

IRINOX IST DAS,
WAS WIR FÜR SIE TUN.

PRODUKTPALETTE

INNOVATIVE UND MODULARE PRODUKTE.

Die Produktpalette von IRINOX, die auf die Bedürfnisse von Kunden zugeschnitten ist, für die Qualität und Hygiene grundlegende Anforderungen sind, besteht aus folgenden Produkten:

- / SCHALTER- UND VERTEILERGEHÄUSE
- / WANDGEHÄUSE
- / REIHENSCHALTSCHRÄNKE
- / EINZELSCHALTSCHRÄNKE
- / AUFHÄNGUNGSSYSTEME, SCHALTPULTE UND STANDPULTE
- / PRODUKTLINIE HYGIENIC
- / KLIMAANLAGEN, LÜFTUNG UND SPEZIELLES ZUBEHÖR

Eine große Auswahl an **Zubehör** ermöglicht es, jedes Standardmodell jedes kundenspezifische Modell mit verschiedenen Lösungen für die **Lüftung** und die **Klimatisierung** zu vervollständigen.

PRODUKT-PALETTE

DIE INNOVATIVEN UND MODULAREN PRODUKTE VON IRINOX VEREINEN QUALITÄT, HYGIENE UND LEISTUNG IN EINER UMFASSENDEN PRODUKTPALETTE MIT VIEL ZUBEHÖR.

SCHALTERGEHÄUSE UND VERTEILERGEHÄUSE

Entwickelt, um die vielen Anforderungen von Sektoren zu erfüllen, die höchste Hygienestandards, einfache Installation und praktische Anwendung benötigen.
(foto: Schaltergehäuse APH und APN, Verteilergehäuse ADH und ADN)

EINZELSCHALTSCHRÄNKE

Baureihe von Einzelschaltschränken mit Korpus aus Edelstahl, nicht erweiterbar. Diese Lösung eignet sich für den Anlagenbau zur Aufstellung auf dem Boden.
(foto: Einzelschaltschrank AS)

AUFHÄNGUNGSSYSTEME, SCHALTPULTE UND STANDSÄULE

Diese Baureihe wurde als ideale Lösung für Steuerpulte mit Bodenaufstellung konzipiert. Industrie-PCs und Bediengeräte für alle Steuerungs-, Überwachungs- und industriellen Automatisierungssysteme.
(foto: Hängendes Steuerpult EKOPH, Schaltpulte QMA, Standsäule mit Bediengehäuse Copernico)

WANDGEHÄUSE

Edelstahlwandgehäuse in kleinen und mittleren Größen mit Klapptür, geschlossener Tür oder Sichttür aus Lexan, und Innentür. Sie werden in den unterschiedlichsten Branchen eingesetzt und eignen sich für den Einbau auf Maschinen oder die Wandmontage.
(foto: EKO-Wandgehäuse)

REIHENSCHALTSCHRÄNKE

Baureihe Reihenschaltschränke, ideal für Schalttafeln und Stromverteilungen; komplett aus Edelstahl gefertigt. Sie zeichnen sich durch eine große Vielseitigkeit, ein entsprechendes Sortiment an Ausstattung und Zubehör mit einer Vielzahl an Kombinationen aus.
(foto: Reihenschaltschrank AZ)

PRODUKTLINIE HYGIENIC

Eine Produktlinie, die alle Anforderungen für den Einsatz in der Lebensmittel-, Molkerei- und Pharmaindustrie sowie in allen Umgebungen, in denen die Hygiene und Gesundheitsvorschriften extrem hohe Anforderungen stellen, in hohem Maße erfüllt.
(foto: Reihenschaltschränke AZH, Einzelschaltschränke AS.HY, Wandgehäuse EKO.HY)

KLIMAANLAGEN, LÜFTUNG UND SPEZIELLES ZUBEHÖR

Spezielle Lösungen für kundenspezifische Projekte gemäß den Angaben und Bedürfnissen der Kunden, um die korrekte Funktion der in den Schaltschränken installierten Komponenten zu gewährleisten.
(foto: Klimaanlagen, LED-Lampen und Lüftung)

KUNDENSPEZIFISCHE LÖSUNGEN MIT HYGIENIC-ZERTIFIZIERUNG

LINEARES DESIGN UND HÖCHSTE QUALITÄT

Die von **IRINOX** entworfene und entwickelte **Produktlinie Hygienic** setzt auf ein Design, das die Reinigung erleichtert, und ist damit ideal für alle Bereiche, in denen **hohe Hygienestandards** erforderlich sind.

Für alle, die außer Design noch mehr verlangen, hat **IRINOX** eine **zertifizierte Linie für bessere Hygiene** konzipiert.
Die Produktreihe ist DGUV-zertifiziert nach der Norm EN 1672-2, FDA-konform und mit Schutzart IP66 und IP69K, so dass sie für die anspruchsvollsten Branchen wie Lebensmittel, Chemie, Kosmetik, Pharma und Medizin geeignet ist.

QUALITÄT
MADE IN ITALY,
GARANTIE FÜR
SICHERHEIT UND STIL.

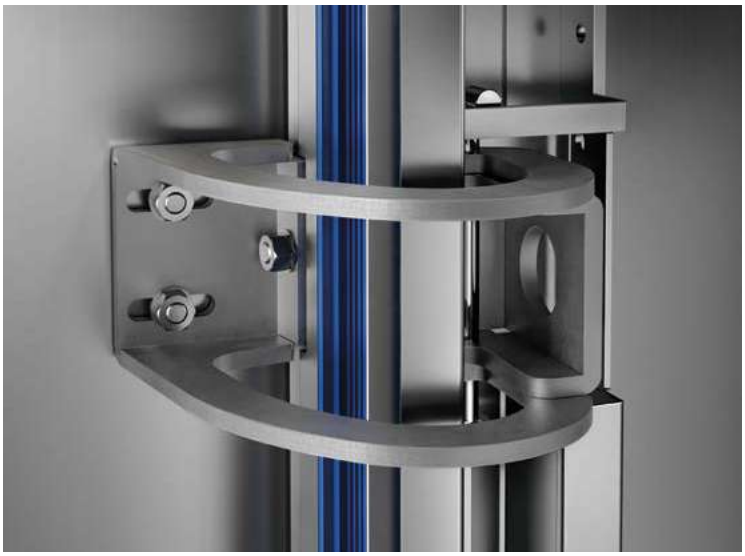

KUNDENSPE-ZIFISCHE LÖSUNGEN

VON IHREN ANFORDERUNGEN ZU UNSEREN LÖSUNGEN.

Die Schaltschränke von IRINOX entstehen mit der Untersuchung der tatsächlichen Anwendungsbereiche der Produkte. Durch aufmerksames Zuhören und konstruktive Gespräche werden **immer flexible Lösungen** erarbeitet.

DIE WAHL VON IRINOX-SCHALTSCHRÄNKEN BEDEUTET, AUF PRODUKTE ZÄHLEN ZU KÖNNEN, DIE VON EINEM TEAM VON FACHLEUTEN IN DIREKTER ZUSAMMENARBEIT MIT DEM KUNDEN ENTWICKELT UND HERGESTELLT WERDEN.

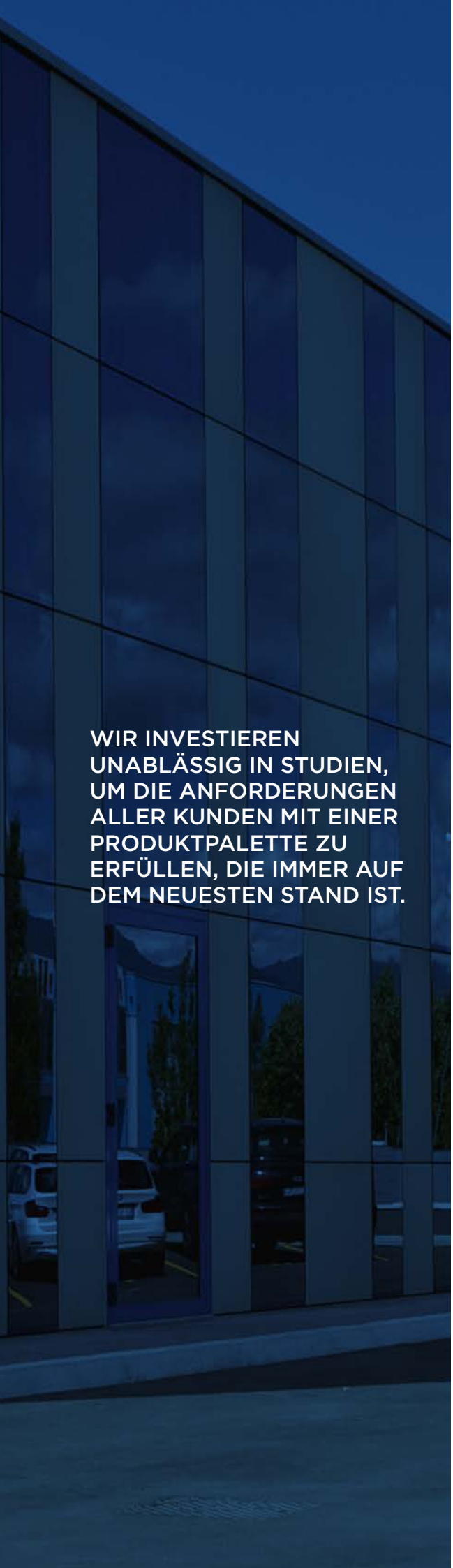

WIR INVESTIEREN UNABLÄSSIG IN STUDIEN, UM DIE ANFORDERUNGEN ALLER KUNDEN MIT EINER PRODUKTPALETTE ZU ERFÜLLEN, DIE IMMER AUF DEM NEUESTEN STAND IST.

ZERTIFIZIERTE QUALITÄT

ZERTIFIZIERTE PRODUKTE, DIE DEN ANFORDERUNGEN UND NORMEN ENTSPRECHEN.

Das Unternehmensmanagementsystem von IRINOX ist ISO-zertifiziert. Im Einzelnen:

/ **ISO 9001** um mit den Produkten und Dienstleistungen die Bedürfnisse der Kunden zu erfüllen

/ **ISO 14001** um die Faktoren, die bei den Aktivitäten des Unternehmens mit der Umwelt interagieren, unter Kontrolle zu halten

/ **ISO 45001** für die Entwicklung und Umsetzung eines Managementsystems, das für Gesundheit und Sicherheit am Arbeitsplatz sorgt.

Alle Produkte von IRINOX entsprechen der Norm **DIN EN 62208** über Leergehäuse für Niederspannungs-Schaltgerätekombinationen und erfüllen die Normen **EN 60529** und **EN 62262**, die ein Klassifizierungssystem für die Schutzgrade von Gehäusen für elektrische Geräte gegen Feststoffe, Flüssigkeiten und äußere mechanische Einwirkungen festlegen.

N° file E231227

Recognized Component Mark for Canada and United States

ZERTIFIZIERUNG VON QUALITÄT, UMWELT UND ARBEITSSICHERHEIT

Für IRINOX ist Qualität unverzichtbar. Sowohl die Qualität der Produkte als auch die Prozesse bei der Produktherstellung werden kontinuierlich überwacht.
Das Unternehmen arbeitet mit einem vom TÜV Süd nach folgenden Normen zertifizierten Managementsystem:

Qualitätsmanagement
DIN EN ISO 9001

Umweltmanagement
DIN EN ISO 14001

Sicherheits- und Arbeitsschutzmanagement
DIN EN ISO 45001

CE-KENNZEICHNUNG

Mit der seit 1993 geltenden **CE-Kennzeichnung** erklärt der Hersteller (oder Importeur), dass seine Produkte (oder die unter seiner Verantwortung in Verkehr gebrachten Produkte) allen geltenden Anforderungen der EU-Richtlinien genügen. Sie ermöglicht die Vermarktung der gekennzeichneten Produkte im europäischen Binnenmarkt.

N° file E231227

UL-ZERTIFIZIERUNG

Zahlreiche Produkte von IRINOX sind zertifiziert und verfügen über international anerkannte Zulassungen.
Insbesondere sind die wichtigsten Produkte von IRINOX UL-zertifiziert (Type 1, 12, 4, 4X).
Das UL-Zertifizierungszeichen (Underwriters Laboratories Inc.) ist eines der am meisten verwendeten und anerkannten Zeichen, und wenn es vorhanden ist, beweist das, dass das Produkt, den UL-Anforderungen entspricht.
Diese Anforderungen beruhen auf Sicherheitsnormen, die von UL veröffentlicht werden.

Recognized Component Mark for Canada and United States

Das Zeichen **C-UL-US** zeigt an, dass das Produkt sowohl die kanadischen als auch die US-amerikanischen Anforderungen erfüllt.
Das Zeichen **C-UR-US** hingegen ist eine Garantie für die Einhaltung der kanadischen und US-amerikanischen Anforderungen für Komponenten von UL-anerkannten Produkten.

TYP 1
Schaltschrank für den Innenbereich, der hauptsächlich dazu dient, einen gewissen Schutz gegen eine begrenzte Menge herabfallenden Staub zu bieten.

TYP 12
Schaltschrank für den Innenbereich, der hauptsächlich dazu dient, einen gewissen Schutz gegen Staub, der in der Luft zirkuliert und sich auf den Geräten niederschlägt, und gegen das Abtropfen von nicht korrosiven Flüssigkeiten zu gewährleisten.

TYP 4
Schaltschrank für Innen- und Außenbereiche, der hauptsächlich einen gewissen Schutz gegen vom Wind verwehten Staub und Regen, Spritzwasser, Wasserstrahlen und mögliche Schäden durch äußere Eisbildung bietet.

TYP 4X
Schaltschrank für Innen- und Außenbereiche, der hauptsächlich einen gewissen Schutz gegen Korrosion, vom Wind verwehten Staub und Regen, Spritzwasser, Wasserstrahlen und mögliche Schäden durch äußere Eisbildung bietet.

UKCA-KENNZEICHNUNG

Die UKCA-Kennzeichnung (UK Conformity Assessed) ist das neue britische Produktzeichen, das auf Produkten angebracht werden muss, die in Großbritannien (England, Wales und Schottland) auf den Markt gebracht werden.

IP-SCHUTZARTEN

Der IP-Schutzcode (DIN EN 60529) ist ein internationaler Standard, der den Schutzgrad eines Geräts im Kontakt mit festen Fremdkörpern oder Wasser klassifiziert.

Die IP-Codes bestehen aus zwei Ziffern, von denen jede ihre eigene Bedeutung hat: Der Code muss daher in zwei einzelnen Ziffern und nicht als Ganzes gelesen werden.

IK-CODE

Der IK-Code (DIN EN 62262) ist eine numerische, internationale Klassifizierung, die den Schutzgrad der Gehäuse im Kontakt mit mechanischer Krafteinwirkung angibt und die mechanische Festigkeit belegt.
Die Norm spezifiert in welcher Art und Weise die Gehäuse für die Testlaufe positioniert werden müssen, die atmosphärischen Bedingungen, die Anzahl der Einschläge und aus welchem Material die Instrumente, welche für die nötige Energieerzeugung ausgelegt sind, gefertigt sein müssen.

Der IK-Code besteht aus zwei Ziffern, die der in Joule ausgedrückten Schlagenergie entsprechen.

BEDEUTUNG DER ZIFFERN UND BUCHSTABEN, AUS DENEN DIE SCHUTZGRADE BESTEHEN

1. ZIFFER

Entspricht dem Schutz gegen das Eindringen von festen Fremdkörpern und dem Schutz von Personen gegen den direkten Zugang zu gefährlichen Teilen.

SCHUTZ DES PRODUKTS	SCHUTZ VON PERSONEN		
Kein Schutz	Kein Schutz	0	
Geschützt gegen das Eindringen von festen Körpern mit einem Durchmesser von 50 mm oder mehr.	Geschützt gegen den Zugriff mit dem Handrücken (zufällige Berührung).	1	DD210014
Geschützt gegen das Eindringen von festen Körpern mit einem Durchmesser von 12,5 mm oder mehr.	Geschützt gegen den Zugriff mit einem Finger der Hand.	2	DD210015 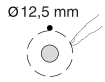
Geschützt gegen das Eindringen von festen Körpern mit einem Durchmesser von 2,5 mm oder mehr.	Geschützt gegen den Zugang mit einem Werkzeug von 2,5 mm Durchmesser.	3	DD210016
Geschützt gegen das Eindringen von festen Körpern mit einem Durchmesser von mehr als 1 mm.	Geschützt gegen den Zugang mit einem Draht von 1 mm Durchmesser.	4	DD210017
Geschützt gegen Staub (keine schädlichen Ablagerungen).	Geschützt gegen Staub (keine schädlichen Ablagerungen).	5	DD210018 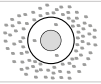
Vollständig geschützt gegen Staub (hermetisch).	Vollständig geschützt gegen Staub.	6	DD210019

Zusätzlicher Buchstabe:

Kennzeichnet den Schutz von Personen gegen den Zugang zu gefährlichen Teilen.

A	Mit dem Handrücken
B	Mit dem Finger
C	Mit einem Werkzeug mit 2,5 mm Durchmesser
D	Mit ei nem Werkzeug mit 1 mm Durchmesser

2. ZIFFER

entspricht dem Schutz gegen das Eindringen von Wasser mit schädlichen Auswirkungen auf das Produkt.

SCHUTZ DES PRODUKTS			
Kein Schutz	0		
Geschützt gegen senkrecht herabfallende Wassertropfen(Kondenswasser).	1	DD210006	
Geschützt gegen das Herabfallen von Wassertropfen bis zu einer Neigung von 15° gegenüber der Senkrechten.	2	DD210007	
Geschützt gegen Regenwasser bis zu einer Neigung von 60° gegenüber der Senkrechten.	3	DD210008	
Geschützt gegen Wasserstrahlen aus allen Richtungen.	4	DD210009	
Geschützt gegen Wasserstrahlen aus dem Loschschlauch in alle Richtungen.	5	DD210010 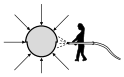	
Geschützt gegen Wasserstrahlen aus dem Loschschlauch ähnlich wie bei großen Wellen.	6	DD210011 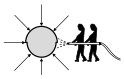	
Geschützt gegen die Auswirkungen eines vorübergehenden Eintauchens.	7	DD210012 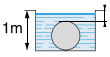	
Geschützt gegen die Auswirkungen von längerem Eintauchen unter bestimmten Bedingungen.	8	DD210013 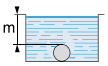	
Geschützt gegen dicht aufeinanderfolgende, unter hohem Druck stehende Wasserstrahlen aus verschiedenen Richtungen.	9K		

Schutzgrade gegen mechanische Einwirkungen IK:

Der IK-Code besteht aus 2 Ziffern, die der in Joule ausgedrückten Schlagenergie entsprechen.

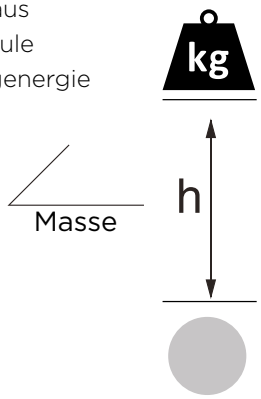

	GEWICHT kg	HÖHE cm	ENERGIE J
00	Kein Schutz		
01	0,20	7,50	0,15
02		10	0,20
03		17,50	0,35
04		25	0,50
05		35	0,70
06	0,50	20	1
07		40	2
08	1,70	30	5
09	5	20	10
10		40	20

400 VOLT
TRIFASE

ATEX-ZERTIFIZIERUNG

Die Produkte von IRINOX entsprechen auch der **ATEX-Richtlinie 2014/34/EU** zur Regelung von Geräten zur Verwendung in explosionsgefährdeten Bereichen. Die Bezeichnung ATEX leitet sich von den Wörtern ATmosphères und EXplosibles ab.

IRINOX liefert **ATEX**-zertifizierte Produkte, die in den Zonen **1, 2, 21 und 22** installiert werden können, mit den folgenden Kennzeichnungen:

0948 II 2G Ex eb IIC Gb

0948 II 2G Ex tb IIIC Db

TÜV IT 16 ATEX 002 U

ZONE 1

Ein Bereich, in dem sich bei Normalbetrieb gelegentlich eine explosionsfähige Atmosphäre als Gemisch aus Luft und brennbaren Gasen, Dämpfen oder Nebeln bilden kann.

ZONE 21

Bereich, in dem sich bei Normalbetrieb gelegentlich eine explosionsfähige Atmosphäre in Form einer Wolke aus in der Luft enthaltenem brennbaren Staub bilden kann.

ZONE 2

Bereich, in dem bei Normalbetrieb eine explosionsfähige Atmosphäre als Gemisch aus Luft und brennbaren Gasen, Dämpfen oder Nebeln normalerweise nicht oder aber nur kurzzeitig auftritt.

ZONE 22

Bereich, in dem bei Normalbetrieb eine explosionsfähige Atmosphäre in Form einer Wolke aus in der Luft enthaltenem brennbaren Staub normalerweise nicht oder aber nur kurzzeitig auftritt.

II 3G Ex ec IIC Gc U

II 3D Ex tc IIIC Dc U

FÜR KATEGORIEN 3G UND 3D

ADH

- II 3G Ex ec IIC Gc U
- II 3D Ex tc IIIC Dc U

EKO ADN AS

Silikondichtung

- II 3G Ex ec IIC Gc U
- II 3D Ex tc IIIC Dc U

EKO ADN AS

Polyurethan-Dichtung

- II 3G Ex ec IIC Gc U
- II 3D Ex tc IIIC Dc U

FÜR KATEGORIEN 2G UND 2D

ADH

- 0948 II 2G Ex eb IIC Gb
- 0948 II 2D Ex tb IIIC Db
  TÜV IT 16 ATEX 002 U

EKO ADN

Silikondichtung

- 0948 II 2G Ex eb IIC Gb
- 0948 II 2D Ex tb IIIC Db
  TÜV IT 16 ATEX 002 U

ATEX-MARKIERUNGSSCHEMA: DETAILANGABEN KATEGORIE 2

0948	**Nummer der Aufsichtsbehörde**
Ex	**Spezifisches Zeichen für Explosionsschutz**
II	**Gerätegruppe:** II Oberirdische Anlagen
2G	**Gerätekategorie:** 2: hoher Schutzgrad **Art der explosionsfähigen Atmosphäre (Zone 1)** G Gasdämpfe
Ex	**Explosionsschutz: Europäische Normen**
eb	**Schutzart „eb“:** erhöhte Sicherheit
IIC	**Gasgruppe** IIC Wasserstoff, Acetylen
Gb	**Schutzgrad** Gb = 2G

0948	**Nummer der Aufsichtsbehörde**
Ex	**Spezifisches Zeichen für Explosionsschutz**
II	**Gerätegruppe:** II Oberirdische Anlagen
2D	**Gerätekategorie:** 2: hoher Schutzgrad **Art der explosionsfähigen Atmosphäre (Zone 21)** D Stäube
Ex	**Explosionsschutz: Europäische Normen**
tb	**Schutzart „tb“:** hermetisch gegenüber Staub
IIIC	**Staubgruppe** IIIC Leitfähiger Brennstoff (Kohle, Eisen)
Db	**Schutzgrad** Db = 2D

TÜV IT 16 ATEX 002 U

NUMMER DES ZERTIFIKATS
DER BUCHSTABE U AM ENDE BEDEUTET, DASS DAS PRODUKTE KOMPONENTE IST.

ATEX-MARKIERUNGSSCHEMA: DETAILANGABEN KATEGORIE 3

Spezifisches Zeichen für Explosionsschutz

II — **Gerätegruppe:** II Oberirdische Anlagen

3G — **Gerätekategorie:** 3: normaler Schutzgrad
Art der explosionsfähigen Atmosphäre (Zone 2) G Gasdämpfe

Ex — **Explosionsschutz: Europäische Normen**

ec — **Schutzart „ec“:** Geräte ohne Funkenbildung

IIC — **Gasgruppe** IIC Wasserstoff, Acetylen

Gc — **Schutzgrad** Gc = 3G

U — **Zusätzlicher Buchstabe** U = Komponente

Spezifisches Zeichen für Explosionsschutz

II — **Gerätegruppe:** II Oberirdische Anlagen

3D — **Gerätekategorie:** 3: normaler Schutzgrad
Art der explosionsfähigen Atmosphäre (Zone 22) D Stäube

Ex — **Explosionsschutz: Europäische Normen**

tc — **Schutzart „tc“:** hermetisch gegenüber Staub

IIIC — **Staubgruppe** IIIC Leitfähiger Brennstoff (Kohle, Eisen)

Dc — **Schutzgrad** Dc = 3D

U — **Zusätzlicher Buchstabe** U = Komponente

STAHL UND PERSÖNLICHE GESTALTUNG

IRINOX verwendet seit jeher **Edelstahl**.
Ein Metall mit **hoher Korrosionsbeständigkeit, Hitzebeständigkeit und mechanischer Festigkeit**: Bei Kontakt mit feuchter Luft oder Wasser oxidiert es nicht, sondern bildet eine schützende Oberflächenschicht, dank der es über lange Zeit erhalten bleibt.
Das Material ist **einfach zu reinigen und daher hygienisch** sowie vollständig recyclingfähig, denn durch Einschmelzen können neue Objekte erzeugt werden.
Echte Edelstähle sind Legierungen, die aus Eisen, Kohlenstoff, Nickel und Chrom bestehen.

IRINOX verwendet folgende Stähle:
AISI 304L (standardmäßig) und auf Wunsch **AISI 316L.**

EIN EDLES METALL MIT VIELEN VORTEILEN.

A B C D

Erhältliche Bearbeitungen:

A / 2B Matt*
B / SN Satiniert - Körnung 240*
C / SB Scotch-Brite IRINOX STANDARD
D / BA Elektropoliert*

*Bearbeitungen, die technische und die Stärke betreffende Einschränkungen haben können.

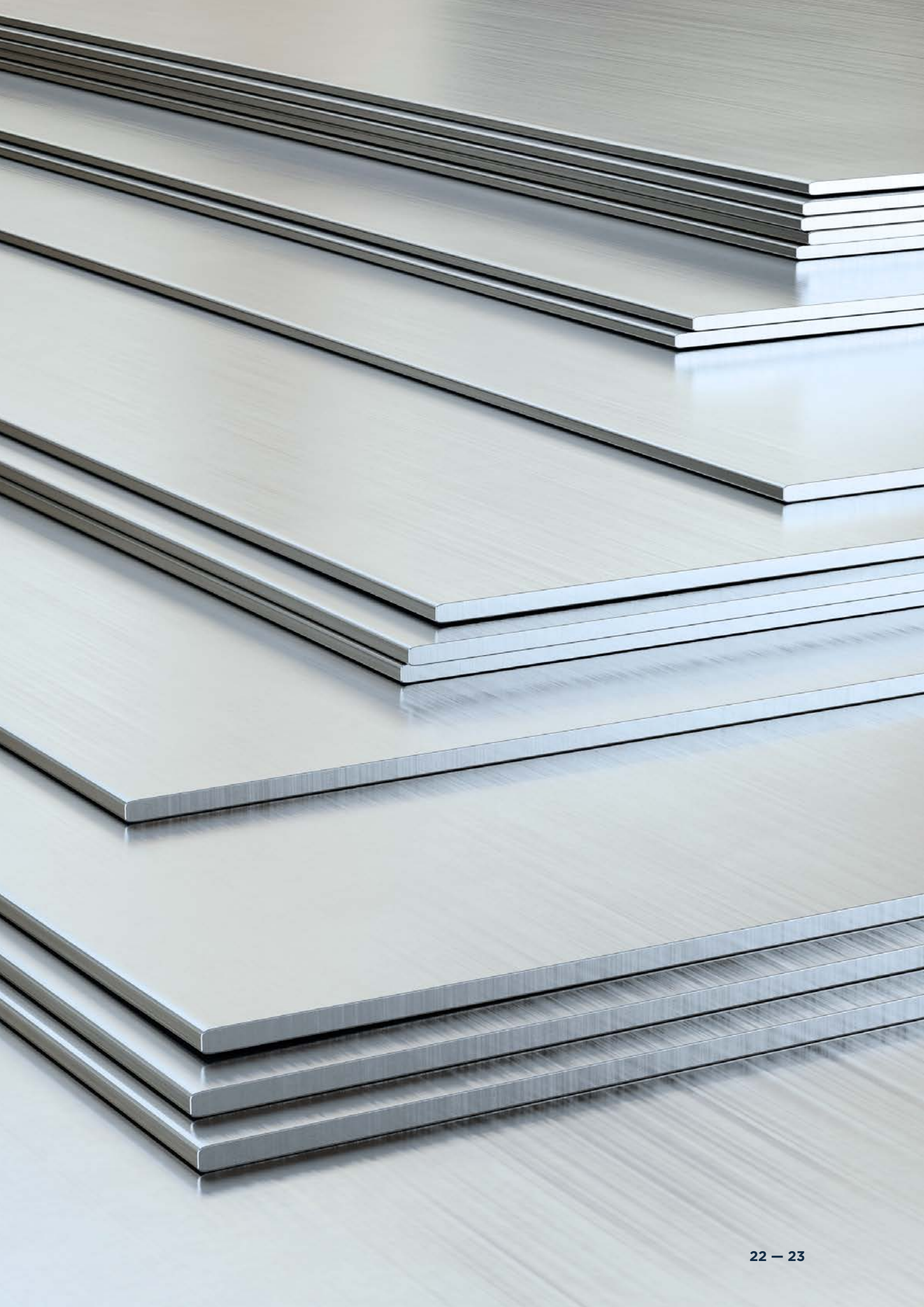

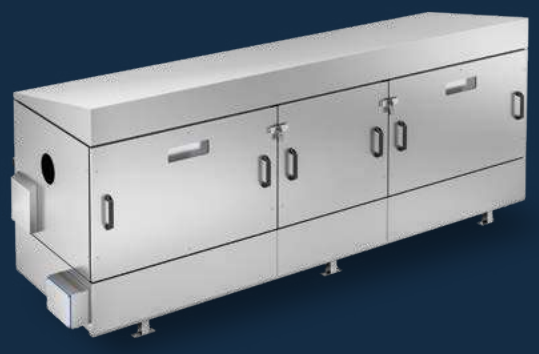

MARITIM & SCHIFFFAHRT

ÖL & GAS

VERKEHR & INFRASTRUKTUR

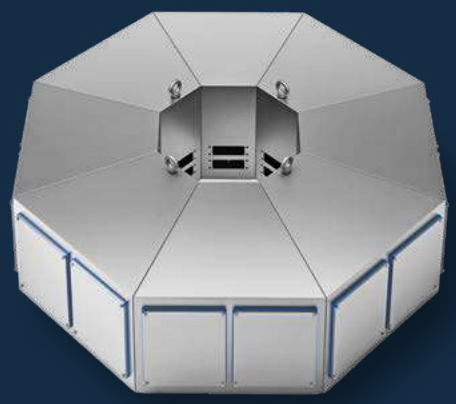

LEBENSMITTEL & GETRÄNKE

ÖL & GAS

MARITIM & SCHIFFFAHRT

VERKEHR & INFRASTRUKTUR

ÖL & GAS

Speedglas
3M
Miller
Nova
SER

PRODUKTPALETTE

28 **SCHALTER- UND VERTEILERGEHÄUSE**
38 ZUBEHÖR

42 **WANDGEHÄUSE**
58 ZUBEHÖR

66 **REIHENSCHALTSCHRÄNKE**
76 ZUBEHÖR

92 **EINZELSCHALTSCHRÄNKE**
100 ZUBEHÖR

108 **AUFHÄNGUNGSSYSTEME, SCHALTPULTE UND STANDSÄULE**
124 ZUBEHÖR

128 **PRODUKTLINIE HYGIENIC**
144 ZUBEHÖR

152 **KLIMAANLAGEN, LÜFTUNG UND SPEZIELLES ZUBEHÖR**

186 **EXPRESSLAGER**

SCHALTER- UND VERTEILERGEHÄUSE

Sie wurden entwickelt, um den vielfältigen Anforderungen von Branchen gerecht zu werden, in denen höchste Hygienestandards, einfache Installation und Benutzerfreundlichkeit erforderlich sind.

30 VERTEILERGEHÄUSE
MODELL ADH

32 SCHALTERGEHÄUSE
MODELL APH

34 VERTEILERGEHÄUSE
MODELL ADN

36 SCHALTERGEHÄUSE
MODELL APN

38 ERHÄLTLICHES ZUBEHÖR

TECHNISCHE PLUSPUNKTE

M5-Buchsen mit der doppelten Funktion, die Montageplatte (falls vorhanden) zu stützen und für die Befestigung von Halterungen oder die direkte Befestigung an der Maschine vorzubereiten.

Die Modelle APH und ADH sind mit einer zum Waschen oder Auswechseln abnehmbaren Silikondichtung ausgestattet und sind für den Einsatz in der Lebensbranche geeignet und FDA-zugelassen.

Die Modelle APN und ADN werden standardmäßig mit einer Silikondichtung und einem O-Ring geliefert. Sie sind auch mit einem zusätzlichen O-Ring-Kit für Umgebungen ausgestattet, in denen Kohlenwasserstoffbeständigkeit erforderlich ist.

VERTEILERGEHÄUSE
ADH

Verteilergehäuse aus Edelstahl AISI 304L, ideal für den Einsatz in Bereichen, in denen hohe Hygienestandards erforderlich sind, weil dank dem für das Profil entwickelte Design die Reinigungsarbeiten einfacher gestaltet werden. Angeschraubter Blinddeckel mit passender, FDA-konformer Silikondichtung Montageplatte 25/10 FeZn. Schutzart IP66.
Auf Anfrage auch IP67, IP69K, Atex und UL.

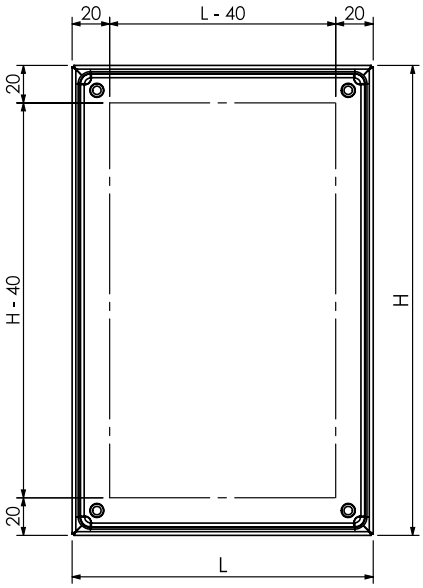

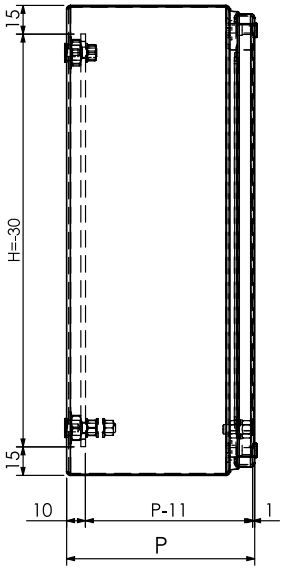

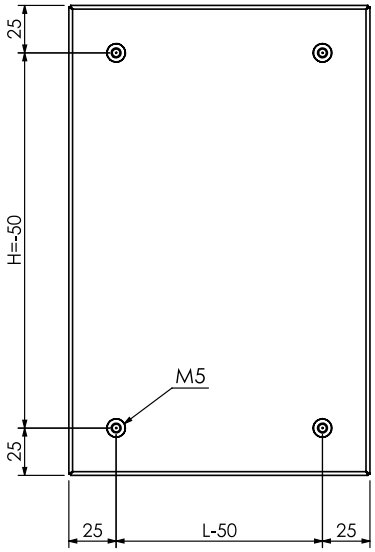

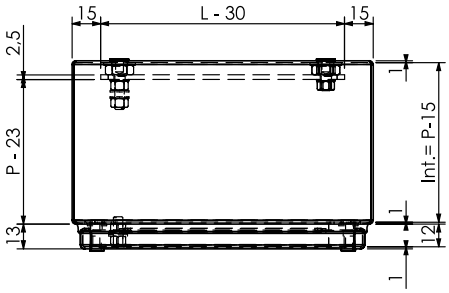

L = B (Breite)
H = H (Höhe)
P = T (Tiefe)

ZERTIFIZIERUNGEN

Serienmäßig	IP66
Auf Anfrage	IP67 - IP69K - Atex 3GD - Atex 2GD - UKCA Ex UL/CSA

N° file E231227

TECHNISCHE DATEN

Mindestmaße	B= 80 mm H= 80 mm T= 60 mm
Höchstmaße	B= 400 mm H= 400 mm T= 200 mm
Maßabstand	10 mm
Nutzfläche Tür	B- 40 mm H- 40 mm
Montageplatte	Anwendbar, wenn mindestens eine Seite 100 mm oder mehr beträgt B- 30 mm H- 15 mm für Wandgehäuse mit einer Seite < 100 mm (2 M5-Buchsen) B- 30 mm H- 30 mm für Wandgehäuse mit Seiten >100 mm (4 M5-Buchsen)
Nutztiefe	T- 11 mm
Abstand Wandgehäuse-befestigung	H- 30 mm bis kurze Seite 100 mm (2 M5-Buchsen) H- 50 mm für Modell mit Seiten > 100 mm (4 M5-Buchsen)

TECHNISCHE BESCHREIBUNG

Stahltyp	AISI 304L Scotch-Brite
Deckelstärken	Deckel in Stärke 10/10, wenn BxH kleiner ist als 80.000 mm², bei Überschreitung dieses Maßes in 12/10
Deckel	Blind
Deckelöffnung	Abnehmbar
Verschlusssystem	Angeschraubt M5*
Wandstärke	1 mm
Hintere Befestigung	M5-Buchsen
Montageplatte	25/10 FeZn
Dichtung	Silikon

*Standardausstattung mitgelieferte Schrauben: 4 Sechskantschrauben + 4 Schlitzschrauben.

MÖGLICHE SONDERAUSFÜHRUNGEN

Material	AISI 316L
Bearbeitung	SN Satiniert, BA Elektropoliert, 2B Matt, Lackieren, Mikrokugelstrahlen, Passivieren
Materialstärken	1,2 mm*
Hintere Befestigung	Stiftschrauben
Deckel	• Anwendung Lexan STD, Wandgehäuse mit Mindestabmessungen 130x130 mm • Anwendung Lexan UL, Wandgehäuse mit Mindestabmessungen 150x150 mm • Anwendung Glas 3+3, Wandgehäuse mit Mindestabmessungen 250x250 mm • Anwendung Fallschutzsystem für den Deckel
Seiten	Möglichkeit, die 4 Seiten zu neigen, Bohrungen H- 20 mm, B- 20 mm, T- 33 mm (10+23 mm)
Montageplatte	Montage mit Stiftschrauben, blinde Rückwand, Material A304L oder A316L Stärke 1,5 mm
Anwendung auf Schwenkarm	Ja, mit einer Mindesttiefe von 110 mm
Griffe	Ab H/B >180 mm

*muss bei Bestellung überprüft werden

Produktzubehör

- / **Flache Wandbefestigungshalter**
- / **Erhöhte Wandbefestigungshalter**
- / **Wandabstandshalter M5**
- / **Kabeleinführungsplatte**
- / **Standfuß Modell PD3210**
- / **Profilleiste für DIN-Tragschiene**

Für andere Zubehörteile im Abschnitt „SPEZIELLES ZUBEHÖR“ nachschlagen.

SCHALTERGEHÄUSE
APH

Schaltergehäuse aus Edelstahl AISI 304L, ideal für den Einsatz in Bereichen, in denen hohe Hygienestandards erforderlich sind, weil dank dem für das Profil entwickelte Design die Reinigungsarbeiten einfacher gestaltet werden. Angeschraubter Deckel mit passender, FDA-konformer Silikondichtung, auf Ø 22,5 mm vorgebohrt.
Ohne Montageplatte Schutzart IP66.
Auf Anfrage auch IP67, IP69K, Atex und UL.

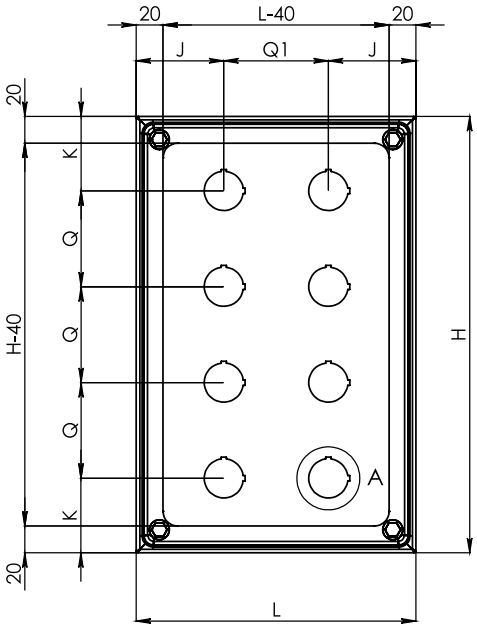

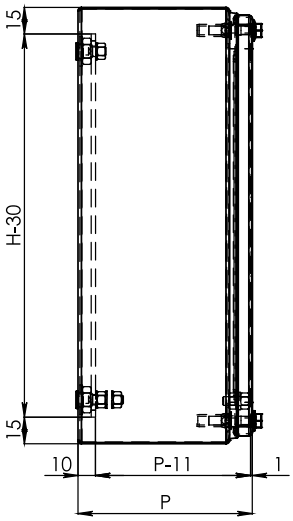

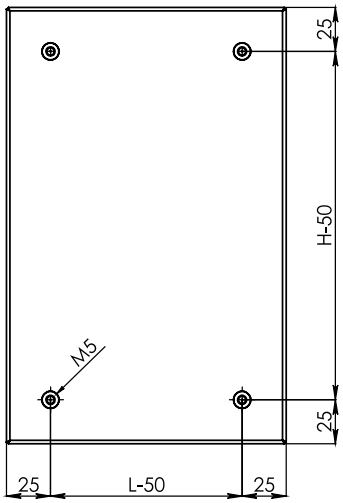

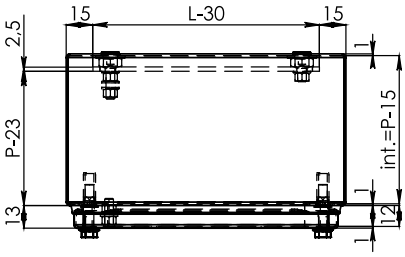

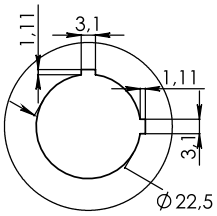

detail A

L = B (Breite)
H = H (Höhe)
P = T (Tiefe)

ZERTIFIZIERUNGEN

Serienmäßig	IP66
Auf Anfrage	IP67 - IP69K - Atex 3GD - Atex 2GD - UKCA Ex UL/CSA

N° file E231227

TECHNISCHE DATEN

Mindestmaße	B= 80 mm H= 80 mm T= 60 mm
Höchstmaße	B= 400 mm H= 400 mm T= 200 mm
Maßabstand	10 mm
Nutzfläche Tür	B- 40 mm H- 40 mm
Montageplatte	Nicht vorhanden
Nutztiefe	T- 11 mm
Abstand Wandgehäuse-befestigung	H- 30 mm bis kurze Seite 100 mm (2 M5-Buchsen) H- 50 mm für Wandgehäuse mit Seiten > 100 mm (4 M5-Buchsen)

TECHNISCHE BESCHREIBUNG

Stahltyp	AISI 304L Scotch-Brite
Deckelstärken	Deckel in Stärke 10/10, wenn BxH kleiner ist als 80.000 mm², bei Überschreitung dieses Maßes in 12/10
Deckel	Gebohrt für Tasten
Deckelöffnung	Abnehmbar
Verschlusssystem	Angeschraubt M5*
Wandstärke	1 mm
Hintere Befestigung	M5-Buchsen
Dichtung	Silikon Formteil

*Standardausstattung mitgelieferte Schrauben: 4 Sechskantschrauben + 4 Schlitzschrauben.

MÖGLICHE SONDERAUSFÜHRUNGEN

Material	AISI 316L
Bearbeitung	SN Satiniert, BA Elektropoliert, 2B Matt, Lackieren, Mikrokugelstrahlen, Passivieren
Materialstärken	1,2 mm*
Hintere Befestigung	Stiftschrauben
Deckel	Anz. Bohrungen Tasten auf Anfrage mit Begrenzungen, Bohrung B- 40 mm H- 40 mm Anwendung Fallschutzsystem für den Deckel
Seiten	Möglichkeit, die 4 Seiten zu neigen, Bohrungen H- 20 mm, B- 20 mm, T- 33 mm (10+23 mm)
Montageplatte	• Kann verwendet werden, wenn mindestens eine Seite mehr als 100 mm misst • B- 30 mm H- 15 mm für Wandgehäuse mit Seiten < 100 mm (2 Buchsen) • B- 30 mm H- 30 mm für Wandgehäuse mit Seiten > 100 mm (4 Buchsen) • Standardmontage auf M5-Buchsen • Montage auf Stiftschrauben, blinde Rückwand • Werkstoff FeZn 2,5 mm, A304L oder A316L Stärke 1,5 mm
Vorbereitung für die Montage des Schwenkarms	Ja
Mindesttiefe je nach montiertem Winkel	110 mm
Griffe	Ab H/B >180 mm

*muss bei Bestellung überprüft werden

Produktzubehör

- / **Flache Wandbefestigungshalter**
- / **Erhöhte Wandbefestigungshalter**
- / **Wandabstandshalter M5**
- / **Kabeleinführungsplatte**
- / **Standfuß Modell PD3210**
- / **Profilleiste für DIN-Tragschiene**

Für andere Zubehörteile im Abschnitt „SPEZIELLES ZUBEHÖR“ nachschlagen.

VERTEILERGEHÄUSE
ADN

Verteilergehäuse aus Edelstahl AISI 304L, ideal für den Einsatz in den anspruchsvollsten Industriesektoren, da die Dichtung im Inneren des Deckels angebracht ist und somit auch den aggressivsten und rauesten Umgebungen ausgesetzt werden kann. Wird serienmäßig mit einem O-Ring-Kit geliefert, das die Anforderungen der Normen für die Lebensmittelindustrie übertrifft. Wird auch mit einem zusätzlichen O-Ring-Kit für den Einsatz in kohlenwasserstoffbeständigen Anwendungen geliefert. Angeschraubter Deckel. Montageplatte 25/10 FeZn inbegriffen ab den Modellen mit Abmessungen B=100 H=100 oder mehr. Serienmäßig mit Schutzart IP66, IP67 und IP69K und UL-Zertifizierung. Auf Anfrage auch ATEX.

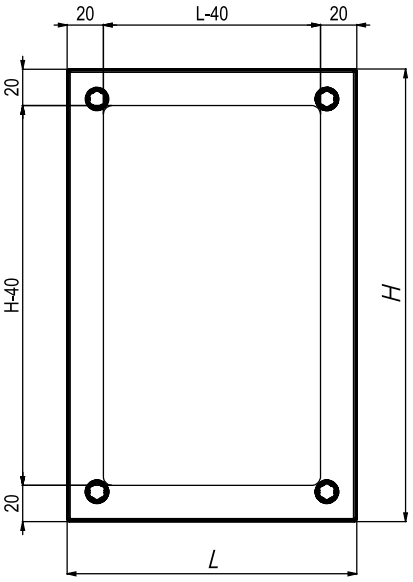

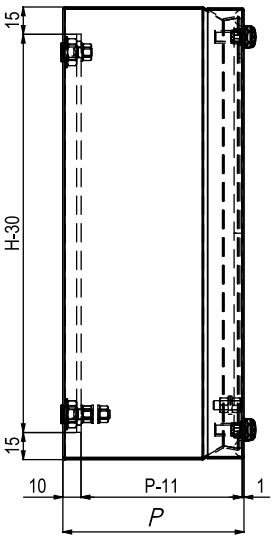

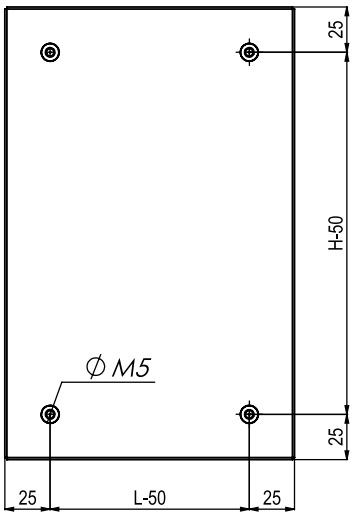

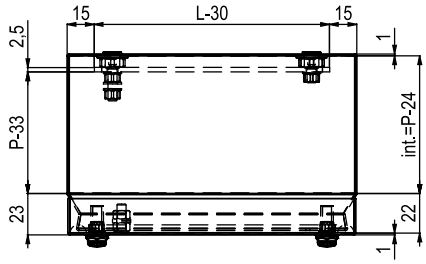

L = B (Breite)
H = H (Höhe)
P = T (Tiefe)

ZERTIFIZIERUNGEN

Serienmäßig	IP66 - IP67 - IP69K - UL/CSA
Auf Anfrage	Atex 3GD - Atex 2GD - UKCA Ex

N° file E231227

TECHNISCHE DATEN

Mindestmaße	B= 90 mm H= 90 mm T= 90 mm
Höchstmaße	B= 400 mm H= 400 mm T= 200 mm
Maßabstand	10 mm
Nutzfläche Tür	B- 60 mm H- 60 mm
Montageplatte	Anwendbar, wenn mindestens eine Seite 100 mm oder mehr beträgt B- 30 mm H- 15 mm für Wandgehäuse mit einer Seite < 100 mm (2 Buchsen) B- 30 mm H- 30 mm für Wandgehäuse mit Seiten > 100 mm (4 Buchsen)
Nutztiefe	T- 11 mm
Abstand Wandgehäuse-befestigung	H- 30 mm für Wandgehäuse mit Seite ≤ 100 mm (2 M5-Buchsen) H- 50 mm für Wandgehäuse mit Seite > 100 mm (4 M5-Buchsen)

TECHNISCHE BESCHREIBUNG

Stahltyp	AISI 304L Scotch-Brite
Materialstärken	1 bis 1,2 mm, je nach den Abmessungen des Modells
Deckelstärken	Deckel in Stärke 10/10, wenn B und H ≤ 350 mm, Stärke 15/10, wenn mindestens eines der beiden Maße B und H > 350 mm
Deckel	Blind
Deckelöffnung	Abnehmbar
Verschlusssystem*	M5-Schrauben mit Unterlegscheibe aus Silikon, FDA-konform
Wandstärke	1 mm
Hintere Befestigung	M5-Buchsen
Montageplatte	25/10 FeZn
Dichtung	Silikon

*NBR-Unterlegscheiben mitgeliefert.

MÖGLICHE SONDERAUSFÜHRUNGEN

Material	AISI 316L
Bearbeitung	SN Satiniert, BA Elektropoliert, 2B Matt, Lackieren, Mikrokugelstrahlen, Passivieren
Maße	Bis zu B- 600 mm H- 600 mm T- 200 mm mit Stärke 15/10
Materialstärken	Möglichkeit Wandstärke und Tür in Stärke 2 oder 3 mm
Hintere Befestigung	Stiftschrauben
Deckel	Bohrung B- 60 mm H- 60 mm, Lexan STD min. 150x150 mm, Lexan UL min. 170x170 mm, Glas 3+3 min. 250x250 mm
Seiten	Anwendung Kabeleinführungsplatte auf Seitenwänden, Dach und Boden, ATEX 2GD Bohrungen, H- 20 mm B- 20 mm, T- 33 mm (10+23 mm)
Montageplatte	• Montage auf Stiftschrauben, blinde Rückwand • Material A304L oder A316L Sp 1,5 mm
Vorbereitung für die Montage des Schwenkarms	Ja
Mindesttiefe je nach montiertem Winkel	110 mm
Griffe	Ab H/B >180 mm
Dichtung	Polyurethan

Produktzubehör

- / **Flache Wandbefestigungshalter**
- / **Erhöhte Wandbefestigungshalter**
- / **Wandabstandshalter M5**
- / **Standfuß Modell PD3210**
- / **Profilleiste für DIN-Tragschiene**
- / **Kabeleinführungsplatte**

Für andere Zubehörteile im Abschnitt „SPEZIELLES ZUBEHÖR“ nachschlagen.

SCHALTERGEHÄUSE
APN

Schaltergehäuse aus Edelstahl AISI 304L, ideal für den Einsatz in den anspruchsvollsten Industriesektoren, da die Dichtung im Inneren des Deckels angebracht ist und somit auch den aggressivsten und rauesten Umgebungen ausgesetzt werden kann. Serienmäßig ausgestattet mit O-Ring-Kit für die Verschraubung des Deckels, der die Konformitätsanforderungen der gesetzlichen Standards in der Lebensmittelbranche erfüllt. Wird auch mit einem zusätzlichen O-Ring-Kit für den Einsatz in kohlenwasserstoffbeständigen Anwendungen geliefert. Angeschraubter, vorgelochter Deckel. Ohne Montageplatte Serienmäßig mit Schutzart IP66, IP67 und IP69K und UL-Zertifizierung. Auf Anfrage auch ATEX.

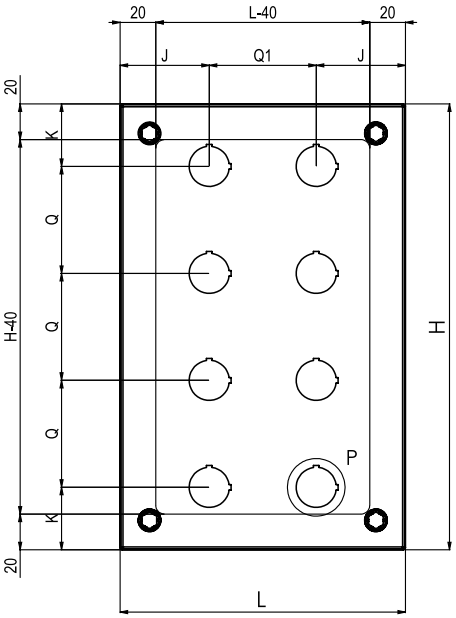

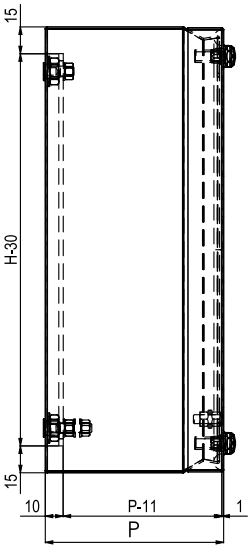

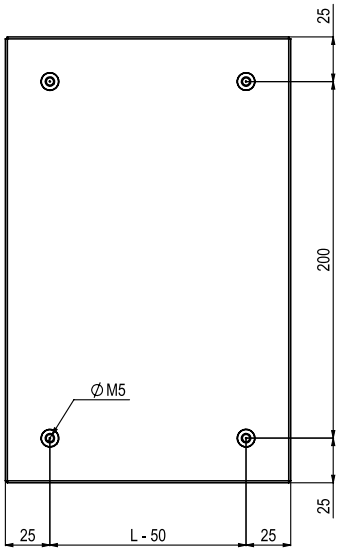

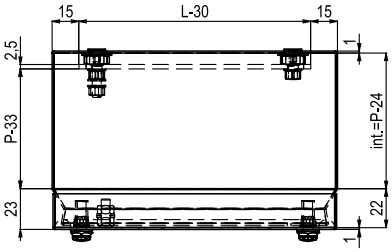

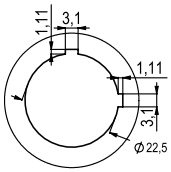

detail P

L = B (Breite)
H = H (Höhe)
P = T (Tiefe)

ZERTIFIZIERUNGEN

Serienmäßig	IP66 - IP67- IP69K - UL/CSA
Auf Anfrage	Atex 3GD - Atex 2GD - UKCA Ex

N° file E231227

TECHNISCHE DATEN

Mindestmaße	B= 90 mm H= 90 mm T= 90 mm
Höchstmaße	B= 400 mm H= 400 mm T= 200 mm
Maßabstand	10 mm
Nutzfläche Tür	B- 60 mm H- 60 mm
Montageplatte	Nicht vorhanden
Nutztiefe	T- 11 mm
Abstand Wandgehäuse-befestigung	H- 30 mm für Wandgehäuse mit Seite ≤ 100 mm (2 M5-Buchsen) H- 50 mm für Wandgehäuse mit Seite > 100 mm (4 M5-Buchsen)

TECHNISCHE BESCHREIBUNG

Stahltyp	AISI 304L Scotch-Brite
Materialstärken	1 bis 1,2 mm, je nach den Abmessungen des Modells
Deckel	Gebohrt für Tasten
Deckelöffnung	Abnehmbar
Türstärken	Tür in Stärke 10/10, wenn B und H ≤ 350 mm, Stärke 15/10, wenn mindestens eines der beiden Maße B und H > 350 mm
Verschlusssystem*	M5-Schrauben mit Unterlegscheibe aus Silikon, FDA-konform
Wandstärke	1 mm
Hintere Befestigung	M5-Buchsen
Montageplatte	25/10 FeZn
Dichtung	Silikon

*NBR-Unterlegscheiben mitgeliefert.

MÖGLICHE SONDERAUSFÜHRUNGEN

Material	AISI 316L
Bearbeitung	SN Satiniert, BA Elektropoliert, 2B Matt, Lackieren, Mikrokugelstrahlen, Passivieren
Maße	Bis zu B- 600 mm H- 600 mm T- 200 mm mit Stärke 15/10
Materialstärken	Möglichkeit Wandstärke und Tür in Stärke 2 oder 3 mm
Hintere Befestigung	Stiftschrauben
Deckel	Anz. Bohrungen Tasten auf Anfrage mit Begrenzungen, Bohrung B- 60 mm H- 60 mm
Seiten	Anwendung Kabeleinführungsplatte auf Seitenwänden, Dach und Boden, ATEX 2GD Bohrungen, H- 20 mm B- 20 mm, T- 33 mm (10+23 mm)
Montageplatte	Kann verwendet werden, wenn mindestens eine Seite mehr als 100 mm misst B- 40 mm H- 15 mm für Wandgehäuse mit Seiten < 100 mm (2 Buchsen) B- 30 mm H- 30 mm für Wandgehäuse mit Seiten > 100 mm (4 Buchsen) Standardmontage auf M5-Buchsen Montage auf Stiftschrauben, blinde Rückwand Material A304L oder A316L Stärke 1,5 mm
Vorbereitung für die Montage des Schwenkarms	Ja
Mindesttiefe je nach montiertem Winkel	110 mm
Griffe	Ab H/B >180 mm
Dichtung	Polyurethan

Produktzubehör

- / **Flache Wandbefestigungshalter**
- / **Erhöhte Wandbefestigungshalter**
- / **Wandabstandshalter M5**
- / **Standfuß Modell PD3210**
- / **Profilleiste für DIN-Tragschiene**
- / **Kabeleinführungsplatte**

Für andere Zubehörteile im Abschnitt „SPEZIELLES ZUBEHÖR“ nachschlagen.

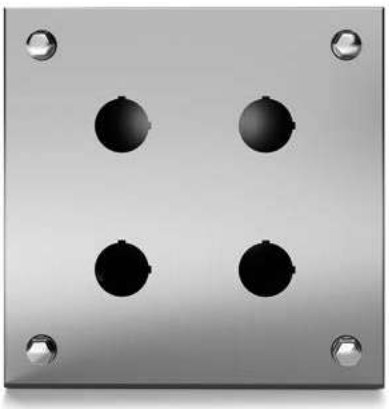

ERHÄLTLICHES ZUBEHÖR

Eine große Auswahl an Zubehör ermöglicht es, jedes Standardmodell oder jedes kundenspezifische Modell so zu vervollständigen, dass es den spezifischen Anforderungen entspricht.
Einige Zubehörteile erfordern eine spezielle Bearbeitung des Wandgehäuses, und ihre Verwendung kann zu einer Änderung der IP-Schutzart führen oder die Zertifizierungen beeinträchtigen. Muss beim Angebot/bei der Bestellung überprüft werden.

BEFESTIGUNGSHALTER

WANDABSTANDSHALTER M5

Code	Beschreibung
Q4SV00023501335	Wandabstandshalter aus Edelstahl AISI 304L, für M5-Schrauben. Einzelstück
Q4SV00023500195	Wandabstandshalter aus Edelstahl AISI 304L, für M5-Schrauben. Kit mit 2 Wandabstandshaltern.

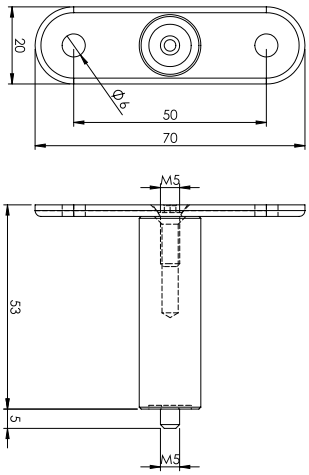

FLACHE WANDBEFESTIGUNGSHALTER

Code	Beschreibung
Q4SV00023500009	Wandbefestigungshalter aus Edelstahl AISI 304L, zum Anschrauben an die Buchsen an der Rückwand der Wandgehäuse. Komplett mit den Befestigungsschrauben. Kit mit 4 flachen Wandbefestigungshaltern.

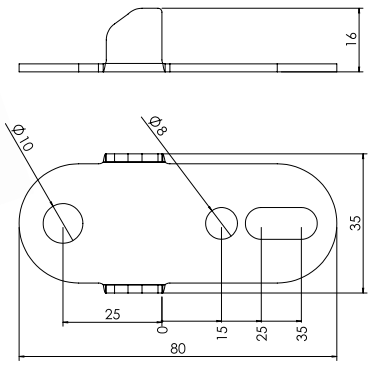

ERHÖHTE WANDBEFESTIGUNGSHALTER

Code	Beschreibung
Q4SV00023500002	Erhöhte Wandbefestigungshalter H= 25 mm aus Edelstahl AISI 304L, zum Anschrauben an die Buchsen an der Rückwand der Wandgehäuse. Komplett mit den Befestigungsschrauben. Kit mit 4 erhöhten Wandabstandshaltern.

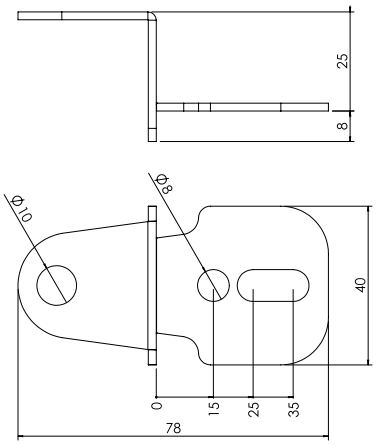

Die Zubehörteile müssen im Angebot und in der Bestellung immer angegeben werden.

Montage der Wandbefestigungshalter an das Wandgehäuse

Montage der FLACHEN Wandbefestigungshalter an das Wandgehäuse

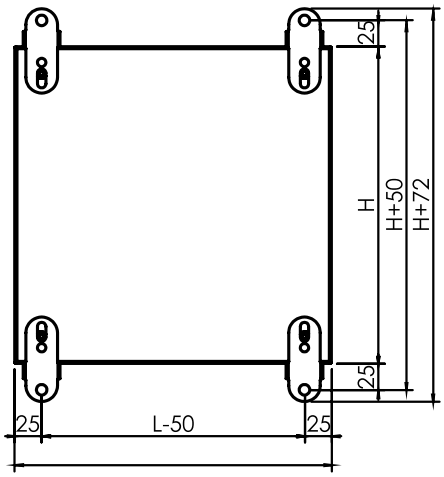

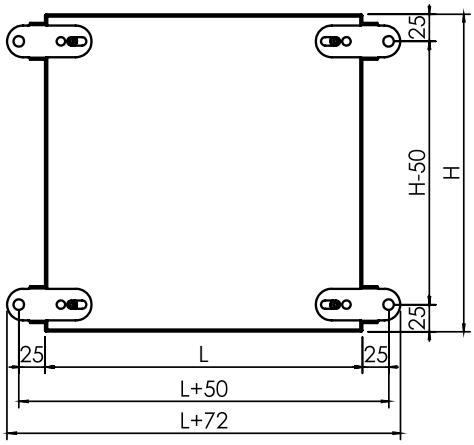

Montage der ERHÖHTEN Wandbefestigungshalter an das Wandgehäuse

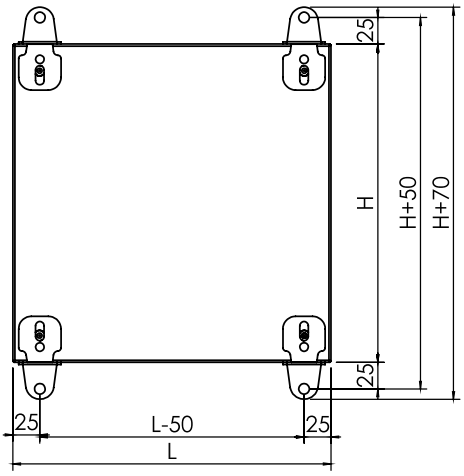

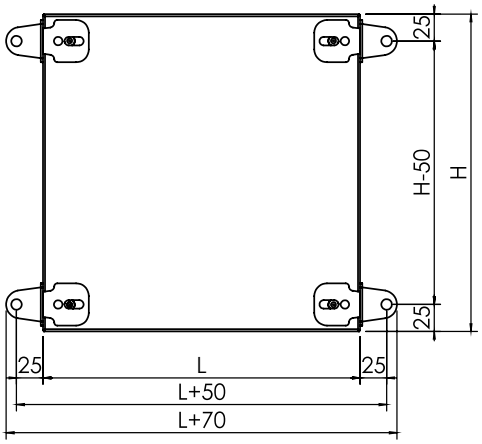

Die Zubehörteile müssen im Angebot und in der Bestellung immer angegeben werden.

KABELEINFÜHRUNGSPLATTEN

KABELEINFÜHRUNGSPLATTE

Artikel	Beschreibung
Sonderzubehör (beim Angebot/bei der Bestellung bitte die Abmessungen angeben)	Flache Kabeleinführungsplatte aus Edelstahl AISI 304L komplett mit Dichtungen und Schrauben für die Befestigung, geeignet für Anwendungen mit Kabelverschraubungen.

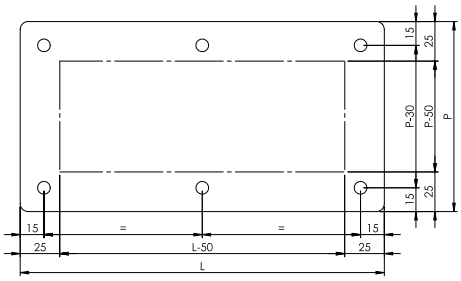

STANDFÜSSE

STANDFUSS - MODELL PD 3210

Code	Beschreibung
Q4SV00023500184 Sonderzubehör muss beim Angebot/bei der Bestellung angegeben werden	Standfuß für Schalter- und Verteilergehäuse, bestehend aus einer 5 mm starken Basis, die für Bodenmontage vorgerüstet ist, und einem rohrförmigen Profil, Ø 60 mm, das für die Befestigung vorgerüstet ist

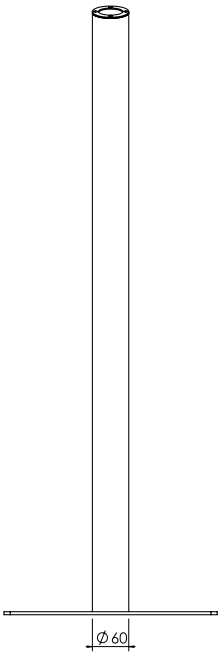

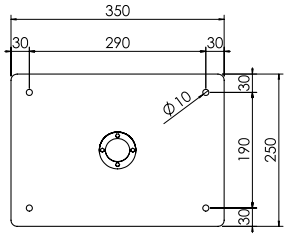

Die Zubehörteile müssen im Angebot und in der Bestellung immer angegeben werden.

PROFILLEISTEN FÜR DIN-TRAGSCHIENE

Vorgelochte Profilleiste Ø 4,6 mm, geeignet für die Befestigung der DIN-Tragschiene im Inneren der Verteiler- und Schaltergehäuse. Kit mit 2 Profilleisten.

Code	Modell	Außenabmessungen mm			Q
		L	H	P	
Q4SV00023500165	MODELL DT 16	122	10	21	110
Q4SV00023500093	MODELL DT 20	162	10	21	150
Q4SV00023500166	MODELL DT 25	212	10	21	200
Q4SV00023500167	MODELL DT 30	262	10	21	250
Q4SV00023500168	MODELL DT 40	312	10	21	300

*Für die Montage sind Bearbeitungen/Personalisierungen erforderlich.

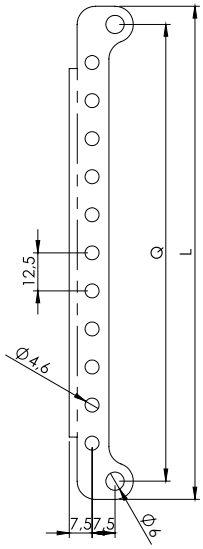

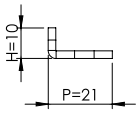

Für andere Zubehörteile im Abschnitt „SPEZIELLES ZUBEHÖR“ nachschlagen.
Die Zubehörteile müssen im Angebot und in der Bestellung immer angegeben werden.

WANDGEHÄUSE

Wandgehäuse aus Edelstahl in kleinen und mittleren Größen mit Scharnier-, Blindtür oder transparenter Lexan-Tür und Innertür. Sie werden in den verschiedensten Sektoren eingesetzt und sind für Anwendungen an der Maschine oder Wandmontage geeignet.

44 WANDGEHÄUSE
MODELL EKO

46 WANDGEHÄUSE MIT TÜR AUS LEXAN
MODELL EKV

48 WANDGEHÄUSE MIT TÜR AUS LEXAN UND INNERTÜR
MODELL EKOV

50 WANDGEHÄUSE MIT TÜRE AUS LEXAN UND MODULAREN PANEELEN
MODELL EKMV

52 WANDGEHÄUSE MIT SCHRÄGEM DACH UND EINGELASSENER TÜR
MODELL EKOH

54 WANDGEHÄUSE FÜR RACK-SYSTEME ZU 19”
MODELL EKR

56 WANDGEHÄUSE MIT GESCHLOSSENER TÜR UND BÜNDIGER ÖFFNUNG
MODELL EKS

58 ERHÄLTLICHES ZUBEHÖR

TECHNISCHE PLUSPUNKTE

Buchsen für die Befestigung des Wandgehäuses und zum Stützen der Montageplatte.

Tür mit Schnittschutzfalzung für maximale Sicherheit und Robustheit.

Standardmäßige, nahtlose Silikonschaumstoffdichtung.

Verdeckte Scharniere, die aus Mikrofusion- und Formteilen aus Edelstahl AISI 304 bestehen und einen Öffnungswinkel von 130° gewährleisten.

Auf Anfrage mit Tür auf der anderen Seite.

WANDGEHÄUSE
EKO

Wandgehäuse aus Edelstahl AISI 304L mit Blindtür an Scharnieren. Türöffnungswinkel bis 130° mit Scharnieren links. Montageplatte 25/10 FeZn. Schutzart IP66.
Die Modelle mit einer Breite von mehr als 1000 mm werden mit 2 aneinander stoßenden Blindtüren ohne Mittelleiste hergestellt, Schutzart IP66.

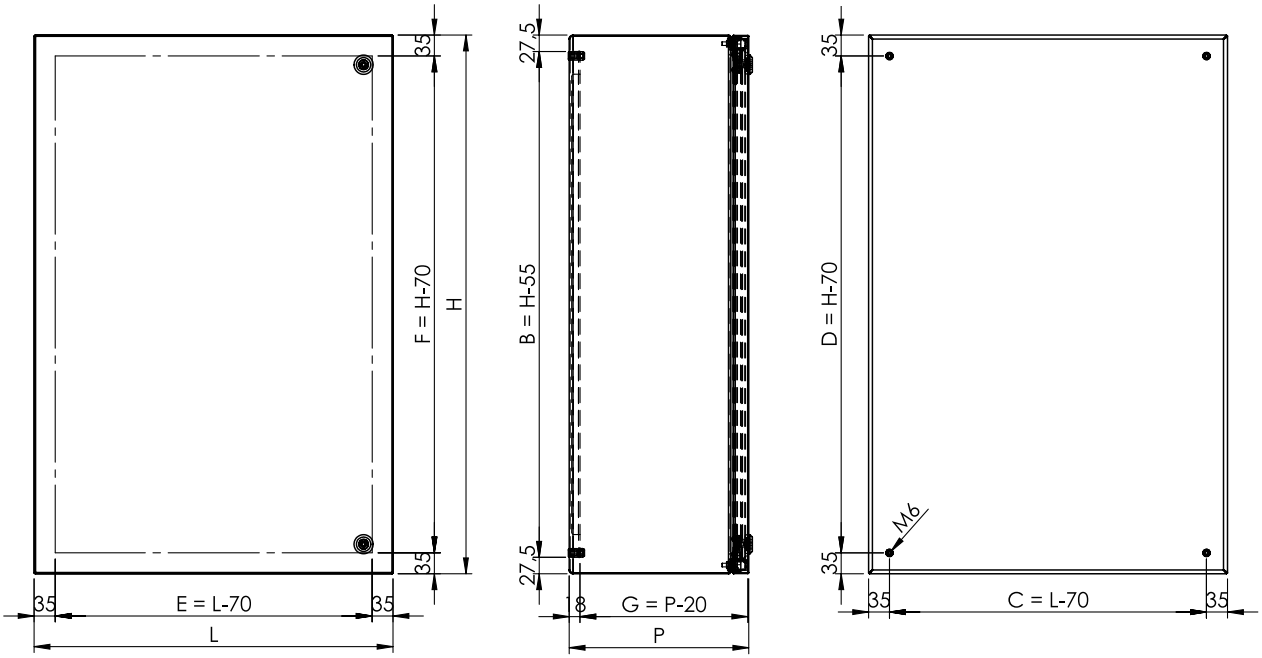

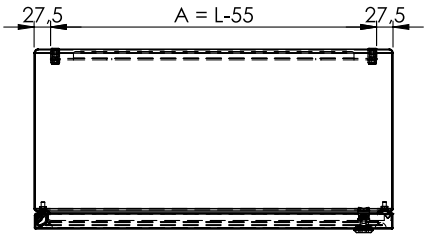

L = B (Breite)
H = H (Höhe)
P = T (Tiefe)

ZERTIFIZIERUNGEN

Serienmäßig	IP66 IK10
Auf Anfrage	Einzeltür: IP67 - IP69K - Atex - UKCA Ex Gesamte Produktpalette: UL/CSA

N° file E231227

TECHNISCHE DATEN

Mindestmaße	B= 200 mm H= 200 mm T= 120 mm
Höchstmaße	Einzeltür: B= 800 mm H= 1600 mm T= 400 mm Doppeltür: B= 1400 mm H= 800 mm T= 400 mm
Maßabstand	10 mm
Nutzfläche Tür	B- 70 mm H- 70 mm
Montageplatte	B- 55 mm H- 55 mm für Wandgehäuse mit mindestens einer Seite ≤ 1000 mm, B- 45 mm für Wandgehäuse mit mindestens einer Seite > 1000 mm (> 4 Buchsen)
Nutztiefe	T- 20 mm
Abstand Wandgehäuse-befestigung	H- 70 mm B- 70 mm, M6-Buchsen, die Befestigungen ändern sich je nach Maßkombinationen

TECHNISCHE BESCHREIBUNG

Stahltyp	AISI 304L Scotch-Brite
Türstärken	1,2 mm und 1,5 mm maßabhängig
Tür	Mit Scharnieren
Türöffnungswinkel	130°
Verschlusssystem	Edelstahlschloss 1/4 Umdr. mit Schlüssel für Doppelbarteinsatz
Wandstärke	1,2 mm und 1,5 mm maßabhängig
Hintere Befestigung	M6-Buchsen
Montageplatte	FeZn 2,5 mm
Dichtung	Silikon

MÖGLICHE SONDERAUSFÜHRUNGEN

Maße	Einzeltür: B= 1000 mm H= 1600 mm T= 600 mm Doppeltür: B= 1600 mm H= 1450 mm T= 600 mm oder B= 1450 mm H= 1600 mm T= 600 mm
Material	AISI 316L, A316 Titan
Bearbeitung	SN Satiniert, BA Elektropoliert, 2B Matt, Lackieren, Mikrokugelstrahlen, Passivieren
Materialstärken	2 mm oder 3 mm
Hintere Befestigung	Stiftschrauben, M8- oder M10-Buchsen, auf Anfrage ohne Befestigungen
Tür	Vorderseite/Rückseite, abnehmbar mit Schlössern oder angeschraubt, mit Griff, mit Schlüsselschild, Scharniere mit Schrauben, Scharniere rechts, mechanische Türhalter, Gasdruckfedern zur Türarretierung, Gasdruckfedern zur vertikalen Öffnung
Seiten	Anwendung Kabeleinführungsplatte auf Seitenwänden, Dach und Boden, Abmessungen H- 20 mm B- 20 mm T- 40 mm (10 mm+30 mm)
Montageplatte	Montage auf Stiftschrauben (blinde Rückwand) A304L oder A316L Stärke 1,5 mm
Dichtung	Polyurethan
Andere Dachneigung	-10° / 10° / 20° / 30°
Anwendung auf Schwenkarm	Ja, mit einer Mindesttiefe von 130 mm
Griffe	Seitlich und Boden
Bauteile auf Anfrage	Innentür AISI 304L / AISI 316L, Transportösen FeZn oder A316 - Beschläge aus A316

Produktzubehör

- / Regendach
- / Sockel
- / Füße
- / Räder
- / Schutzfenster
- / Schaltplantaschen
- / Wandbefestigungshalter
- / Wandabstandshalter M10
- / Halter für LEDs und Türpositionsschalter
- / Profilleiste für DIN-Tragschiene
- / Standfuß - Modell PD 649
- / Standfuß - Modell PD 6411
- / Standfuß - Modell PD 3510

Für andere Zubehörteile im Abschnitt „SPEZIELLES ZUBEHÖR“ nachschlagen.

WANDGEHÄUSE MIT TÜR AUS LEXAN
EKV

Wandgehäuse aus Edelstahl AISI 304L mit Lexantür an Scharnieren. Türöffnungswinkel bis 130° mit Scharnieren links. Montageplatte 25/10 FeZn. Schutzart IP66.

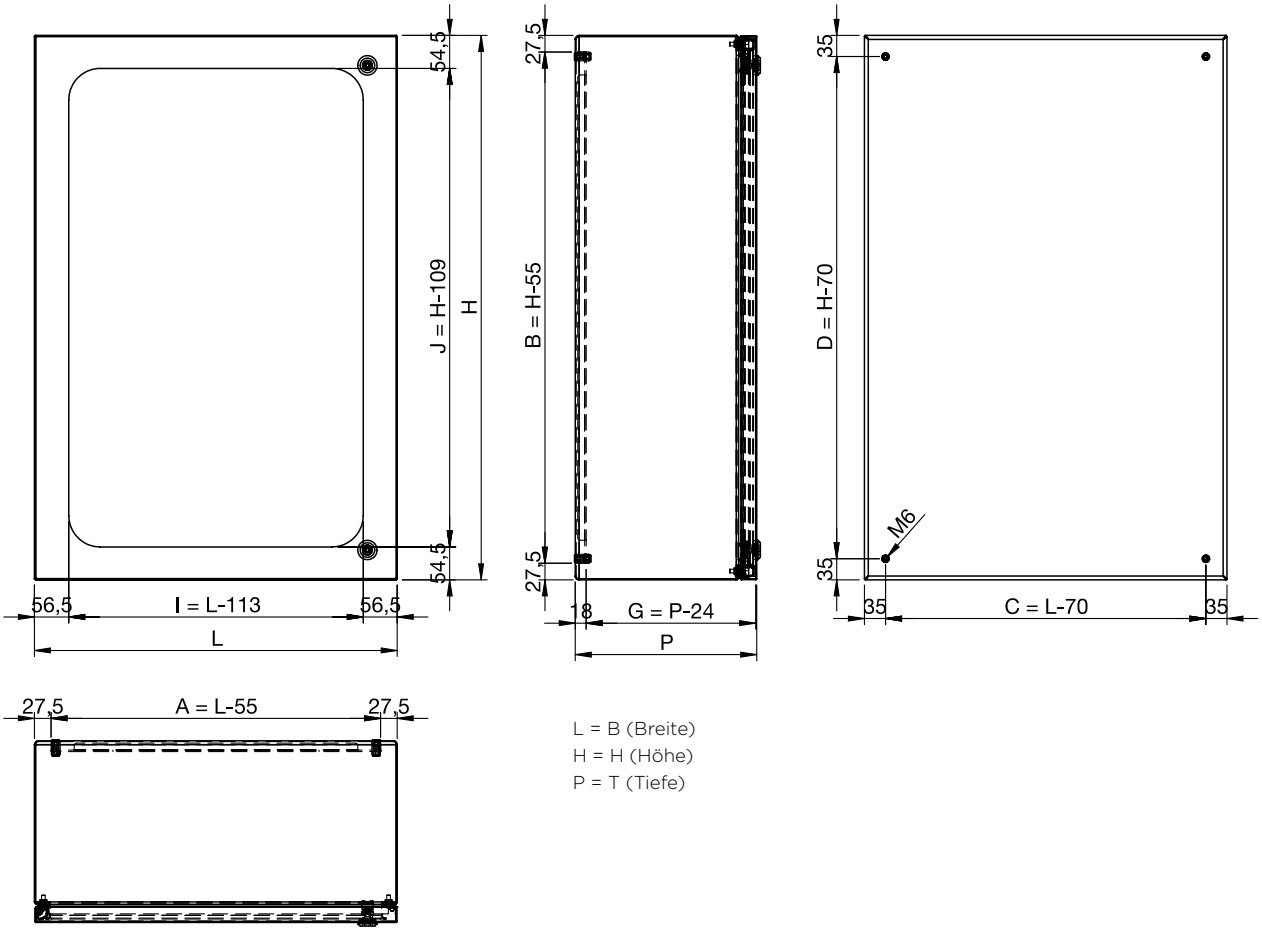

L = B (Breite)
H = H (Höhe)
P = T (Tiefe)

ZERTIFIZIERUNGEN

Serienmäßig	IP66 IK10
Auf Anfrage	Einzeltür: Atex 3GD - UKCA Ex Gesamte Produktpalette: UL/CSA

N° file E231227

TECHNISCHE DATEN

Mindestmaße	B= 200 mm H= 200 mm T= 120 mm
Höchstmaße	Einzeltür: B= 800 mm H= 1600 mm T= 400 mm Doppeltür: B= 1400 mm H= 800 mm T= 400 mm
Maßabstand	10 mm
Montageplatte	B- 55 mm H- 55 mm für Wandgehäuse mit mindestens einer Seite ≤ 1000 mm, B- 45 mm für Wandgehäuse mit mindestens einer Seite > 1000 mm (> 4 Buchsen)
Nutztiefe	T- 24 mm
Abstand Wandgehäuse-befestigung	H- 70 mm B- 70 mm, M6-Buchsen, die Befestigungen ändern sich je nach Maßkombinationen
Maße Lexan-Sichtscheibe	Tür mit zwei Schließpunkten: B- 109 mm H- 113 mm Tür mit drei oder mehr Schließpunkten: B- 179 mm H- 139 mm

TECHNISCHE BESCHREIBUNG

Stahltyp	AISI 304L Scotch-Brite
Türstärken	1,2 mm und 1,5 mm maßabhängig
Tür	An Scharnieren, mit Lexan Stärke 4 mm, UV-beständig. Mit Verstärkungsrahmen: Für Einzeltür mit einer Fläche von 1m² oder mehr, für Doppeltür IP66 mit B gleich 550 mm oder mehr
Türöffnungswinkel	130°
Verschlusssystem	Edelstahlschloss 1/4 Umdr. mit Schlüssel für Doppelbarteinsatz
Wandstärke	1,2 mm und 1,5 mm maßabhängig
Hintere Befestigung	M6-Buchsen
Montageplatte	FeZn 2,5 mm
Dichtung	Silikon

MÖGLICHE SONDERAUSFÜHRUNGEN

Maße	Einzeltür: B= 1000 mm H= 1600 mm T= 600 mm Doppeltür: B= 1600 mm H= 1450 mm T= 600 mm oder B= 1450 mm H= 1600 mm T= 600 mm
Material	AISI 316L, A316 Titan
Bearbeitung	SN Satiniert, BA Elektropoliert, 2B Matt, Lackieren, Mikrokugelstrahlen, Passivieren
Materialstärken	2 mm oder 3 mm
Hintere Befestigung	Stiftschrauben, M8- oder M10-Buchsen, auf Anfrage ohne Befestigungen
Tür	Vorderseite/Rückseite, abnehmbar mit Schlössern oder angeschraubt, mit Griff, mit Schlüsselschild, Scharniere mit Schrauben, Scharniere rechts, mechanische Türhalter, Gasdruckfedern zur Türarretierung, Gasdruckfedern zur vertikalen Öffnung, Glas 3+3
Seiten	Anwendung Kabeleinführungsplatte auf Seitenwänden, Dach und Boden, Abmessungen H- 20 mm B- 20 mm T- 40 mm (10 mm+30 mm)
Montageplatte	Montage auf Stiftschrauben (blinde Rückwand) A304L oder A316L Stärke 1,5 mm
Dichtung	Polyurethan
Montageplatte	Montage auf Stiftschrauben, blinde Rückwand A304L oder A316L Stärke 1,5 mm
Andere Dachneigung	-10° / 10° / 20° / 30°
Anwendung auf Schwenkarm	Ja, mit einer Mindesttiefe von 130 mm
Griffe	Seitlich und Boden
Bauteile auf Anfrage	Transportösen FeZn oder A316 - Beschläge aus A316

Produktzubehör

- / Regendach
- / Sockel
- / Füße
- / Räder
- / Wandbefestigungshalter
- / Wandabstandshalter M10
- / Halter für LEDs und Türpositionsschalter
- / Profilleiste für DIN-Tragschiene
- / Standfuß - Modell PD 649
- / Standfuß - Modell PD 6411
- / Standfuß - Modell PD 3510

Für andere Zubehörteile im Abschnitt „SPEZIELLES ZUBEHÖR“ nachschlagen.

WANDGEHÄUSE MIT TÜR AUS LEXAN UND INNERTÜR
EKOV

Wandgehäuse aus Edelstahl AISI 304L mit Lexantür an Scharnieren. Öffnungswinkel der Tür bis 130°, Öffnungswinkel der Innertür bis 90°, mit Scharnieren links. Innertür aus Edelstahl auf 52 mm Abstand von der Innenseite der Lexantür. Montageplatte 25/10 FeZn. Schutzart IP66.

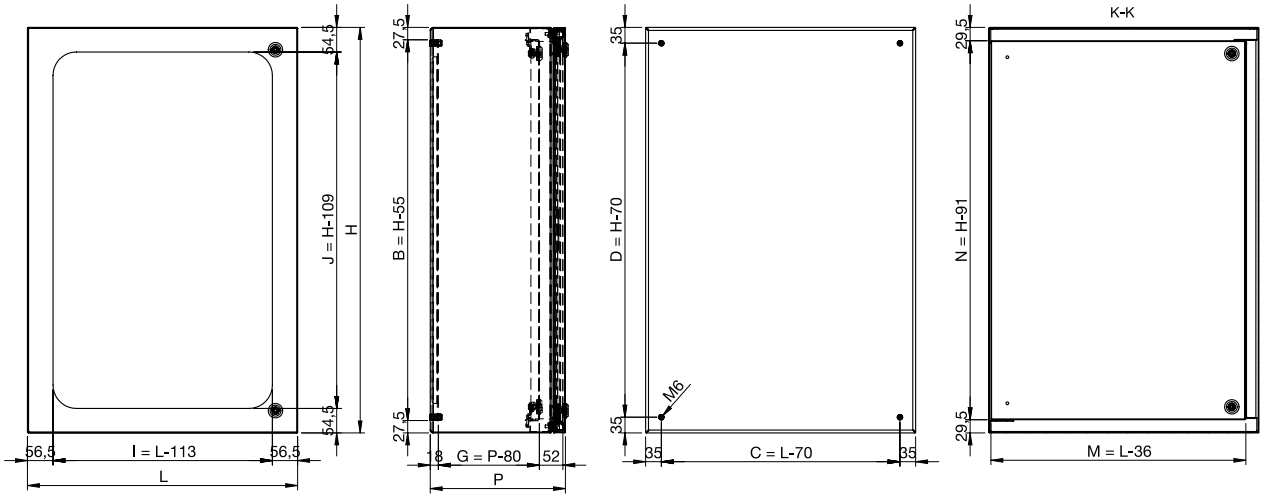

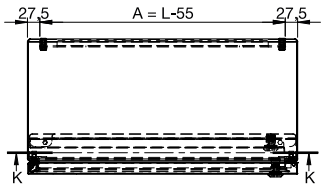

L = B (Breite)
H = H (Höhe)
P = T (Tiefe)

ZERTIFIZIERUNGEN

Serienmäßig	IP66 IK10
Auf Anfrage	Einzeltür: Atex 3GD - UKCA Ex Gesamte Produktpalette: UL/CSA

N° file E231227

TECHNISCHE DATEN

Mindestmaße	B= 200 mm H= 200 mm T= 120 mm
Höchstmaße	Einzeltür: B= 800 mm H= 1600 mm T= 400 mm Doppeltür: B= 1400 mm H= 800 mm T= 400 mm
Maßabstand	10 mm
Montageplatte	B- 55 mm H- 55 mm für Wandgehäuse mit mindestens einer Seite ≤ 1000 mm, B- 45 mm für Wandgehäuse mit mindestens einer Seite > 1000 mm (> 4 Buchsen)
Nutztiefe	T- 80 mm
Abstand Wandgehäuse-befestigung	H- 70 mm B- 70 mm, M6-Buchsen, die Befestigungen ändern sich je nach Maßkombinationen
Maße Lexan-Sichtscheibe	Tür mit zwei Schließpunkten: B- 109 mm H- 113 mm, Tür mit drei oder mehr Schließpunkten: B- 179 mm H- 139 mm

TECHNISCHE BESCHREIBUNG

Stahltyp	AISI 304L Scotch-Brite
Türstärken	1,2 mm und 1,5 mm maßabhängig
Tür	An Scharnieren, mit Lexan Stärke 4 mm, UV-beständig. Mit Verstärkungsrahmen: für Einzeltür mit einer Fläche von 1m² oder mehr, für Doppeltür IP66 mit B gleich 550 mm oder mehr
Türöffnungswinkel	130°
Verschlusssystem	Edelstahlschloss 1/4 Umdr. mit Schlüssel für Doppelbarteinsatz
Wandstärke	1,2 mm und 1,5 mm maßabhängig
Hintere Befestigung	M6-Buchsen
Montageplatte	FeZn 2,5 mm
Innertür	AISI 304L / AISI 316L
Dichtung	Silikon

MÖGLICHE SONDERAUSFÜHRUNGEN

Maße	Einzeltür: B= 1000 mm H= 1600 mm T= 600 mm Doppeltür: B= 1600 mm H= 1450 mm T= 600 mm oder B= 1450 mm H= 1600 mm T= 600 mm
Material	AISI 316L, A316 Titan
Bearbeitung	SN Satiniert, BA Elektropoliert, 2B Matt, Lackieren, Mikrokugelstrahlen, Passivieren
Materialstärken	2 mm oder 3 mm
Hintere Befestigung	Stiftschrauben, M8- oder M10-Buchsen, auf Anfrage ohne Befestigungen
Tür	Glas 3+3, Verschluss mit Schrauben
Seiten	Anwendung Kabeleinführungsplatte auf Seitenwänden, Dach und Boden, Abmessungen H- 20 mm B- 20 mm T- 40 mm (10 mm+30 mm)
Montageplatte	Montage auf Stiftschrauben (blinde Rückwand) A304L oder A316L Stärke 1,5 mm
Dichtung	Polyurethan
Andere Dachneigung	-10° / 10° / 20° / 30°
Anwendung auf Schwenkarm	Ja, mit einer Mindesttiefe von 160 mm
Griffe	Seitlich und Boden
Bauteile auf Anfrage	Innertür AISI 304L / AISI 316L, Transportösen FeZn oder A316 - Beschläge aus A316

Produktzubehör

- / Regendach
- / Sockel
- / Füße
- / Räder
- / Wandbefestigungshalter
- / Wandabstandshalter M10
- / Halter für LEDs und Türpositionsschalter
- / Profilleiste für DIN-Tragschiene
- / Standfuß - Modell PD 649
- / Standfuß - Modell PD 6411
- / Standfuß - Modell PD 3510

Für andere Zubehörteile im Abschnitt „SPEZIELLES ZUBEHÖR“ nachschlagen.

WANDGEHÄUSE MIT TÜR AUS LEXAN UND MODULAREN PANEELEN

EKMV

Wandgehäuse aus Edelstahl AISI 304L mit Lexantür an Scharnieren.
Türöffnungswinkel bis 130° mit Scharnieren links.
Ausgestattet mit Montagesatz Edelstahlabdeckplatten zum Anschrauben, verstellbare Halterungen für DIN-Tragschiene.
Ohne Montageplatte. Schutzart IP66.

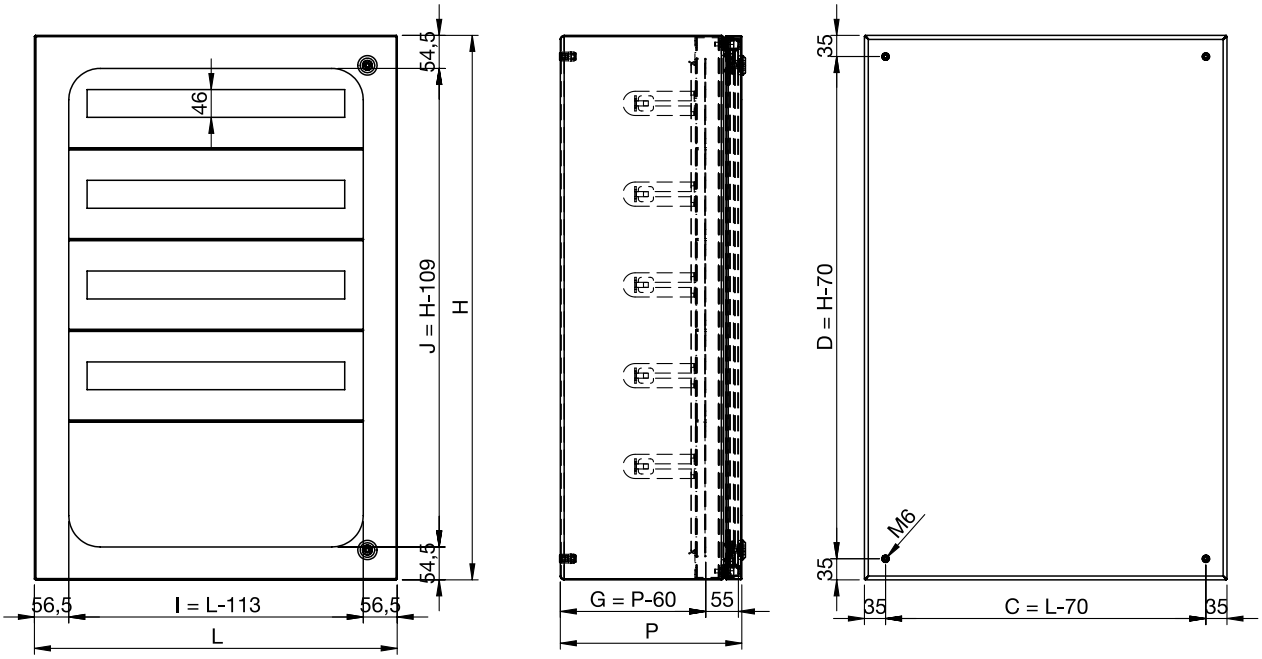

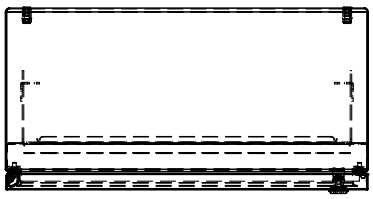

L = B (Breite)
H = H (Höhe)
P = T (Tiefe)

ZERTIFIZIERUNGEN

Serienmäßig	IP66 IK10
Auf Anfrage	Einzeltür: IP69K - AtEx 3GD - UKCA Ex Gesamte Produktpalette: UL/CSA

N° file E231227

TECHNISCHE DATEN

Mindestmaße	B= 200 mm H= 200 mm T= 200 mm
Höchstmaße	Einzeltür: B= 800 mm H= 1600 mm T= 400 mm
Maßabstand	10 mm
Nutztiefe	T- 60 mm
Abstand Wandgehäuse-befestigung	H- 70 mm B- 70 mm, M6-Buchsen, die Befestigungen ändern sich je nach Maßkombinationen
Maße Lexan-Sichtscheibe	Tür mit zwei Schließpunkten: B- 109 mm H- 113 mm Tür mit drei oder mehr Schließpunkten: B- 179 mm H- 139 mm
Einstellung DIN-Tragschienen	90 mm

TECHNISCHE BESCHREIBUNG

Stahltyp	AISI 304L Scotch-Brite
Türstärken	1,2 mm und 1,5 mm maßabhängig
Tür	An Scharnieren, mit Lexan Stärke 4 mm, UV-beständig. Mit Verstärkungsrahmen: für Einzeltür mit einer Fläche von 1m² oder mehr, für Doppeltür IP66 mit B gleich 550 mm oder mehr
Türöffnungswinkel	130°
Verschlusssystem	Edelstahlschloss 1/4 Umdr. mit Schlüssel für Doppelbarteinsatz
Wandstärke	1,2 mm und 1,5 mm maßabhängig
Hintere Befestigung	M6-Buchsen
Montageplatte	Nicht vorhanden
Dichtung	Silikon

MÖGLICHE SONDERAUSFÜHRUNGEN

Maße	Einzeltür: B= 1000 mm H= 1600 mm T= 600 mm Doppeltür: B= 1600 mm H= 1450 mm T= 600 mm oder B= 1450 mm H= 1600 mm T= 600 mm
Material	AISI 316L, A316 Titan
Bearbeitung	SN Satiniert, BA Elektropoliert, 2B Matt, Lackieren, Mikrokugelstrahlen, Passivieren
Materialstärken	2 mm oder 3 mm
Hintere Befestigung	Stiftschrauben, M8- oder M10-Buchsen, auf Anfrage ohne Befestigungen
Tür	Glas 3+3, Verschluss mit Schrauben
Seiten	Anwendung Kabeleinführungsplatte auf Seitenwänden, Dach und Boden, Abmessungen H- 20 mm B- 20 mm T- 85 mm
Montageplatte	Montage Standardplatte, Montage auf Stiftschrauben (blinde Rückwand) A304L oder A316L Stärke 1,5 mm Profilleisten für DIN-Tragschiene
Dichtung	Polyurethan
Kombination und Abmessungen der Modularpaneele	Auf Anfrage
Bauteile auf Anfrage	Transportösen FeZn oder A316 - Beschläge aus A316

Produktzubehör

- / Regendach
- / Sockel
- / Füße
- / Räder
- / Wandbefestigungshalter
- / Wandabstandshalter M10
- / Halter für LEDs und Türpositionsschalter
- / Profilleiste für DIN-Tragschiene
- / Standfuß - Modell PD 649
- / Standfuß - Modell PD 6411
- / Standfuß - Modell PD 3510

Für andere Zubehörteile im Abschnitt „SPEZIELLES ZUBEHÖR“ nachschlagen.

WANDGEHÄUSE MIT SCHRÄGEM DACH UND EINGELASSENER TÜR
EKOH

Wandgehäuse aus Edelstahl AISI 304L. Blindtür mit Scharnieren mit nicht gefalzten schrägen Kanten, komplett mit Hygienische Schlösser aus Edelstahl AISI 316. Türöffnungswinkel: 130° mit Scharnieren links. Mit integriertem schrägem Dach für eine einfachere Reinigung und um zu vermeiden, dass Staub und Mikroorganismen darauf abgelegt werden. Montageplatte 25/10 FeZn. Schutzart IP66.

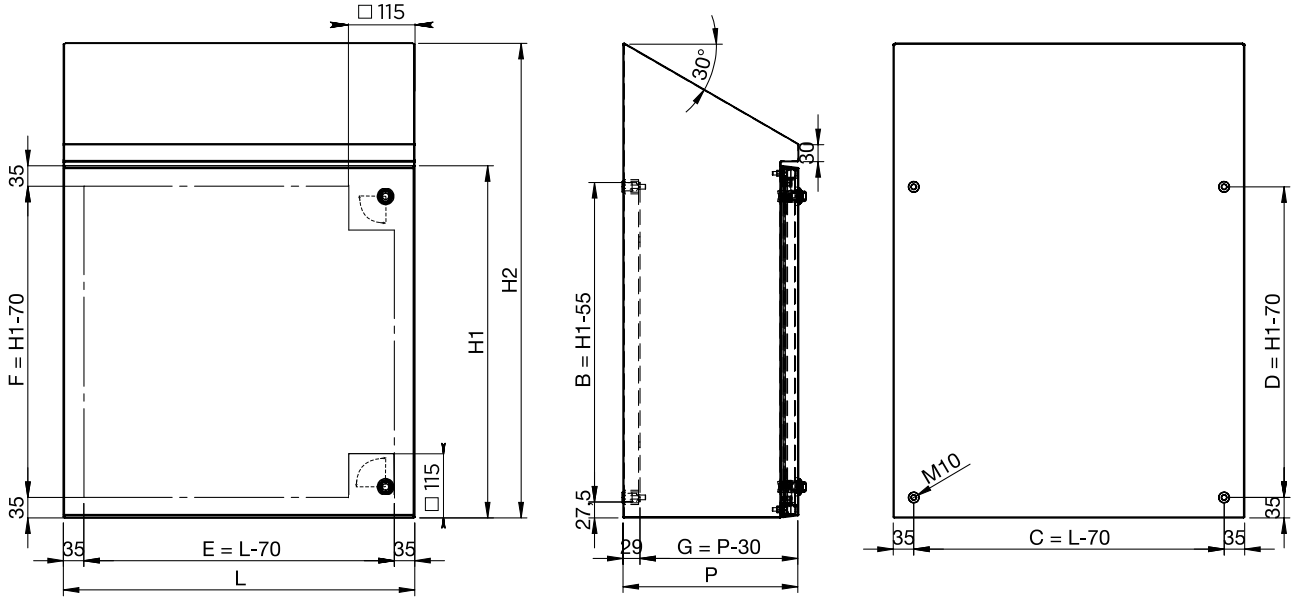

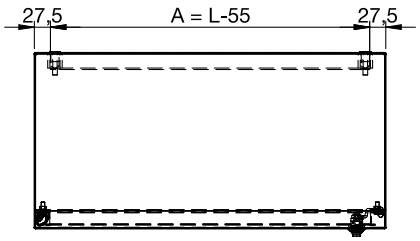

L = B (Breite)
H = H (Höhe)
P = T (Tiefe)

ZERTIFIZIERUNGEN

Serienmäßig	IP66 IK10
Auf Anfrage	Einzeltür: IP69K - AtEx 3GD Gesamte Produktpalette: UL/CSA

N° file E231227

TECHNISCHE DATEN

Mindestmaße	B= 200 mm H1= 200 mm T= 120 mm
Höchstmaße	Einzeltür: B= 1000 mm H= 1600 mm T= 600 mm Doppeltür: B= 1600 mm H= 1450 mm T= 600 mm
Maßabstand	10 mm
Nutzfläche Tür	B- 70 mm H1- 70 mm
Montageplatte	B- 55 mm H- 55 mm für Wandgehäuse mit mindestens einer Seite ≤ 1000 mm, B- 45 mm für Wandgehäuse mit mindestens einer Seite > 1000 mm (> 4 Buchsen)
Nutztiefe	T- 20 mm
Abstand Wandgehäuse-befestigung	Nennhöhe- 70 mm B- 70 mm, M10-Buchsen Die Anzahl der Befestigungen variiert je nach den Kombinationen der Abmessungen

TECHNISCHE BESCHREIBUNG

Stahltyp	AISI 304L Scotch-Brite
Türstärken	1,2 mm und 1,5 mm maßabhängig
Tür	Mit Scharnieren; Geschlossene Tür mit um 7° geneigter unterer und oberer Seite; Mit Stärke 2 mm oder 1,5 mm plus Verstärkungsrahmen, je nach den Abmessungen
Türöffnungswinkel	130°
Verschlusssystem	Schloss Hygienic aus Edelstahl A316 1/4 Umdr. mit Schlüssel
Wandstärke	1,2 mm und 1,5 mm maßabhängig
Hintere Befestigung	M10-Buchsen
Montageplatte	FeZn 2,5 mm
Dachneigung	30°
Dichtung	Silikon

MÖGLICHE SONDERAUSFÜHRUNGEN

Material	AISI 316L, A316 Titan
Bearbeitung	SN Satiniert, BA Elektropoliert, 2B Matt, Lackieren, Mikrokugelstrahlen, Passivieren
Materialstärken	2 mm oder 3 mm
Hintere Befestigung	Stiftschrauben, auf Anfrage ohne Befestigungen
Tür	Lexan, Glas 3+3, Verschluss mit Schrauben, ohne Kantenkippung
Seiten	Anwendung Kabeleinführungsplatte auf Seitenwänden, Dach und Boden, Abmessungen H- 20 mm B- 20 mm T- 40 mm (10 mm+30 mm) auf geneigtem Dach H- 40 mm B- 40 mm
Montageplatte	Montage auf Stiftschrauben (blinde Rückwand) A304L oder A316L Stärke 1,5 mm
Dichtung	Polyurethan
Andere Dachneigung	10° / 20°
Bauteile auf Anfrage	Beschläge aus A316

Produktzubehör

- / Sockel
- / Füße
- / Räder
- / Schaltplantaschen
- / Wandabstandshalter M10
- / Halter für LEDs und Türpositionsschalter
- / Profilleiste für DIN-Tragschiene
- / Standfuß - Modell PD 649
- / Standfuß - Modell PD 6411
- / Standfuß - Modell PD 3510

Für andere Zubehörteile im Abschnitt „SPEZIELLES ZUBEHÖR“ nachschlagen.

WANDGEHÄUSE FÜR 19”-RACK-SYSTEME
EKR

Wandgehäuse aus Edelstahl AISI 304L, bestehend aus zwei Teilen mit Scharnieren und Dichtungen: der erste Teil mit Tür aus Lexan und fixen Edelstahlhaltern für 19"-Racksysteme und der zweite Teil mit 25/10 FeZn-Innenplatte.
Der Abstand zwischen der Innenseite der Tür aus Lexan und dem 19”-Rackhalter beträgt 50 mm.
Schutzart IP66.

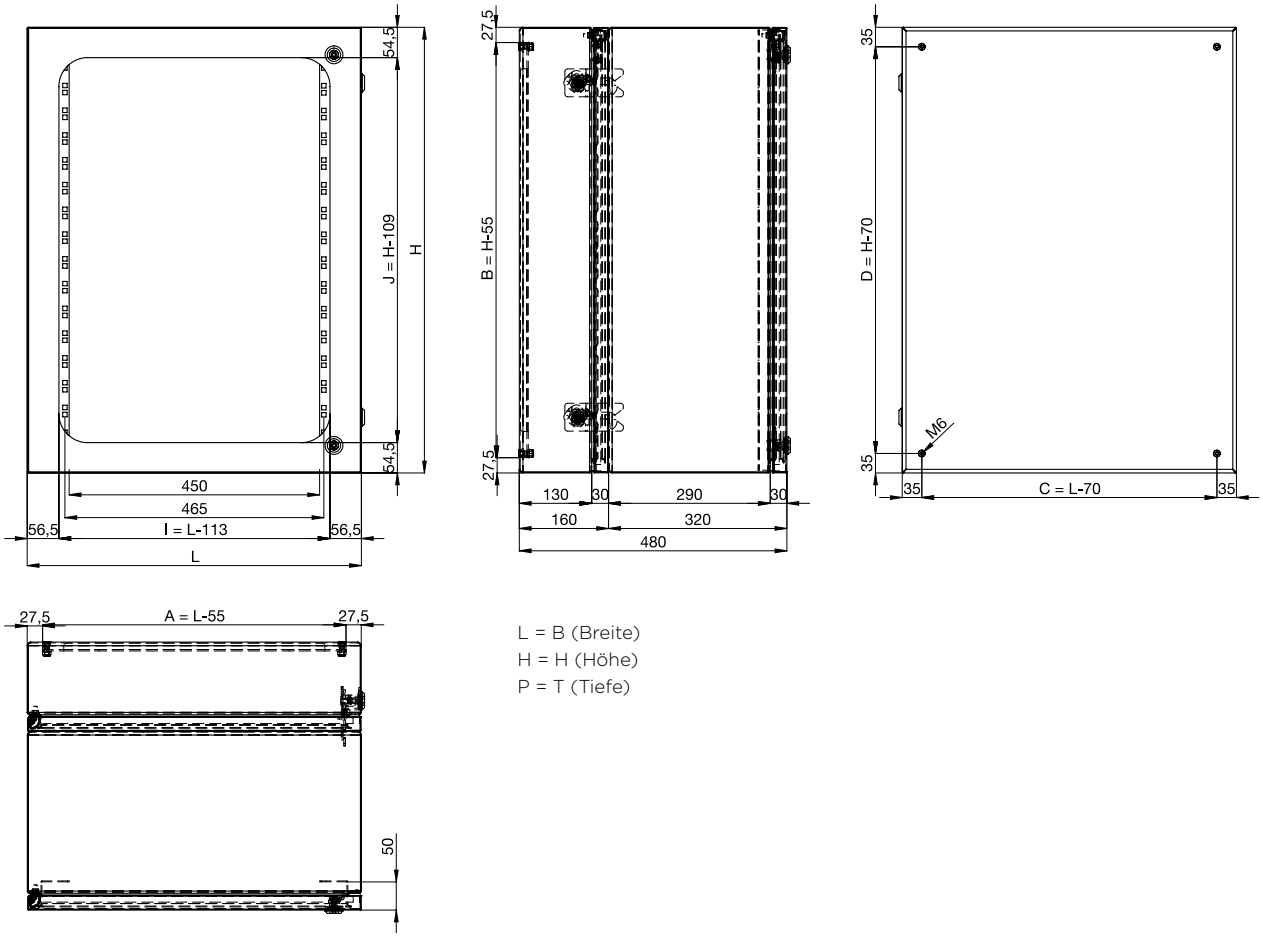

L = B (Breite)
H = H (Höhe)
P = T (Tiefe)

ZERTIFIZIERUNGEN

Serienmäßig	IP66
Auf Anfrage	IP69K - UL - Atex 3GD

N° file E231227

TECHNISCHE DATEN

Mindestmaße	B= 600 mm H= 300 mm T= 280 mm
Höchstmaße	B= 600 mm H= 1500 mm T= 560 mm
Maßabstand	10 mm
Montageplatte	B- 55 mm H- 55 mm (> 4 Buchsen)
Abstand Wandgehäuse-befestigung	H- 70 mm B- 70 mm, M6-Buchsen
Maße Lexan-Sichtscheibe	Tür mit zwei Schließpunkten: B- 109 mm H- 113 mm Tür mit drei oder mehr Schließpunkten: B- 179 mm H- 139 mm
Größte Tiefe Rackteile	410 mm

TECHNISCHE BESCHREIBUNG

Stahltyp	AISI 304L Scotch-Brite
Türstärken	1,2 mm und 1,5 mm maßabhängig
Tür	An Scharnieren, mit Lexan Stärke 4 mm, UV-beständig. Mit Verstärkungsrahmen: für Einzeltür mit einer Fläche von 1m² oder mehr, für Doppeltür IP66 mit B gleich 550 mm oder mehr
Racköffnung	130°
Verschlusssystem	Edelstahlschloss 1/4 Umdr. mit Schlüssel für Doppelbarteinsatz
Wandstärke	1,2 mm und 1,5 mm maßabhängig
Hintere Befestigung	M6-Buchsen
Montageplatte	FeZn 2,5 mm
Dichtung	Silikon

MÖGLICHE SONDERAUSFÜHRUNGEN

Material	AISI 316L, A316 Titan
Bearbeitung	SN Satiniert, BA Elektropoliert, Lackieren, Mikrokugelstrahlen, Passivieren
Hintere Befestigung	Stiftschrauben, M8- oder M10-Buchsen, auf Anfrage ohne Befestigungen
Tür	Geschlossen, Glas 3+3, Verschluss mit Schrauben
Montageplatte	Montage auf Stiftschrauben (blinde Rückwand) A304L oder A316L Stärke 1,5 mm
Dichtung	Polyurethan
Bauteile auf Anfrage	Beschläge aus A316

Für andere Zubehörteile im Abschnitt „SPEZIELLES ZUBEHÖR“ nachschlagen.

WANDGEHÄUSE MIT BLINDTÜR UND BÜNDIGER ÖFFNUNG
EKS

Wandgehäuse aus Edelstahl AISI 304L mit Blindtür an Scharnieren.
Türöffnungswinkel: 115° mit Scharnieren links; die Tür ragt beim Öffnen nicht über die Abmessungen des Wandgehäuses hinaus. Montageplatte 25/10 FeZn.
Schutzart IP66.
Die Modelle mit einer Breite von mehr als 1000 mm werden mit 2 aneinander stoßenden Blindtüren ohne Mittelleiste hergestellt, Schutzart IP66.

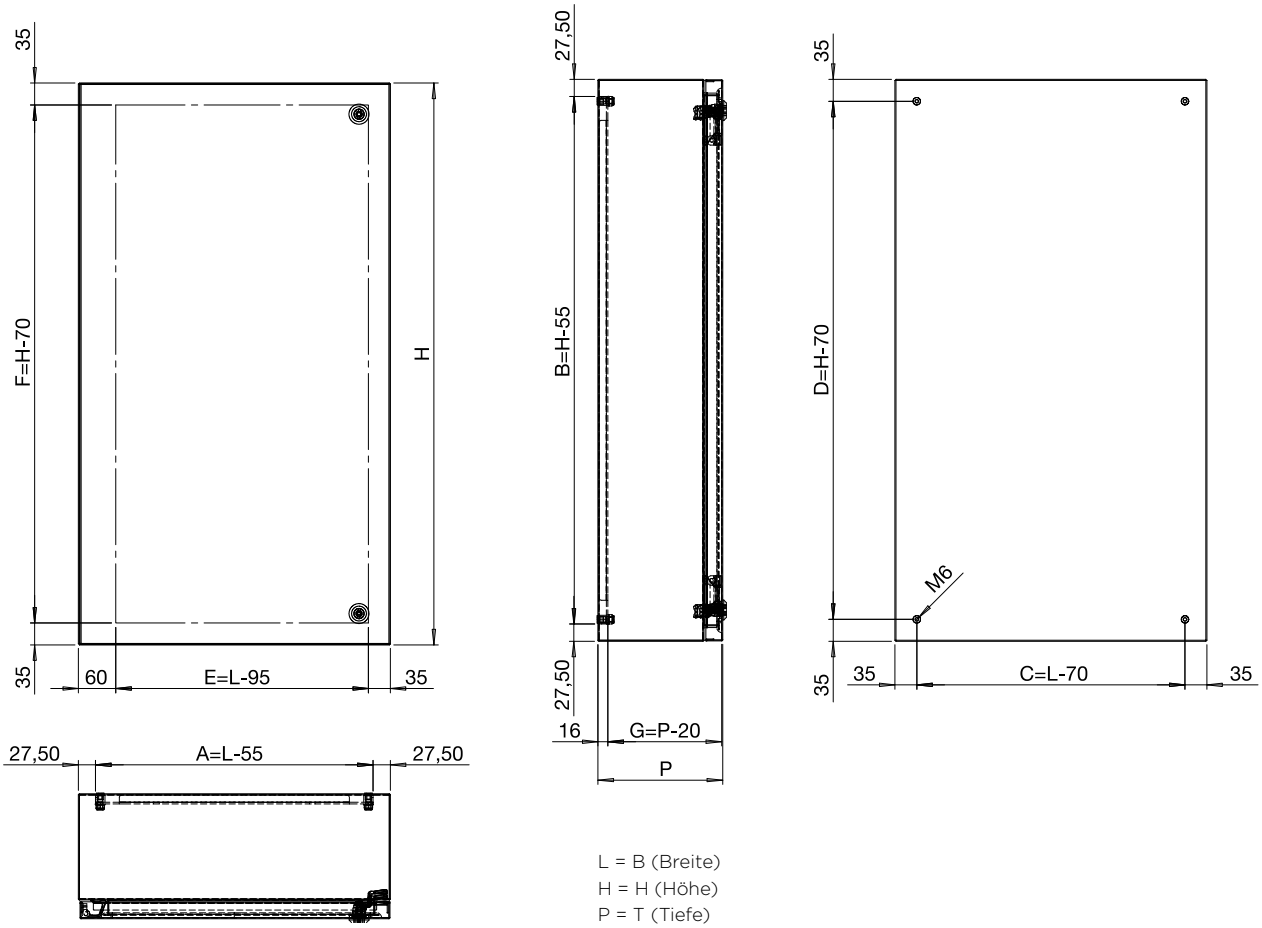

L = B (Breite)
H = H (Höhe)
P = T (Tiefe)

ZERTIFIZIERUNGEN

Serienmäßig	IP66 IK10
Auf Anfrage	Einzeltür: IP69K - Atex 3GD Gesamte Produktpalette: UL/CSA

N° file E231227

TECHNISCHE DATEN

Mindestmaße	B= 200 mm H= 300 mm T= 120 mm
Höchstmaße	Einzeltür: B= 1000 mm H= 1600 mm T= 600 mm Doppeltür: B= 1400 mm H= 1600 mm T= 600 mm
Maßabstand	10 mm
Nutzfläche Tür	B- 95 mm H- 70 mm
Montageplatte	B- 55 mm H- 55 mm für Wandgehäuse mit mindestens einer Seite ≤ 1000 mm, B- 45 mm für Wandgehäuse mit mindestens einer Seite > 1000 mm (> 4 Buchsen)
Nutztiefe	T- 20 mm
Abstand Wandgehäuse-befestigung	H- 70 mm B- 70 mm, M6-Buchsen, die Befestigungen ändern sich je nach Maßkombinationen

TECHNISCHE BESCHREIBUNG

Stahltyp	AISI 304L Scotch-Brite
Türstärken	1,5 mm
Tür	Geschlossen, Innenscharnier, nicht reversible Tür
Türöffnungswinkel	115°
Verschlusssystem	Edelstahlschloss 1/4 Umdr. mit Schlüssel für Doppelbarteinsatz
Wandstärke	1,5 mm
Hintere Befestigung	M6-Buchsen
Montageplatte	FeZn 2,5 mm
Dichtung	Silikon

MÖGLICHE SONDERAUSFÜHRUNGEN

Maximale Abmessungen	Einzeltür: B= 1200mm H= 1600mm T= 600mm Doppeltür: B= 2000mm H= 1480mm T= 600mm
Material	AISI 316L, A316 Titan
Bearbeitung	SN Satiniert, BA Elektropoliert, 2B Matt, Lackieren, Mikrokugelstrahlen, Passivieren
Materialstärken	2 mm
Hintere Befestigung	Stiftschrauben, M8- oder M10-Buchsen, auf Anfrage ohne Befestigungen
Tür	Lexan, Glas 3+3
Seiten	Anwendung Kabeleinführungsplatte auf Seitenwänden, Dach und Boden, Abmessungen H- 20 mm B- 20 mm T- 40 mm (10 mm+30 mm)
Montageplatte	Montage auf Stiftschrauben (blinde Rückwand) A304L oder A316L Stärke 1.5 mm
Dichtung	Polyurethan
Anwendung auf Schwenkarm	Ja, mit einer Mindesttiefe von 130 mm
Griffe	Seitlich und Boden
Bauteile auf Anfrage	Transportösen FeZn oder A316 - Beschläge aus A316 - Geschweißter Rahmen

Produktzubehör

- / Regendach
- / Sockel
- / Füße
- / Räder
- / Schutzfenster
- / Schaltplantaschen
- / Wandbefestigungshalter
- / Wandabstandshalter M10
- / Halter für LEDs und Türpositionsschalter
- / Profilleiste für DIN-Tragschiene
- / Standfuß - Modell PD 649
- / Standfuß - Modell PD 6411
- / Standfuß - Modell PD 3510
- / Abnehmbarer Mittelsteg

Für andere Zubehörteile im Abschnitt „SPEZIELLES ZUBEHÖR“ nachschlagen.

ERHÄLTLICHES ZUBEHÖR

Eine große Auswahl an Zubehör ermöglicht es, jedes Standardmodell oder jedes kundenspezifische Modell so zu vervollständigen, dass es den spezifischen Anforderungen entspricht.
Einige Zubehörteile erfordern eine spezielle Bearbeitung des Wandgehäuses, und ihre Verwendung kann zu einer Änderung der IP-Schutzart führen oder die Zertifizierungen beeinträchtigen. Muss beim Angebot/bei der Bestellung überprüft werden.

AUSSENAUSRÜSTUNGEN

WANDBEFESTIGUNGSHALTER

Wandbefestigungshalter aus Edelstahl H=10 mm zur Befestigung des Wandgehäuses an der Wand, die an die Buchsen auf der Rückseite der Wandgehäuse geschraubt werden. Komplett mit den Befestigungsschrauben.

Code	Beschreibung
Q4SV00023500001	Kit mit 4 Wandbefestigungshaltern aus Edelstahl AISI 304L
Q4SV00023500004	Kit mit 4 Wandbefestigungshaltern aus Edelstahl AISI 316

Die Wandbefestigungshalter sind nicht geeignet für EKOH-Wandgehäuse mit standardmäßigen M10-Buchsen.

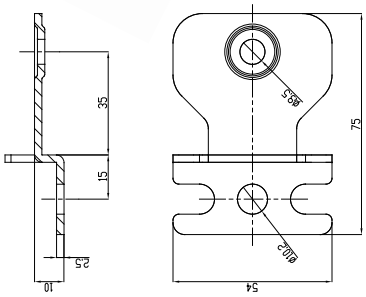

WANDABSTANDSHALTER M10

Wandabstandshalter aus Edelstahl für M10-Buchsen.

Code	Beschreibung
Q4SV00023501336	Wandabstandshalter EKO
Q4SV00023500199	4-teiliger Kit Wandabstandshalter M10

Es muss überprüft werden, ob das Wandgehäuse für die Montage vorgerüstet ist.
Die Wandabstandshalter M10 sind für die Montage an das Modell EKOH Standard geeignet. Für die anderen Modelle müssen die hinteren Buchsen angepasst werden.

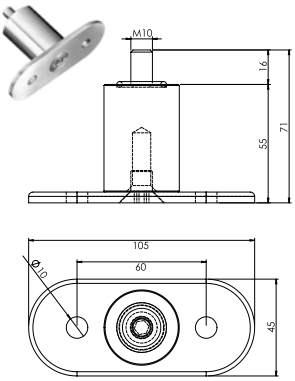

SOCKEL

Sockel aus Edelstahl AISI 304L H= 100 mm / H= 200 mm zum Aufstellen des Wandgehäuses auf dem Boden.

DÄCHER

Dach aus Edelstahl AISI 304L zur Vervollständigung der Anwendungen von Wandgehäusen, die der Witterung ausgesetzt sind. Es ist an den M6-Buchsen auf der Rückseite der Wandgehäuse zu befestigen. An der Vorderseite vorstehend, bleibt es bündig an den Seiten und auf der Rückseite der Wandgehäuse.

Die Zubehörteile müssen im Angebot und in der Bestellung immer angegeben werden.

STANDFÜSSE

Standfuß aus Edelstahl AISI 304L zur Positionierung des Wandgehäuses in Reichweite des Bedieners.

Code	Beschreibung
Q4SV00023500091	MODELL PD 649 (B 560 x H 920 x T 420) Unterer Sockel mit verstellbaren Füßen, auch für die Bodenmontage geeignet; oberer flacher Sockel mit Bohrungen zur Befestigung des Wandgehäuses und verschraubtem Zugang von hinten.
Q4SV00023500151	MODELL PD 6411 (B 560 x H 1120 x T 420) Unterer Sockel mit verstellbaren Füßen, auch für die Bodenmontage geeignet; oberer flacher Sockel mit Bohrungen zur Befestigung des Wandgehäuses und verschraubtem Zugang von hinten.
Q4SV00023500036	MODELL PD 3510 (B 350 x H 1000 x T 220) Unterer Sockel für die Bodenmontage vorgerüstet; oberer flacher Sockel mit Bohrungen zur Befestigung des Wandgehäuses und verschraubtem Zugang von hinten.

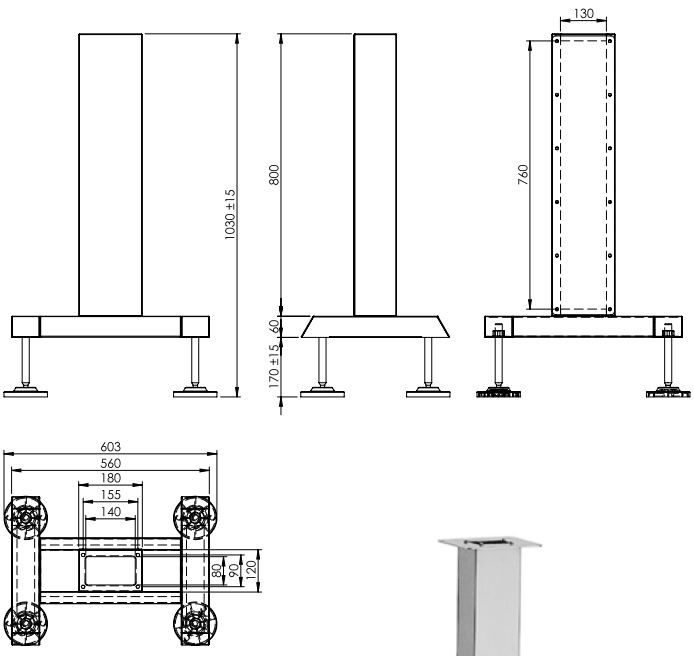

STANDFUSS
MODELL PD 649
MODELL PD 6411

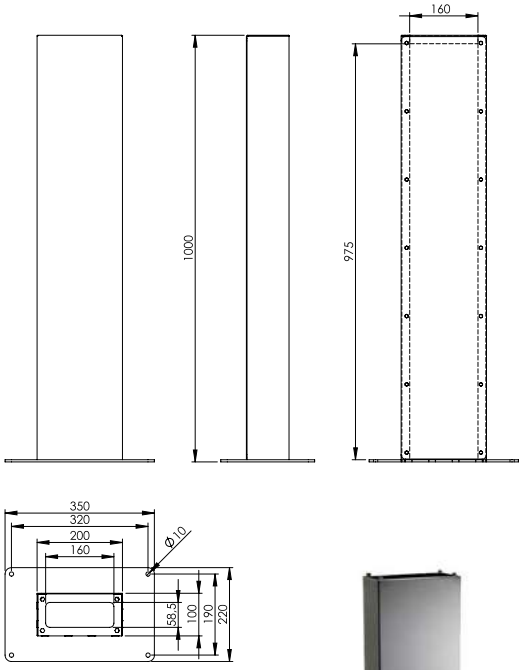

STANDFUSS
MODELL PD 3510

Die Zubehörteile müssen im Angebot und in der Bestellung immer angegeben werden.

FÜSSE UND RÄDER

FÜSSE

IRINOX bietet verschiedene Typen von höhenverstellbaren Füßen an. Wenn Füße hinzugefügt werden, erfordert das eine spezielle Bearbeitung am Bausatz, daher muss die Konfiguration des Produkts, an dem die Füße angebracht werden sollen, bei der Bestellung angegeben werden.

Code	Beschreibung
0133750002.01	Kit mit 4 M20-Füßen Ø 83. Mit zwei Bodenbefestigungsvorrichtungen mit 12 mm Durchmesser. (A)
013707615.01	Kit mit 4 verstellbaren, zylinderförmigen Füßen aus Edelstahl AISI 304 Ø 60 mit M20-Stift. Tragfähigkeit pro Stück 800 N (nur für Schrank mit Sockel). (B)
013707620	Kit mit 4 verstellbaren, zylinderförmigen Füßen aus Edelstahl AISI 304 Ø 60 mit M12-Stift. Tragfähigkeit pro Stück 800 N. (C)
013707500	Kit mit 4 Hygienic-Füßen M20 aus Edelstahl AISI 304 Ø 80. Mit 1 Beschlag für Bodenbefestigung Durchmesser 15 mm. (D)

A

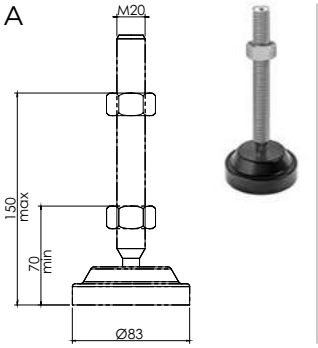

B

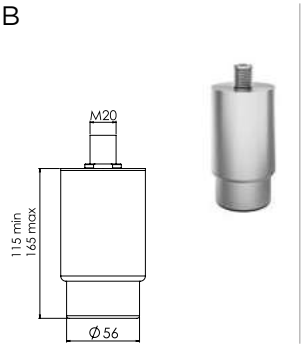

C

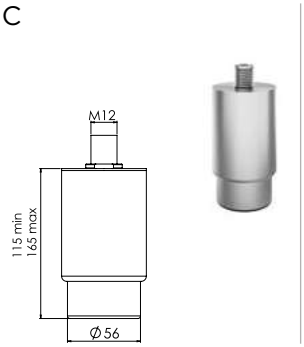

D

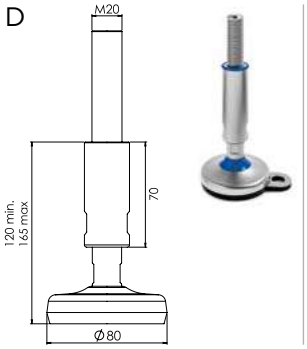

ROLLEN

Bei IRINOX sind zahlreiche Rädertypen erhältlich. Wenn Räder hinzugefügt werden, erfordert das eine spezielle Bearbeitung am Bausatz, daher muss die Konfiguration des Produkts, an dem die Räder angebracht werden sollen, bei der Bestellung angegeben werden.

Code	Beschreibung
013707700	Kit mit 4 Schwenkrädern aus FeZn, Ø 80 mm, zwei davon mit Bremsen, zwei ohne. Tragfähigkeit pro Stück 800 N (A)
013707710	Kit mit 4 Schwenkrädern aus Edelstahl, Ø 80 mm, zwei davon mit Bremsen, zwei ohne. Tragfähigkeit pro Stück 800 N (B)

A

B

Die Montage von Füßen und Rollen erfordert eine zusätzliche Bearbeitung zu Lasten des Kunden, wenn diese separat bestellt werden.

Die Zubehörteile müssen im Angebot und in der Bestellung immer angegeben werden.

FENSTER

SCHUTZFENSTER **FPH** MIT RAHMEN

aus Edelstahl AISI 304L mit folgenden Merkmalen:

Transparente Lexantür (transparente Polycarbonatplatte, Stärke 4 mm, UV-beständig).

Verdeckte Scharniere aus Edelstahl, die einen Öffnungswinkel von 130° gewährleisten.

Verschließung: Schloss aus Edelstahl mit 3 mm Doppelbarteinsatz.

Leichte Reinigung und Hygiene garantiert dank der Form der Rahmen- und Türprofile.

Doppelte Dichtung hinten, um maximale Dichtheit zu gewährleisten.

cURus-Zertifizierung auf Anfrage (einschließlich transparenter Polycarbonatplatte, Stärke 4 mm, mit UL-Zulassung).

Ausführungen auf Anfrage: kundenspezifische Abmessungen, 3+3 bruchsicheres Glas, Schlösser aus Edelstahl AISI 316L, Kolben für vertikales Öffnen.

Schutzart IP66, IK10

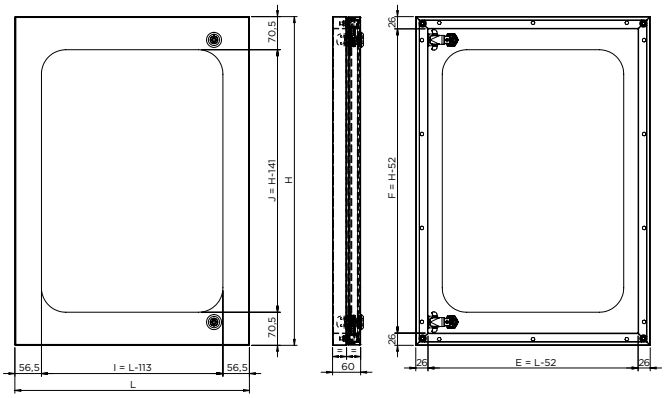

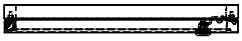

Modell	Code	EKO	EKV	EKOV	EKMV	EKOH	EKS
FPH 50 50	FH0500500060001	•				•	•
FPH 50 70	FH0500700060002	•				•	•
FPH 70 50	FH0700500060001	•				•	•
FPH 75 75	FH0750750060001	•				•	•

Modell	Code	Außenabmessungen mm			Maße Lexan-Sichtscheibe		Nettomaße		Zertifizierungen	IP66 IK10
		L	H	P	I	J	E	F		
FPH 50 50	FH0500500060001	500	500	60	387	359	448	448	auf Anfrage	√
FPH 50 70	FH0500700060002	500	700	60	387	559	448	648	auf Anfrage	√
FPH 70 50	FH0700500060001	700	500	60	587	359	648	448	auf Anfrage	√
FPH 75 75	FH0750750060001	750	750	60	637	609	698	698	auf Anfrage	√

In der Tabelle werden die am häufigsten verwendeten Modelle angegeben. IRINOX kann FPH-Fenster mit einem Abstand von 10 mm und den Mindestmaßen 200 mm x 200 mm x 60 mm und den Höchstmaßen 1000 mm x 1600 mm x 60 mm herstellen.

Die Zubehörteile müssen im Angebot und in der Bestellung immer angegeben werden.

SCHUTZFENSTER **FP** MIT BEFESTIGUNG DIREKT AN DER WAND

aus Edelstahl AISI 304L mit folgenden Merkmalen:

Transparente Lexantür
(transparente Polycarbonatplatte, Stärke 4 mm, UV-beständig).

Tür an Scharnieren
mit Öffnungswinkel 90° oder 180°.

Schnellverschlüsse Fastner
mit Schlüssel EK333.

Ausführungen auf Anfrage:
kundenspezifische Abmessungen, 3+3 bruchsicheres Glas, Ausführungen aus Edelstahl AISI 316L.

Ebenfalls auf Anfrage Schlösser aus Edelstahl, Kolben für vertikales Öffnen.

Schutzart IP65, IK10

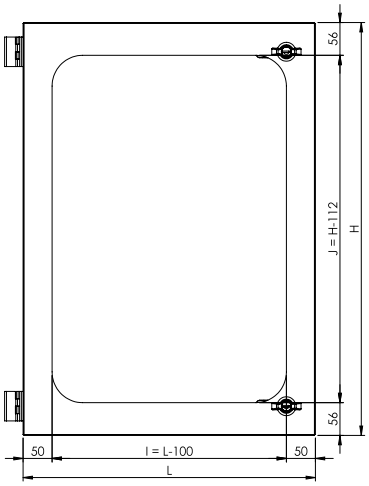

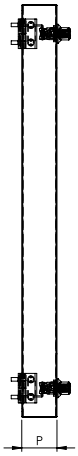

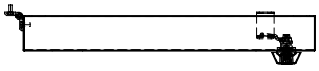

Modell	Code	EKO	EKV	EKOV	EKMV	EKOH	EKS
FP 50 50	FP0500500060001	•				•	•
FP 50 70	FP0500700060001	•				•	•
FP 70 50	FH0700500060001	•				•	•
FP 75 75	FP0750750060001	•				•	•

Modell	Code	Außenabmessungen mm			Maße Lexan-Sichtscheibe		Zertifizierungen	IP65 IK10
		L	H	P	I	J		
FP 50 50	FP0500500060001	500	500	60	400	388	nicht vorhanden	√
FP 50 70	FP0500700060001	500	700	60	400	588	nicht vorhanden	√
FP 70 50	FH0700500060001	700	500	60	600	388	nicht vorhanden	√
FP 75 75	FP0750750060001	750	750	60	650	638	nicht vorhanden	√

In der Tabelle werden die am häufigsten verwendeten Modelle angegeben. IRINOX kann FP-Fenster mit einem Abstand von 10 mm und den Mindestmaßen 200 mm x 200 mm x 60 mm und den Höchstmaßen 1000 mm x 1600 mm x 60 mm herstellen.

Die Zubehörteile müssen im Angebot und in der Bestellung immer angegeben werden.

SCHALTPLANTASCHEN

Schaltplantasche aus Edelstahl AISI 304L oder FeZn, geeignet für die Aufbewahrung von Schaltplänen und anderen Dokumenten in Schaltschränken.

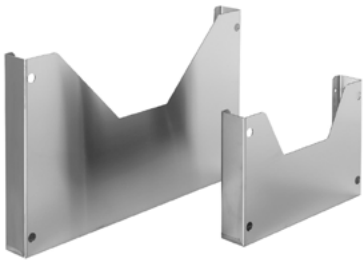

Code	Beschreibung	Außenabmessungen mm B x H x T
Q4SV00023500003	Schaltplantasche aus Edelstahl AISI 304 für A4-Blätter, Befestigung mit elektroverschweißten Stiftschrauben.*	300 x 200 x 45
Q4SV00023500017	Schaltplantasche aus Edelstahl AISI 304 für Tür, B 800 mm für A3-Blätter, Befestigung mit elektroverschweißten Stiftschrauben.*	500 x 300 x 55

Die Befestigungsposition muss im Angebot und in der Bestellung angegeben werden.
* Bei separater Bestellung wird Doppelklebeband für die Befestigung mitgeliefert.

ABNEHMBARER MITTELSTEG - EKS WANDGEHÄUSE

aus Edelstahl AISI 304L / AISI 316L im Verhältnis zum Material des Schaltschranks, um dessen Unversehrtheit zu gewährleisten, mit folgenden Merkmalen

Blaue Silikondichtungen, die die Schutzart IP garantieren und in einem Paket zwischen dem Ständer und dem Wandgehäuse montiert sind.

Der zusätzliche abnehmbare Mittelsteg ermöglicht den Einbau mehrerer Türen in ein einziges Wandgehäuse.

Die Montage am Wandgehäuse wird durch die Verwendung von Schrauben erleichtert.

Verfügbar für Wandgehäuse EKS.

Schutzart IP69K. UR-zertifiziert.

Die Zubehörteile müssen im Angebot und in der Bestellung immer angegeben werden.

VERSCHLUSSSYSTEME

Bei den Standardverschlüssen handelt es sich um eingebaute Schlösser mit 1/4 Umdrehung mit 3-mm-Doppelbarteinsatz.
Bei IP66-Wandgehäusen mit zwei Türen ohne Säule sind die Verschlüsse mit einem Klappgriff mit 3-mm-Doppelbarteinsatz ausgestattet, komplett mit Stangensystem.
Verschlüsse mit anderen Schlosstypen und entsprechenden Schlüsseln sind in den nachstehenden Tabellen angegeben.

Code	Beschreibung
013706541	Verchromtes Zamakschloss mit Einsatz EK 333 (A)
013706511	Verchromtes Zamakschloss mit 8-mm-Vertiefung (B)
013706531	Verchromtes Zamakschloss mit Vertiefung (C)
013706521	Verchromtes Zamakschloss mit 8-mm-Vertiefung (E)
	Feder aus FeZn H=mm*

*Bei der Bestellung muss die Höhe der Feder angegeben werden: 18 - 22 - 24 - 29 - 32 - 40 - 50 mm

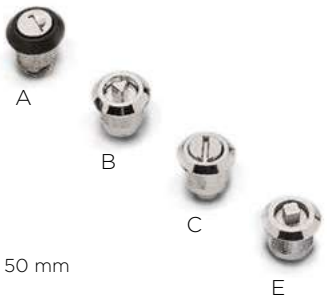

Code	Beschreibung	Version	Symbol für die Vertiefung
013707901	Sechskantschloss aus Edelstahl AISI 304 mit Vertiefung 3 mm (D)	Rechts	Doppelbarteinsatz
013707902	Sechskantschloss aus Edelstahl AISI 304 mit Vertiefung 3 mm (D)	Links	Doppelbarteinsatz
013707908	Sechskantschloss aus Edelstahl AISI 304 mit Vertiefung 5 mm (D)	Rechts	Doppelbarteinsatz
013707909	Sechskantschloss aus Edelstahl AISI 304 mit Vertiefung 5 mm (D)	Links	Doppelbarteinsatz
013707923	Sechskantschloss aus Edelstahl AISI 304 mit Vertiefung 8 mm (E)	Rechts	quadratische Vertiefung
013707924	Sechskantschloss aus Edelstahl AISI 304 mit Vertiefung 8 mm (E)	Links	quadratische Vertiefung
013707918	Sechskantschloss aus Edelstahl AISI 304 mit Vertiefung 8 mm (B)	Rechts	dreieckige Vertiefung
013707919	Sechskantschloss aus Edelstahl AISI 304 mit Vertiefung 8 mm (B)	Links	dreieckige Vertiefung
013707913	Sechskantschloss aus Edelstahl AISI 316 mit Vertiefung 5 mm (D)	Rechts	Doppelbarteinsatz
013707914	Sechskantschloss aus Edelstahl AISI 316 mit Vertiefung 5 mm (D)	Links	Doppelbarteinsatz
013707930	Sechskantschloss aus Edelstahl AISI 316 mit Vertiefung 8 mm (E)	Rechts	quadratische Vertiefung
013707931	Sechskantschloss aus Edelstahl AISI 316 mit Vertiefung 8 mm (E)	Links	quadratische Vertiefung
013707932	Sechskantschloss aus Edelstahl AISI 316 mit Vertiefung 8 mm (B)	Rechts	dreieckige Vertiefung
013707933	Sechskantschloss aus Edelstahl AISI 316 mit Vertiefung 8 mm (B)	Links	dreieckige Vertiefung
013707928	Sechskantschloss aus Edelstahl AISI 316 mit hygienischer Vertiefung	Rechts	hygienischer Vertiefung
013707929	Sechskantschloss aus Edelstahl AISI 316 mit hygienischer Vertiefung	Links	hygienischer Vertiefung
	Feder aus FeZn H=mm*		

*Bei der Bestellung muss die Höhe der Feder angegeben werden: 18 - 22 - 24 - 29 - 32 - 40 - 50 mm

Code	Beschreibung
013706801	Schnellverschluss Fastner mit Einsatz EK 333 (F)
013706821	Schnellverschluss Fastner mit Einsatz 313V2 A3132 (F)
013706831	Schnellverschluss Fastner mit Einsatz R405E (F)
013706871	Schnellverschluss Fastner 34 X 59 mm mit Einsatz EK 333 mit Schlüsselschild (G)
013706891	Schnellverschluss Fastner 34 X 59 mm mit Einsatz R455E mit Schlüsselschild (G)
013706791	Schnellverschluss Fastner ohne Sicherheitseinsatz (H)
013706861	Schnellverschluss Fastner 34 X 59 ohne Sicherheitseinsatz mit Schlüsselschild (I)

Die Federn, Schließmechanismen, Packungen mit den Stangen und Schlüssen sind in den folgenden Tabellen angegeben.

Achtung: Bei den Verschlüssen mit Schlüsselschild ist ein inneres Stangensystem erforderlich.

Die Zubehörteile müssen im Angebot und in der Bestellung immer angegeben werden.

Code	Beschreibung
013706760	T-Griff 34 X 59 mm mit Einsatz EK 333 mit Schlüsselschild (L)
013706750	T-Griff mit Einsatz EK 333 (M)
013706740	T-Griff ohne Sicherheitseinsatz (N)

Code	Beschreibung
013706600	Klappgriff mit Vertiefung 3 mm
013706610	Klappgriff mit Vertiefung 8 mm
013706620	Klappgriff mit Vertiefung 8 mm
013706630	Klappgriff mit Einsatz EK333 (O)
013706640	Klappgriff mit Einsatz E3133 (O)
013706650	Klappgriff mit Einsatz E313V2 A3132 (O)
013706660	Klappgriff mit Einsatz R405E (O)
013706670	Klappgriff mit Einsatz R455E (O)
013706690	Klappgriff mit Einsatz G9233 (O)
013706720	Schließmechanismus (Schranktyp angeben)
013706730	Packung Stangen (Abmessungen und Schranktyp angeben)
013706705	Klappgriff mit Einsatz aus Edelstahl AISI 316*

*Bei der Bestellung den gewünschten Schlüsseltyp angeben

Code	Beschreibung
013706911	Schlüssel mit Vertiefung 8 mm (R)
013706931	Schlüssel EK333 (S)
013706921	Schlüssel mit Vertiefung 8 mm (Q)
013706901	Schlüssel mit Vertiefung 5 mm (P)
013706710	IRINOX-Schlüssel

Für andere Zubehörteile im Abschnitt „SPEZIELLES ZUBEHÖR" nachschlagen.
Die Zubehörteile müssen im Angebot und in der Bestellung immer angegeben werden.

REIHENSCHALTSCHRÄNKE

Baureihe mit aus Edelstahl gefertigten Reihenschaltschränken, die ideal sind als Stromschalt- und Verteilerschränke. Sie sind sehr vielseitig und können je nach Kundenanforderung auf zahlreiche Arten ausgerüstet und mit Zubehör bestückt werden, was unendliche Zusammenstellungsmöglichkeiten erlaubt.

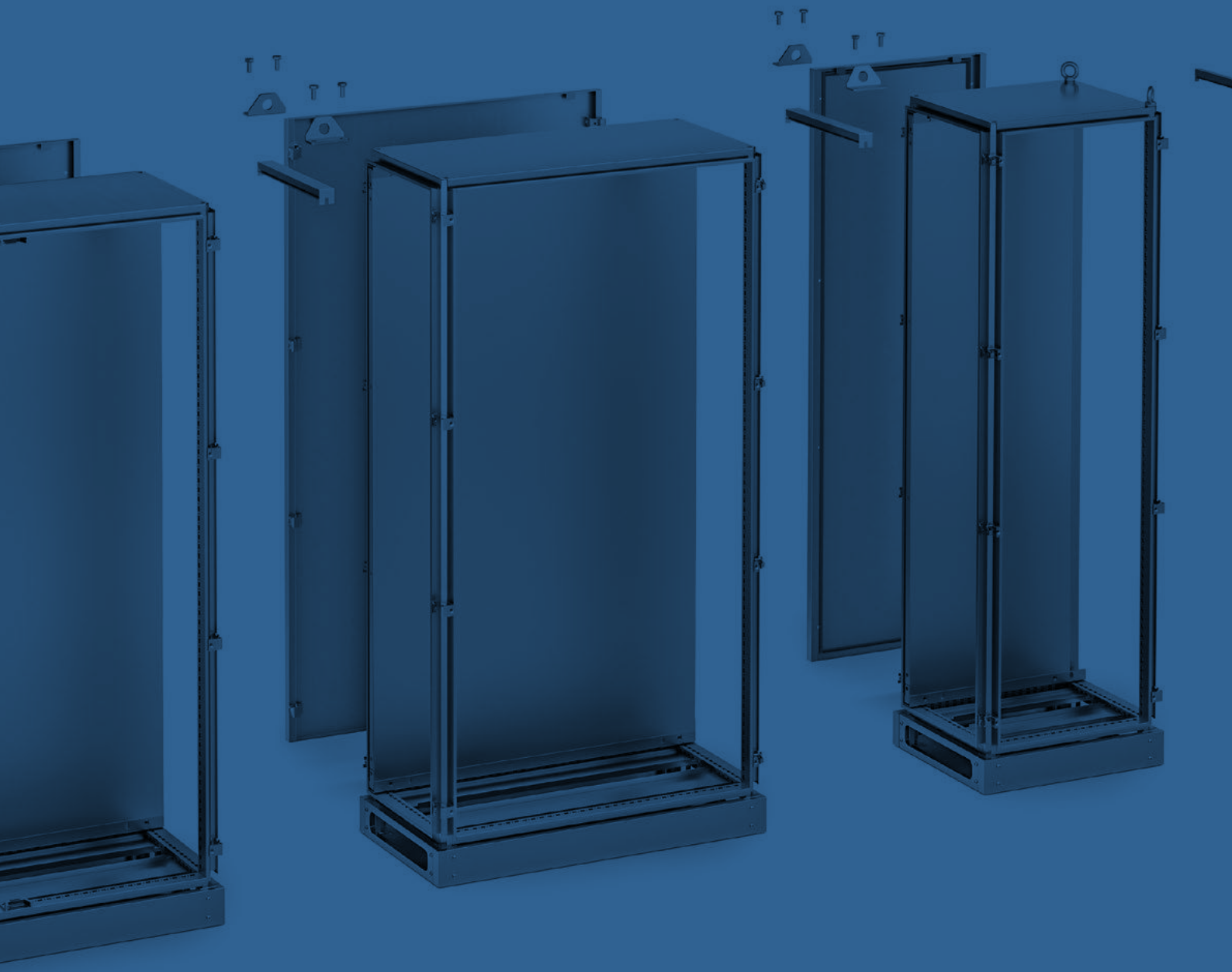

68 REIHENSCHALTSCHRANK, BASISMODELL
MODELL AZ

70 REIHENSCHALTSCHRANK MIT TÜR AUS LEXAN
MODELL AZV

72 REIHENSCHALTSCHRANK MIT TÜR AUS LEXAN UND MODULAREN PANEELEN
MODELL AZMV

74 VERDRAHTUNG SCHRANK
MODELL AZRC

76 ERHÄLTLICHES ZUBEHÖR

TECHNISCHE PLUSPUNKTE

Montageplatte mit Rollen auf Schienen, in der Tiefe verstellbar und von der Seite herausziehbar.

Verstärkungsrahmen an der Tür.

Sehr große Flexibilität und Anpassungsfähigkeit des Produkts an verschiedene modulare Zusammenstellungen.

Ausführung mit zwei Türen ohne Mittelleiste in Schutzart IP66 möglich.

Umkehrbarkeit der Fronttüren und Möglichkeit, die eingeschraubten Seitenwände auszutauschen.

UL-Zertifizierung für Standard-, Spezial- und Reihenprodukte.

REIHENSCHALTSCHRANK BASISSTRUKTUR
AZ

Die Baureihe der Reihenschaltschränke IRINOX aus Edelstahl AISI 304L besteht aus erweiterbaren Strukturen, die für einzelne Anwendungen oder als Mehrfachkombinationen vorgerüstet sind. Das Basismodul mit geschlossener Tür ist die Ausgangsstruktur, die auch zum Anbringen verschiedener Ausstattungen verwendet wird. Die Vielseitigkeit und die einfache Montage ermöglichen die Umkehrung der Fronttüren und den Austausch der verschraubten Seitenwände.
Montageplatte 25/10 FeZn.

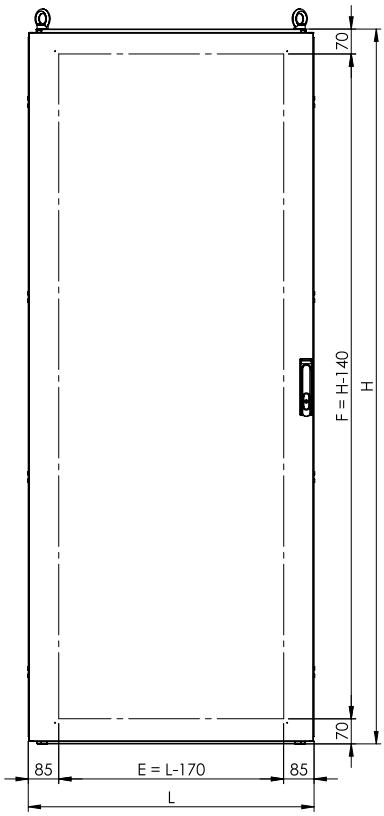

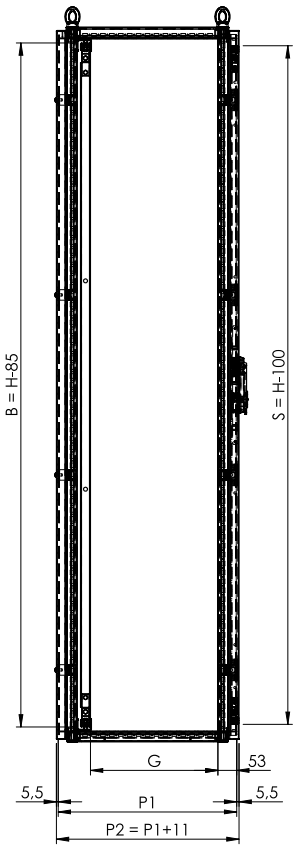

P1= Nenntiefe
P2= Tatsächliche Tiefe

L = B (Breite)
H = H (Höhe)
P = T (Tiefe)

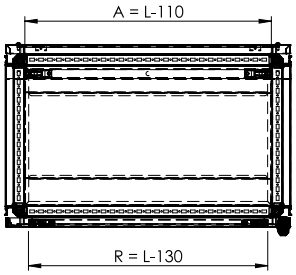

ZERTIFIZIERUNGEN

Serienmäßig	IP66
Auf Anfrage	Einzeltür: IP69K Gesamte Produktpalette: UL-CSA

N° file E231227

TECHNISCHE DATEN

Mindestmaße	B= 200 mm H= 1200 mm T= 200 mm
Höchstmaße	Einzeltür: B= 1200 mm H= 2200 mm T= 1000 mm Doppeltür: B= 2000 mm H= 2200 mm T= 1000 mm
Maßabstand	50 mm
Nutzfläche Tür	E= B- 170 mm F= H- 140 mm
Montageplatte	Zum seitlich Einschieben, A= B- 110 mm B= H- 85 mm
Nutztiefe	G= Nenntiefe-150 (für einzelne Tür) G= Nenntiefe-160 (für zwei Türen ohne Mittelleiste)
Abstand Befestigung Schrank	Position Dreiwege M12 an Dach und Boden: B- 80 mm Nenntiefe - 80 mm Bodenbefestigung M10 mit Sockelfüßen B- 127 mm T- 127 mm

TECHNISCHE BESCHREIBUNG

Stahltyp	AISI 304L Scotch-Brite
Materialstärken	Verkleidung 1,5 mm
Türstärke	1,5 mm
Tür	Tür geschlossen, Innenscharnier, reversibel
Türbefestigung	Mit Scharnieren, mit Rahmen für B ≥ 550 mm
Türöffnungswinkel	115°
Türrahmen	R= T Nenntiefe-130 S= H-100 gelochtes Rohr 20 mm x 20 mm montiert mit Stiftschrauben und Winkelverbindung für Erdung
Verschlusssystem	Versenkbarer Drehgriff
Rückseite Schrank	Stärke 1,5 mm angeschraubt
Seitenteile	Nicht vorhanden, einfach, doppelt
Dachblech	Abnehmbar mit Rahmen für T≥ 650 mm
Schrankboden	Mit abnehmbaren, kombinierbaren Kabelführungsplatten
Montageplatte	FeZn 2,5 mm einzeln bis zu B= 1400mm
Dichtung	Polyurethan

MÖGLICHE SONDERAUSFÜHRUNGEN

Material	AISI 316L, A316 Titan
Bearbeitung	SN Satiniert, Lackieren, Mikrokugelstrahlen, Passivieren
Materialstärken	2 mm
Tür	Scharniere rechts, angeschraubt
Rückseite Schrank	Mit Scharnieren links oder rechts
Seitenteile	Verkleidungspaneele angeschraubt, mit T≥ 650 mm mit Verstärkungsrahmen, der bei der Bestellung anzufordern ist. • Struktur mit Seitenwänden: B total=B+7
Montageplatte	• Material A304L oder A316L Stärke 1,5 mm • Montageplatte Standard B-110, Montageplatte mit verminderter Breite B-55, Montageplatte mit Gesamtbreite B-0 • Montageplatte Standard mit Fronteinbau
Dichtung	Silikon bis H 2000 mm
Anwendung Schwenkarm	Innenverstärkung auf der Höhe des Winkels, kann am Dach oder seitlich angebracht werden
Bauteile auf Anfrage	Transportösen A316, Schrauben A316

Produktzubehör

- / Regendach
- / Staubdichtes Dach 30°
- / Aufsatzmodul
- / Sockel
- / Gestell
- / Füße
- / Räder
- / Schutzfenster
- / Schaltpult
- / Innertür
- / Fester oder drehbarer 19”-Rackhalter
- / Schaltplantaschen
- / Klappbare Ablageflächen
- / Mehrfachzusammenstellung
- / Wandbefestigungshalter
- / Vorgelochter Montagesteg für Tür
- / Vorgelochte Tragschiene für Kabeleinführung
- / Horizontale vorgelochte Montageschiene
- / Vertikale vorgelochte Montageschiene
- / Schwerlastmontageschiene
- / Halter für LEDs und Türpositionsschalter
- / Halter für Versorgungsspannungsgerät
- / Trennwand vertikal und horizontal

Für andere Zubehörteile im Abschnitt „SPEZIELLES ZUBEHÖR“ nachschlagen.

REIHENSCHALTSCHRANK MIT TÜR AUS LEXAN
AZV

Reihenschaltschränke AZV aus Edelstahl AISI 304L
mit transparenten Türen aus Lexan.
Montageplatte 25/10 FeZn.

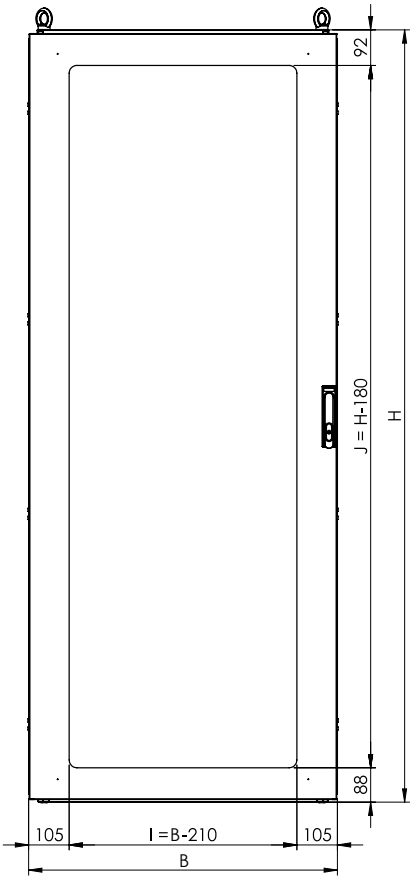

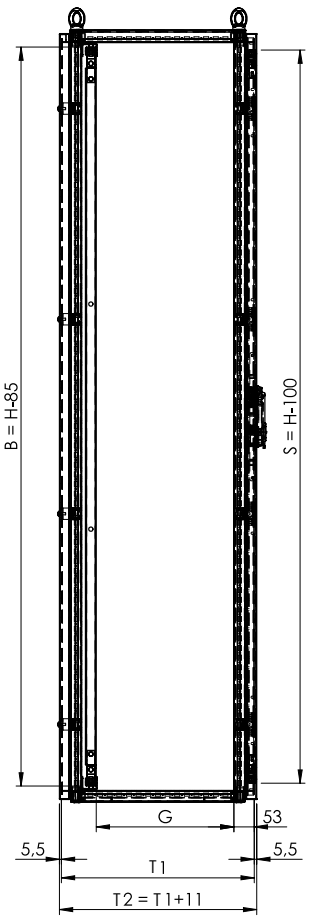

P1= Nenntiefe
P2= Tatsächliche Tiefe

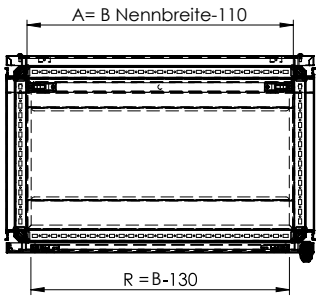

ZERTIFIZIERUNGEN

Serienmäßig	IP66
Auf Anfrage	Einzeltür: IP69K Gesamte Produktpalette: UL-CSA

N° file E231227

TECHNISCHE DATEN

Mindestmaße	B= 200 mm H= 1200 mm T= 200 mm
Höchstmaße	Einzeltür: B= 1200 mm H= 2200 mm T= 1000 mm Doppeltür: B= 2000 mm H= 2200 mm T= 1000 mm
Maßabstand	50 mm
Maße Lexan-Sichtscheibe	I= B- 210 mm J= H- 180 mm
Montageplatte	Seiteneinbau A= B- 110 mm B= H- 85 mm
Nutztiefe	G= T Nenntiefe-150 (für einzelne Tür) G= T Nenntiefe-160 (für zwei Türen ohne Mittelleiste)
Abstand Befestigung Schrank	Position M12-Buchsen: B- 80 mm T Nenntiefe - 80 mm Bodenbefestigung M10 mit Sockelfüßen B- 127 mm T- 127 mm

TECHNISCHE BESCHREIBUNG

Stahltyp	AISI 304L Scotch-Brite
Materialstärken	Verkleidung 1,5 mm
Türstärke	1,5 mm
Tür	Lexan, Innenscharnier, reversibel
Türbefestigung	Mit Scharnieren, mit Rahmen für B ≥ 550 mm
Türöffnungswinkel	115°
Türrahmen	Gelochtes Rohr 20 mm x 20 mm montiert mit Stiftschrauben und Winkelverbindung für Erdung. R= T Nenntiefe-130 S= H-100
Verschlusssystem	Versenkbarer Drehgriff
Rückseite Schrank	Stärke 1,5 mm angeschraubt
Seitenteile	Nicht vorhanden, einfach, doppelt
Dachblech	Abnehmbar mit Rahmen für T≥ 650 mm
Schrankboden	Mit abnehmbaren Kabeleinführungsplatten, ohne Dichtung
Montageplatte	FeZn 2,5 mm
Dichtung	Polyurethan

MÖGLICHE SONDERAUSFÜHRUNGEN

Material	AISI 316L, A316 Titan
Bearbeitung	SN Satiniert, Lackieren, Mikrokugelstrahlen, Passivieren
Materialstärken	2 mm
Tür	Scharniere rechts, angeschraubt, Glas 3+3
Maße Lexan-Sichtscheibe	Kann nach Maß verkleinert werden
Rückseite Schrank	Mit Scharnieren links oder rechts
Seitenteile	Verkleidungspaneele angeschraubt, mit T≥ 650 mm mit Verstärkungsrahmen
Montageplatte	• Material A304L oder A316L Stärke 1,5 mm • Montageplatte Standard B-110, Montageplatte mit verminderter Breite B-55, Montageplatte mit Gesamtbreite B-0 • Montageplatte Standard mit Fronteinbau
Dichtung	Silikon bis H 2000 mm
Anwendung Schwenkarm	Innenverstärkung auf der Höhe des Winkels, kann am Dach oder seitlich angebracht werden
Bauteile auf Anfrage	Transportösen A316, Schrauben A316

Produktzubehör

- / Regendach
- / Staubdichtes Dach 30°
- / Aufsatzmodul
- / Sockel
- / Gestell
- / Füße
- / Räder
- / Schutzfenster
- / Schaltpult
- / Innertür
- / Fester oder drehbarer 19”-Rackhalter
- / Türverriegelung mit Stangen
- / Wandbefestigungshalter
- / Vorgelochter Montagesteg für Tür
- / Vorgelochte Tragschiene für Kabeleinführung
- / Horizontale vorgelochte Montageschiene
- / Vertikale vorgelochte Montageschiene
- / Schwerlastmontageschiene
- / Halter für LEDs und Türpositionsschalter
- / Halter für Versorgungsspannungsgerät
- / Trennwand vertikal und horizontal

Für andere Zubehörteile im Abschnitt „SPEZIELLES ZUBEHÖR“ nachschlagen.

REIHENSCHALTSCHRANK MIT TÜR AUS LEXAN UND MODULAREN PANEELEN
AZMV

Das Modell AZMV besteht aus einer Ausgangsstruktur AZV, an die modulare Paneele hinzugefügt wurden.
Die modularen Paneele können geschlossen sein oder Schlitze haben und verfügen über einstellbare Halter für die Profilleiste für DIN-Tragschiene oder entsprechende Montageplatten.

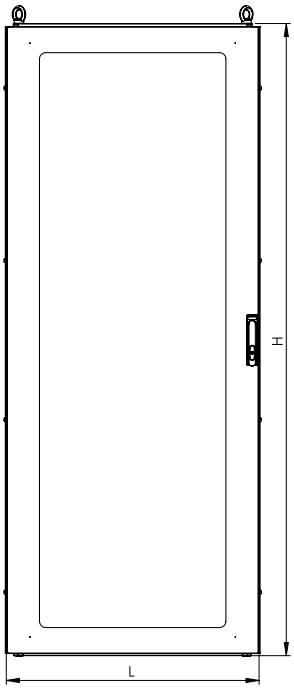

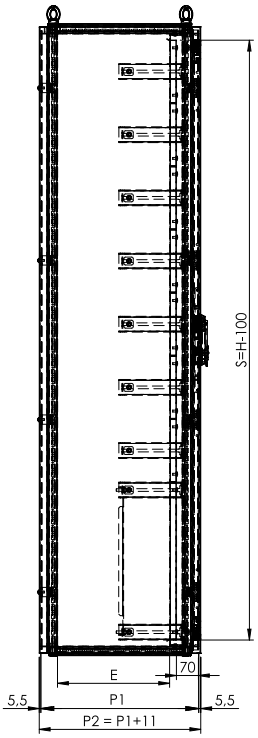

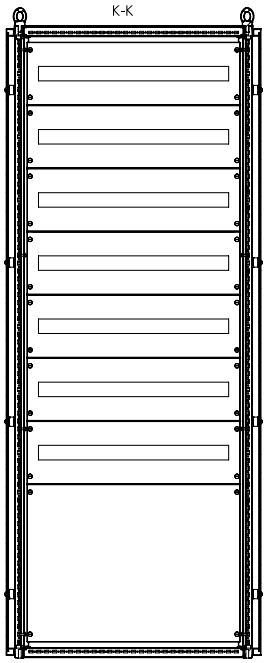

R= Breite der Paneele
S= Höhe der Paneele

P1= Nenntiefe
P2= Tatsächliche Tiefe

L = B (Breite)
H = H (Höhe)
P = T (Tiefe)

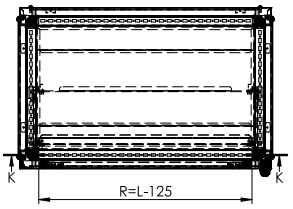

ZERTIFIZIERUNGEN

Serienmäßig	IP66
Auf Anfrage	Einzeltür: IP69K Gesamte Produktpalette: UL-CSA

N° file E231227

TECHNISCHE DATEN

Mindestmaße	B= 200 mm H= 1200 mm T= 200 mm
Höchstmaße	B= 1000 mm H= 2200 mm T= 1000 mm
Maßabstand	50 mm
Maße Lexan-Sichtscheibe	B- 210 mm H- 180 mm
Vordere Nutztiefe	T Nenntiefe - 70 mm
Hintere Nutztiefe	E= T Nenntiefe - 145 mm
Abstand Befestigung Schrank	Position Dreiwege M12 an Dach und Boden: B- 80 mm T Nenntiefe - 80 mm Bodenbefestigung M10 mit Sockelfüßen: B- 127 mm T- 127 mm
Einstellung DIN-Tragschienen	145 mm

TECHNISCHE BESCHREIBUNG

Stahltyp	AISI 304L Scotch-Brite
Materialstärken	Außenverkleidung 1,5 mm, modulare Verkleidung 1,2 mm
Türstärke	1,5 mm
Tür	Tür aus Lexan, Innenscharnier, reversibel
Türbefestigung	Mit Scharnieren, mit Rahmen für B ≥ 550 mm
Türöffnungswinkel	115°
Türrahmen	R= T Nenntiefe- 130 S= H-100 gelochtes Rohr 20 mm x 20 mm montiert mit Stiftschrauben und Winkelverbindung für Erdung
Verschlusssystem	Versenkbarer Drehgriff
Rückseite Schrank	Stärke 1,5 mm angeschraubt
Seitenteile	Nicht vorhanden, einfach, doppelt
Dachblech	Abnehmbar mit Rahmen für T≥ 650 mm
Schrankboden	Mit abnehmbaren Kabeleinführungsplatten ohne Dichtung
Montageplatte	Auf Anfrage für Modularpaneele aus FeZn 2,5 mm
Modularpaneele	Geschlossen oder mit Schlitzen, Stärke 1,2 mm Paneelbreite R= Nennbreite- 125
Dichtung	Polyurethan

MÖGLICHE SONDERAUSFÜHRUNGEN

Material	AISI 316L, A316 Titan
Bearbeitung	SN Satiniert, Lackieren, Mikrokugelstrahlen, Passivieren
Materialstärken	2 mm
Tür	Scharniere rechts, angeschraubt, geschlossen, Glas 3+3
Kombination Abmessungen der Modularpaneele	R= Nennbreite- 100 Zu beachten ist, dass 'H Modularpaneele' gleich 'Nennhöhe des Schranks' -100 mm. Geschlossene Paneele oder Paneele mit Schlitz, angeschraubt oder mit Scharnieren, angeschraubt oder mit Scharnieren und mit Verschluss, mit Profilleisten für DIN-Tragschiene oder mit entsprechender Montageplatte FeZn Stärke 2,5 mm, Hauptschaltergehäuse
Seitenteile	Verkleidungspaneele angeschraubt, mit T≥ 650 mm mit Verstärkungsrahmen
Montageplatte	• Material A304L oder A316L Stärke 1,5 mm • Montageplatte Standard B-110, Montageplatte mit verminderter Breite B-55, Montageplatte mit Gesamtbreite B-0 • Montageplatte Standard mit Fronteinbau
Dichtung	Silikon bis H 2000 mm
Anwendung Schwenkarm	Innenverstärkung auf der Höhe des Winkels, kann am Dach oder seitlich angebracht werden
Bauteile auf Anfrage	Transportösen A316, Schrauben A316

Produktzubehör

- / Regendach
- / Staubdichtes Dach 30°
- / Aufsatzmodul
- / Sockel
- / Gestell
- / Füße
- / Räder
- / Schutzfenster
- / Schaltpult
- / Wandbefestigungshalter
- / Vorgelochter Montagesteg für Tür
- / Vorgelochte Tragschiene für Kabeleinführung
- / Horizontale vorgelochte Montageschiene
- / Vertikale vorgelochte Montageschiene
- / Schwerlastmontageschiene
- / Halter für LEDs und Türpositionsschalter

Für andere Zubehörteile im Abschnitt „SPEZIELLES ZUBEHÖR“ nachschlagen.

VERDRAHTUNG SCHRANK
AZRC

Der verdrahtung Schrank Modell AZRC, ist das Modul für den Anfang oder das Ende der Reihe, und es ist geeignet für den Auf-/Abstieg der Stromkabel.
Gefertigt aus Edelstahl AISI 304L.
Die Montageplatte aus FeZn trennt es von den Schränken, mit denen es kombiniert wird.

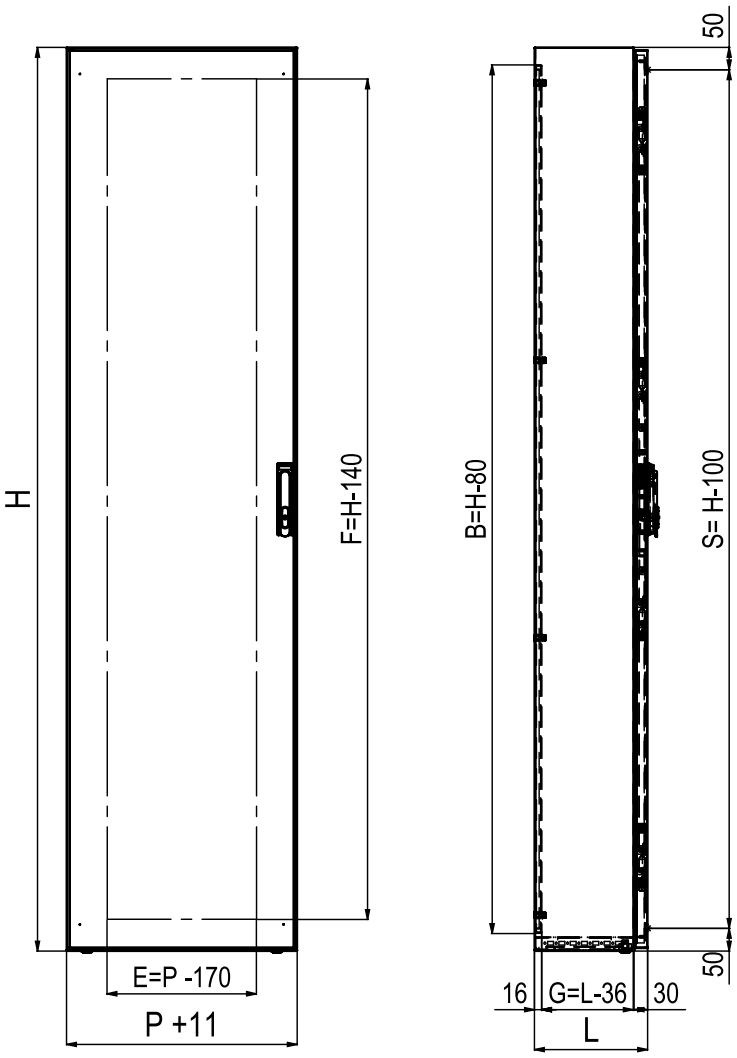

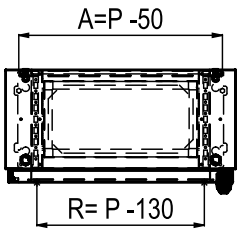

L = B (Breite)
H = H (Höhe)
P = T (Tiefe)

ZERTIFIZIERUNGEN

Serienmäßig	IP66
Auf Anfrage	IP69K - UL/CSA

N° file E231227

TECHNISCHE DATEN

Mindestmaße	B= 200 mm T= 300 mm H= 1200 mm
Höchstmaße	B= 300 mm T= 1000 mm H= 2200 mm
Maßabstand	50 mm
Nutzfläche Tür	E= T Nenntiefe- 170 mm F= H- 140 mm
Montageplatte	A= T Nenntiefe- 50 S= Nennhöhe- 80
Nutztiefe	G= B- 36
Abstand Befestigung Schrank	M6 für die Befestigung am Schrank AZ, variabel je nach Höhe. M12 mit Befestigung am Boden, Seite Tür -50. M10 mit Befestigung am Fußboden mit Füßen Sockel, Seite Tür: B- 52,5 mm P=T Nenntiefe- 127 mm

TECHNISCHE BESCHREIBUNG

Stahltyp	AISI 304L Scotch-Brite
Materialstärken	1,5 mm
Türstärke	1,5 mm
Tür	Geschlossen, Innenscharnier, reversibel
Türbefestigung	Mit Scharnieren, mit Rahmen für B ≥ 550 mm
Türöffnungswinkel	115°
Türrahmen	Gelochtes Rohr 20 mm x 20 mm montiert mit Stiftschrauben und Winkelverbindung für Erdung R= T Nenntiefe-130 S= H-100
Verschlusssystem	Versenkbarer Drehgriff
Wandstärke	1,5 mm
Rückseite Schrank	Gelocht zum Durchführen der Kabel, Befestigung an der Struktur AZ
Schrankboden	Flache Kabeleinführungsplatte komplett mit Polyurethandichtung
Montageplatte	FeZn 2,5 mm
Dichtung	Polyurethan

MÖGLICHE SONDERAUSFÜHRUNGEN

Material	AISI 316L, A316 Titan
Bearbeitung	SN Satiniert, Lackieren, Mikrokugelstrahlen, Passivieren
Materialstärken	2 mm
Tür	Scharniere rechts, angeschraubt
Montageplatte	Material A304L oder A316L 1,5 mm
Dichtung	Silikon bis H 2000 mm
Bauteile auf Anfrage	Transportösen A316, Schrauben A316

Produktzubehör

- / Regendach
- / Staubdichtes Dach 30°
- / Aufsatzmodul
- / Sockel
- / Gestell
- / Füße
- / Räder
- / Schutzfenster
- / Schaltpult
- / Wandbefestigungshalter
- / Vorgelochter Montagesteg für Tür
- / Vorgelochte Tragschiene für Kabeleinführung
- / Horizontale vorgelochte Montageschiene
- / Vertikale vorgelochte Montageschiene
- / Schwerlastmontageschiene
- / Halter für LEDs und Türpositionsschalter

Für andere Zubehörteile im Abschnitt „SPEZIELLES ZUBEHÖR“ nachschlagen.

ERHÄLTLICHES ZUBEHÖR

Eine große Auswahl an Zubehör ermöglicht es, jedes Standardmodell oder jedes kundenspezifische Modell so zu vervollständigen, dass es den spezifischen Anforderungen entspricht. Einige Zubehörteile erfordern eine spezielle Bearbeitung des Schranks, und ihre Verwendung kann zu einer Änderung der IP-Schutzart führen oder die Zertifizierungen beeinträchtigen. Muss beim Angebot/bei der Bestellung überprüft werden.

VERBINDUNGSBAUSATZ

Verschiedene Arten von Bausätzen, um mehrere Reihenschaltschränke miteinander zu verbinden, mit verschiedenen Möglichkeiten zur Konfiguration der Montageplatte.
In der Folge sind die Codes der Ersatzteile für die am häufigsten verwendeten Verbindungsbausätze angegeben, für die anderen Konfigurationen muss bei der Bestellung gefragt werden.

BAUSATZ ZUM VERBINDEN DER STRUKTUREN FÜR REIHENSCHALTSCHRÄNKE

Code	Beschreibung
AZKUA1800400009	Verbindungsbausatz Schaltschrank 180 40
AZKUA1800500009	Verbindungsbausatz Schaltschrank 180 50
AZKUA1800600007	Verbindungsbausatz Schaltschrank 180 60
AZKUA2000400012	Verbindungsbausatz Schaltschrank 200 40
AZKUA2000500008	Verbindungsbausatz Schaltschrank 200 50
AZKUA2000600010	Verbindungsbausatz Schaltschrank 200 60

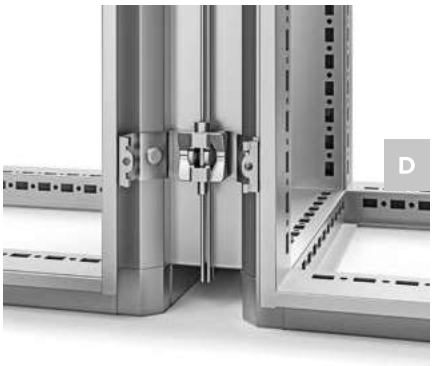

Der Verbindungsbausatz enthält Folgendes:
- / Haken zum Verbinden der Strukturen (siehe Detailansicht D);
- / verschiedene Befestigungsschrauben;
- / Klebedichtung;
- / obere Abdichtung;
- / Hebebügel.

In der Tabelle sind die Verbindungen für die gebräuchlichsten Modelle angegeben. IRINOX kann Reihenschaltschränke mit Abstand 50 mm herstellen. Bitte die Abmessungen der zu verbindenden Module im Angebot und bei der Bestellung angeben.

Die Zubehörteile müssen im Angebot und in der Bestellung immer angegeben werden.

VERBINDUNGSBAUSATZ FÜR PLATTEN UND REIHENSCHALTSCHRÄNKE

A

Standardkonfiguration für nebeneinander befindliche Strukturen mit seitlichen Montageplatten mit reduzierter Breite und mittlerer Montageplatte mit ganzer Breite.
TOT = Montageplatte mit ganzer Breite
PAR = Seitenplatten mit reduzierter Breite
Der Verbindungsbausatz aus FeZn für Schränke AZ mit ganzer/ reduzierter Montageplatte umfasst Folgendes:
/ Haken zum Verbinden der Strukturen (siehe Detailansicht D);
/ verschiedene Schrauben für die Verbindung der Platten;
/ obere Abdichtung;
/ Hebebügel;
/ Klebedichtung.

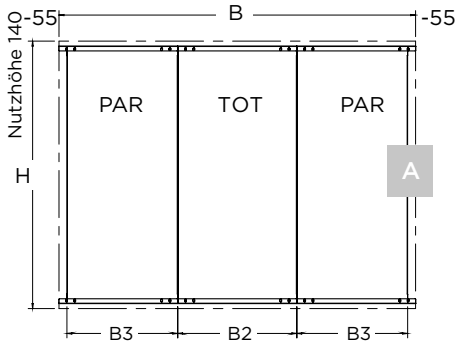

B

Konfiguration auf Anfrage mit ganzer Montageplatte
TOT = Montageplatte mit ganzer Breite

Der Verbindungsbausatz aus FeZn für Schränke AZ mit ganzer Montageplatte umfasst Folgendes:
/ Haken zum Verbinden der Strukturen (siehe Detailansicht D);
/ verschiedene Schrauben für die Verbindung der Platten;
/ obere Abdichtung;
/ Hebebügel;
/ Klebedichtung.

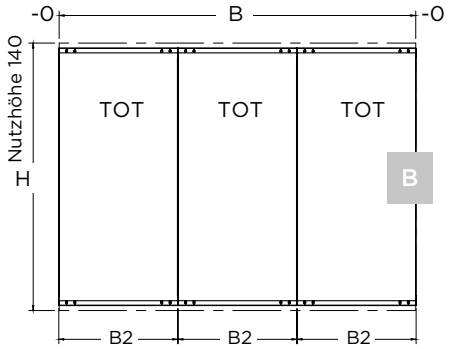

Code Verbindungsbausatz A und B	Beschreibung
AZKUA1800400006	Verbindungsbausatz 180 40 P.i. Par/Tot
AZKUA1800500007	Verbindungsbausatz 180 50 P.i. Par/Tot
AZKUA1800600006	Verbindungsbausatz 180 60 P.i. Par/Tot
AZKUA2000400010	Verbindungsbausatz 200 40 P.i. Par/Tot
AZKUA2000500010	Verbindungsbausatz 200 50 P.i. Par/Tot
AZKUA2000600009	Verbindungsbausatz 200 60 P.i. Par/Tot

C

Konfiguration auf Anfrage mit standardmäßiger unabhängiger Montageplatte
STD = Montageplatte (zum seitlichen Einschieben)
U = Verbindungsbausatz für Montageplatte

Der Verbindungsbausatz FeZn für Schränke AZ mit standardmäßiger, unabhängiger Montageplatte variiert je nach der Höhe des Schaltschranks (H= 1800 mm und H= 2000 mm) und umfasst Folgendes:
/ Verbindungsplatte B= 110 mm (U);
/ Haken zum Verbinden der Strukturen (siehe Detailansicht D);
/ verschiedene Schrauben für die Verbindung der Platten;
/ obere Abdichtung;
/ Hebebügel;
/ Klebedichtung.

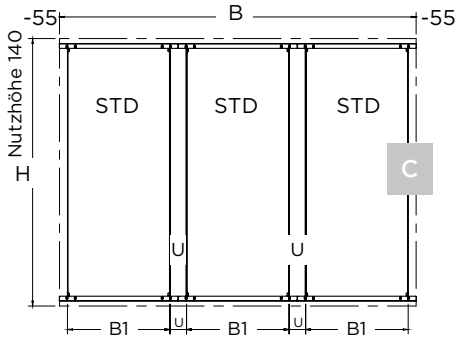

B1 = Breite der Struktur - 110 mm
B2 = Breite der Struktur
B3 = Breite der Struktur - 55 mm

Code Verbindungsbausatz C	Beschreibung
AZKUA1800400007	Verbindungsbausatz 180 40 P.i. Std
AZKUA1800500003	Verbindungsbausatz 180 50 P.i. Std
AZKUA1800600005	Verbindungsbausatz 180 60 P.i. Std
AZKUA2000400007	Verbindungsbausatz 200 40 P.i. Std
AZKUA2000500007	Verbindungsbausatz 200 50 P.i. Std
AZKUA2000600008	Verbindungsbausatz 200 60 P.i. Std

In der Tabelle sind die Verbindungen für die gebräuchlichsten Modelle angegeben. IRINOX kann Reihenschaltschränke mit Abstand 50 mm herstellen. Bitte die Abmessungen der zu verbindenden Module im Angebot und bei der Bestellung angeben.
Die Zubehörteile müssen im Angebot und in der Bestellung immer angegeben werden.

KABELEINFÜHRUNGSPLATTEN

Kabeleinführungsplatte aus Edelstahl AISI 304L, geeignet für Anwendungen mit Kabelverschraubungen. Standardausführung mit flacher Platte, die auf Anfrage durch eine einzelne Schaumstoffplatte oder Moosgummi-Kabeleinführungsplatte ersetzt werden kann.

FLACHE KABELEINFÜHRUNGSPLATTE
(bestehend aus drei Teilen, die bereits in der Standardausstattung enthalten sind)

EINZELNE SCHAUMSTOFFPLATTE

MOOSGUMMI-KABELEINFÜHR-UNGSPLATTE

AUSSENAUSRÜSTUNGEN

DÄCHER

Dach aus Edelstahl AISI 304L zur Vervollständigung der Anwendungen von Schaltschränken, die der Witterung ausgesetzt sind.
1. DACH RAIN: auf allen Seiten überstehend; bei nebeneinander zu platzierenden Kombinationen wird das Dach als Spezialausführung gefertigt.
2. DACH DUST: Staubdichte Ausführung mit 30°-Neigung (es sind verschiedene Neigungen möglich, muss beim Angebot/ bei der Bestellung überprüft werden). Bei nebeneinander zu platzierenden Kombinationen wird das Dach als Spezialausführung gefertigt.

Beide Modelle werden mit M12-Buchsen am Schaltschrank befestigt.

(1)

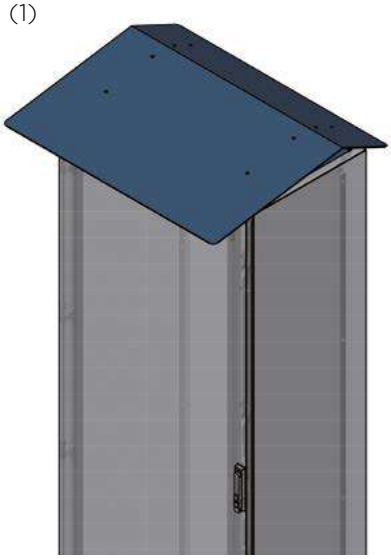

(2)

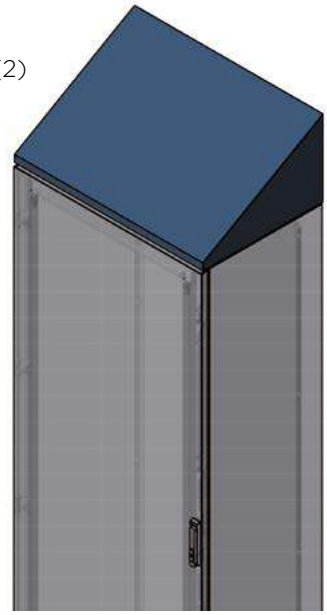

Die Zubehörteile müssen im Angebot und in der Bestellung immer angegeben werden.

SOCKEL

Sockel aus Edelstahl AISI 304L, zum Aufstellen des Schranks auf dem Boden, auf allen vier Seiten kontrollierbar und unten offen.
Jeder Sockel besteht aus 2 Paneelen (vorne/hinten) und zwei blinden Seitenplatten. Bei nebeneinander aufgestellten Schränken sind die Seitenpaneele des Sockels auf der Innenseite gelocht, um die Durchführung von Kabeln zwischen den Sockeln der Schränke zu ermöglichen.

Die Höhe des Standardsockels beträgt je nach Wunsch 100 mm oder 200 mm.
Position der Bohrungen ø12 für die Verankerung des Sockels:
B (Außenmaß Struktur) - 127 mm
T (Außenmaß Struktur) - 127 mm

SOCKELBODEN

Angeschraubtes Abschlussblech aus Edelstahl AISI 304L.

*Der Sockelboden enthält standardmäßig die Moosgummi-Kabeleinführungsplatte.

KABELFACH FÜR REIHENSCHALTSCHRÄNKE

Schutz für Kabel und Stromverteilerschienen, zum Anbringen im oberen Teil der Schränke, aus Edelstahl AISI 304L H= 200 mm.

Die Zubehörteile müssen im Angebot und in der Bestellung immer angegeben werden.

BAUSATZ INNERTÜR AUS EDELSTAHL

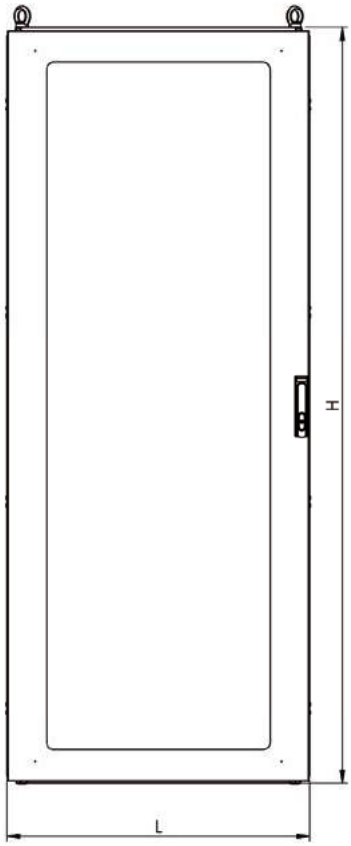

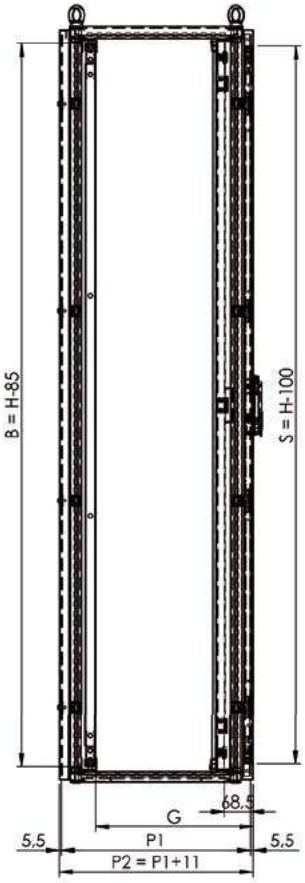

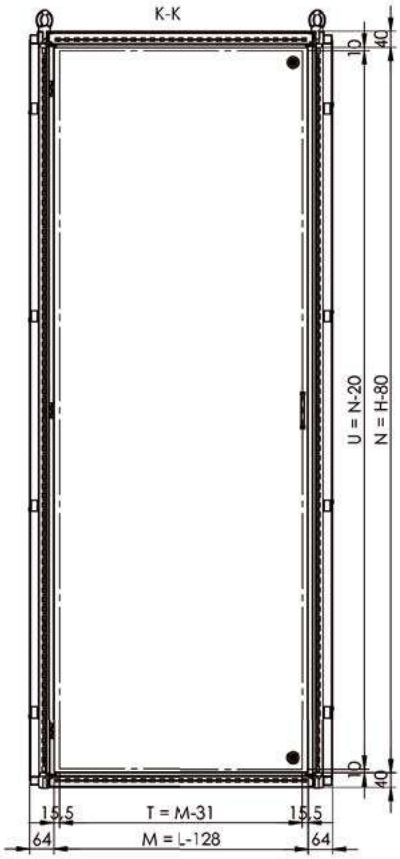

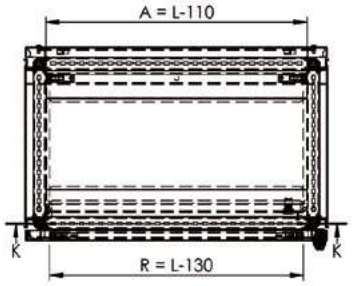

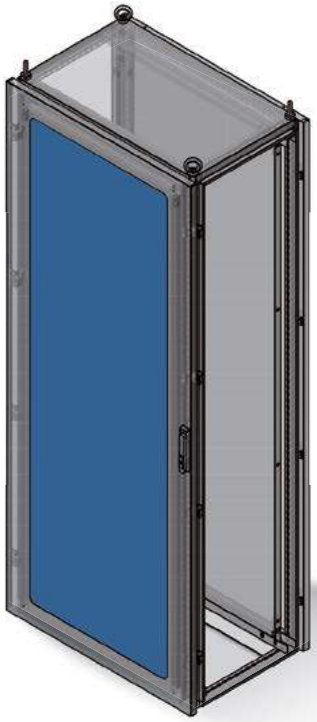

L	Breite
H	Höhe
P	Tiefe
A	Breite der Platte
B	Höhe der Platte
R	Breite des Rahmens
S	Höhe des Rahmens
M	Breite Innertür
N	Höhe Innertür
T	Nutzbreite der Innertür
U	Nutzhöhe der Innertür
G	Nutztiefe

Die Zubehörteile müssen im Angebot und in der Bestellung immer angegeben werden.

BAUSATZ DREHBARER 19”-RACKHALTER

Das Zubehörteil drehbares 19”Rack ist nur für Strukturen mit Einzeltür mit einer Breite zwischen 800 mm und 1000 mm erhältlich.

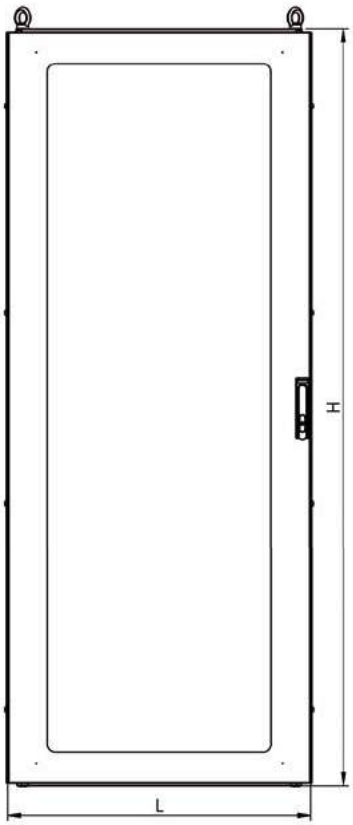

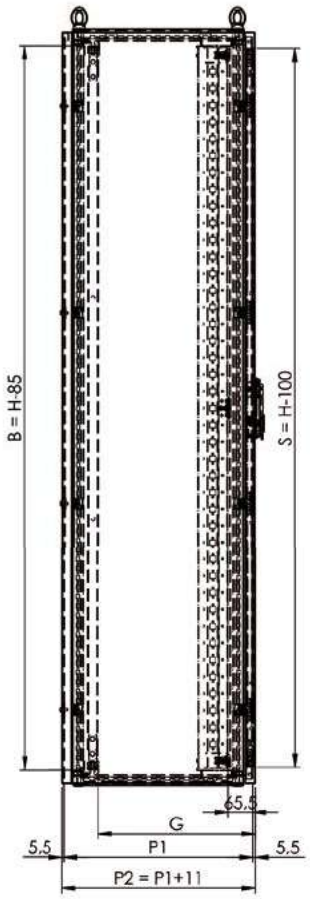

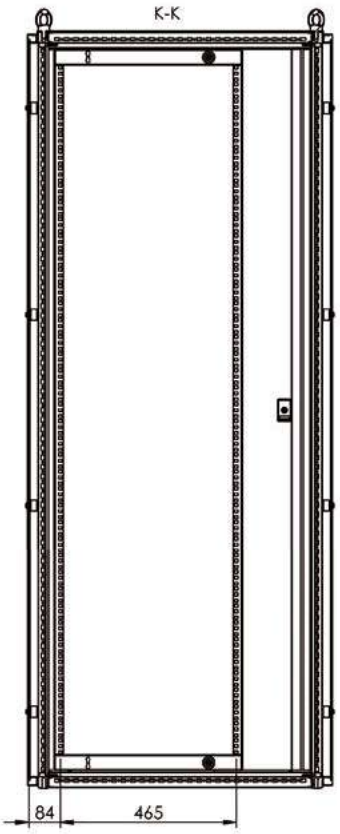

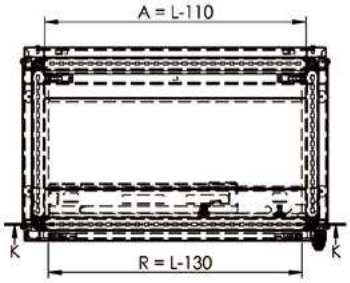

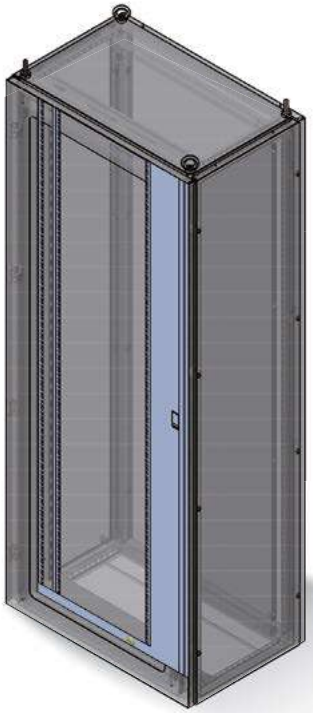

L	Breite
H	Höhe
P	Tiefe
A	Breite der Platte
B	Höhe der Platte
R	Breite des Rahmens
S	Höhe des Rahmens
G	Nutztiefe

Die Zubehörteile müssen im Angebot und in der Bestellung immer angegeben werden.

FENSTER

SCHUTZFENSTER **FPH** MIT RAHMEN

aus Edelstahl AISI 304L mit folgenden Merkmalen:

Transparente Lexantür (transparente Polycarbonatplatte, Stärke 4 mm, UV-beständig).

Verdeckte Scharniere aus Edelstahl AISI 304, die einen Öffnungswinkel von 130° gewährleisten.

Verschließung: Schloss aus Edelstahl mit 3 mm Doppelbarteinsatz.

Leichte Reinigung und Hygiene garantiert dank der Form der Rahmen- und Türprofile.

Doppelte Dichtung hinten, um maximale Dichtheit zu gewährleisten.

Anschläge aus Kunststoff für die automatische Zentrierung der Tür und um ein Quetschen der Dichtung zu vermeiden.

cURus-Zertifizierung auf Anfrage (einschließlich transparenter Polycarbonatplatte, Stärke 4 mm, mit UL-Zulassung).

Ausführungen auf Anfrage: kundenspezifische Abmessungen, 3+3 bruchsicheres Glas, gefertigt aus Edelstahl AISI 316L, Kolben für vertikales Öffnen.

Schutzart IP66, IK10.

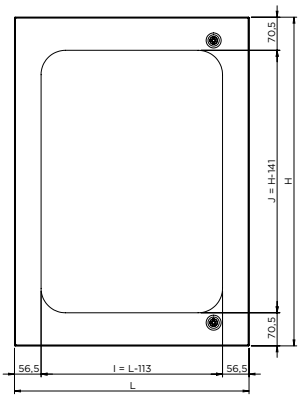

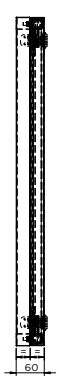

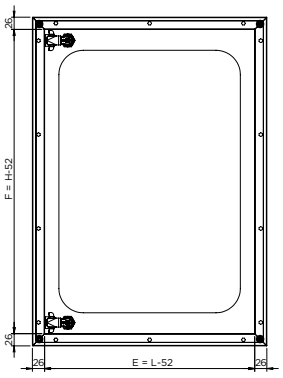

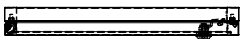

Modell	Code	Basismodell **AZ**	Ausstattung mit Tür aus Lexan **AZV**	Ausstattung mit Modularpaneelen **AZMV**	Kabelaufstieg **AZRC**
FPH 50 50	FH0500500060001	•			•
FPH 50 70	FH0500700060002	•			•
FPH 70 50	FH0700500060001	•			•
FPH 75 75	FH0750750060001	•			•

Modell	Code	Außenabmessungen mm			Maße Lexan-Sichtscheibe		Nettomaße		Zertifizierungen
		L	H	P	I	J	E	F	
FPH 50 50	FH0500500060001	500	500	60	387	359	448	448	auf Anfrage
FPH 50 70	FH0500700060002	500	700	60	387	559	448	648	auf Anfrage
FPH 70 50	FH0700500060001	700	500	60	587	359	648	448	auf Anfrage
FPH 75 75	FH0750750060001	750	750	60	637	609	698	698	auf Anfrage

In der Tabelle werden die am häufigsten verwendeten Modelle angegeben. IRINOX kann FPH-Fenster mit einem Abstand von 10 mm und den Mindestmaßen 200 mm x 200 mm x 60 mm und den Höchstmaßen 1000 mm x 1600 mm x 60 mm herstellen.

Die Zubehörteile müssen im Angebot und in der Bestellung immer angegeben werden.

SCHUTZFENSTER FP MIT BEFESTIGUNG DIREKT AN DER WAND

aus Edelstahl AISI 304L mit folgenden Merkmalen:

Transparente Lexantür (transparente Polycarbonatplatte, Stärke 4 mm, UV-beständig).

Tür an Scharnieren mit Öffnungswinkel 90° oder 180°.

Schnellverschlüsse Fastner mit Schlüssel EK333.

Ausführungen auf Anfrage: kundenspezifische Abmessungen, 3+3 bruchsicheres Glas, Ausführungen aus Edelstahl AISI 316L.

Ebenfalls auf Anfrage Schlösser aus Edelstahl, Kolben für vertikales Öffnen.

Schutzart IP65, IK10.

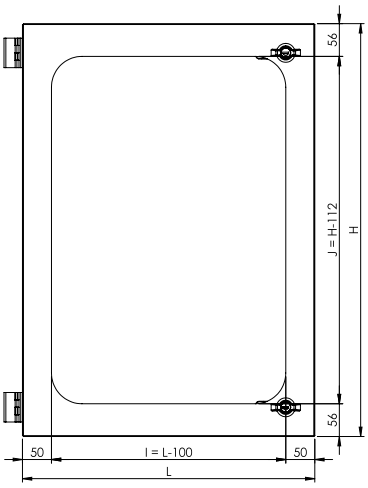

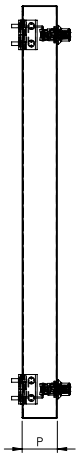

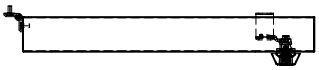

Modell	Code	Basismodell **AZ**	Ausstattung mit Tür aus Lexan **AZV**	Ausstattung mit Modularpaneelen **AZMV**	Kabelaufstieg **AZRC**
FP 50 50	FP0500500060001	•			•
FP 50 70	FP0500700060001	•			•
FP 70 50	FP0700500060001	•			•
FP 75 75	FP0750750060001	•			•

Modell	Code	Außenabmessungen mm			Maße Lexan-Sichtscheibe		Zertifizierungen	IP65 IK10
		L	H	P	I	J		
FP 50 50	FP0500500060001	500	500	60	400	388	nicht vorhanden	√
FP 50 70	FP0500700060001	500	700	60	400	588	nicht vorhanden	√
FP 70 50	FP0700500060001	700	500	60	600	388	nicht vorhanden	√
FP 75 75	FP0750750060001	750	750	60	650	638	nicht vorhanden	√

In der Tabelle werden die am häufigsten verwendeten Modelle angegeben. IRINOX kann FP-Fenster mit einem Abstand von 10 mm und den Mindestmaßen 200 mm x 200 mm x 60 mm und den Höchstmaßen 1000 mm x 1600 mm x 60 mm herstellen.

Die Zubehörteile müssen im Angebot und in der Bestellung immer angegeben werden.

HALTERUNGEN

KLAPPBARE ABLAGEFLÄCHEN

Regalbrett aus Edelstahl AISI 304L, das als Auflagefläche für den Laptop und den PC dient und mit einer Arbeitsfläche verglichen werden kann.

Code	Beschreibung	Außenabmessungen mm B x H x T
ASPRI0600001	Klappbare Ablagefläche für Tür mit B 600 mm	425 x 400 x 20
ASPRI0800001	Klappbare Ablagefläche für Tür mit B 800 mm	625 x 400 x 20
ASPRI1000001	Klappbare Ablagefläche für Tür mit B 1000 mm	825 x 400 x 20

Die Befestigungsposition muss im Angebot und in der Bestellung angegeben werden.

SCHALTPLANTASCHEN

Schaltplantasche aus Edelstahl AISI 304L oder FeZn, geeignet für die Aufbewahrung von Schaltplänen und anderen Dokumenten in Schaltschränken.

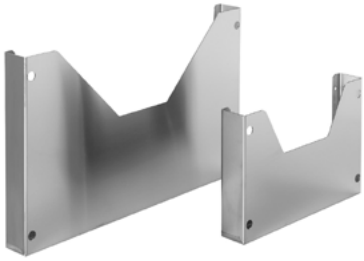

Code	Beschreibung	Außenabmessungen mm B x H x T
Q4SV00023500003	Schaltplantasche aus Edelstahl AISI 304 für A4-Blätter, Befestigung mit elektroverschweißten Stiftschrauben.*	300 x 200 x 45
Q4SV00023500017	Schaltplantasche aus Edelstahl AISI 304 für Tür, B 800 mm für A3-Blätter, Befestigung mit elektroverschweißten Stiftschrauben.*	500 x 300 x 55
Q4SV00023500010	Schaltplantaschen aus FeZn, für Tür mit B 600 mm	426 x 300 x 55
Q4SV00023500005	Schaltplantaschen aus FeZn, für Tür mit B 800 mm	626 x 300 x 55
Q4SV00023500164	Schaltplantaschen aus FeZn, für Tür mit B 1000 mm	826 x 300 x 55

Die Befestigungsposition muss im Angebot und in der Bestellung angegeben werden.
* Bei separater Bestellung wird Doppelklebeband für die Befestigung mitgeliefert.

SCHALTPULT

Konsole mit ganzem Pultdeckel, aus Edelstahl AISI 304, mit 15°-Neigung, komplett mit Scharnieren und Gasfedern. Dank der Öffnung auf der Rückseite kann sie direkt an der Schrankstruktur befestigt werden.

Code	Beschreibung
Q4QM00023500032	MODELL QML 623 für Tür mit B 600 mm
Q4QM00023500033	MODELL QML 823 für Tür mit B 800 mm
Q4QM00023500022	MODELL QML 1023 für Tür mit B 1000 mm

VORGELOCHTER MONTAGESTEG FÜR TÜR

Vorgelochter Montagesteg aus FeZn für Türrahmen, erhältlich für folgende Breiten: 600/800/1000 mm.

Code	Beschreibung
ASUPA0600001	Vorgelochter Montagesteg für Türrahmen mit B 600
ASUPA0800001	Vorgelochter Montagesteg für Türrahmen mit B 800
ASUPA1000001	Vorgelochter Montagesteg für Türrahmen mit B 1000

Zusätzlich zu den in den aufgeführten Listen enthaltenen Produkte kann IRINOX Zubehör in einer Größe herstellen, die der Konfiguration des jeweiligen Schranks entspricht.

Die Zubehörteile müssen im Angebot und in der Bestellung immer angegeben werden.

VERTIKALE VORGELOCHTE MONTAGESCHIENE UND HORIZONTALE VORGELOCHTE MONTAGESCHIENE

Vertikale vorgelochte Montageschiene aus FeZn, Höhe = 1800/2000 mm
und horizontale vorgelochte Montageschiene Tiefe = 400/500/600 mm

Code	Beschreibung
ASPVR1800002	Vertikale vorgelochte Montageschiene H 1800
ASPVR2000001	Vertikale vorgelochte Montageschiene H 2000
ASPOR0400001	Horizontale vorgelochte Montageschiene T 400
ASPOR0500001	Horizontale vorgelochte Montageschiene T 500
ASPOR0600001	Horizontale vorgelochte Montageschiene T 600

SCHWERLASTMONTAGESCHIENE

Vorgelochte Montageschiene aus FeZn, Ø 4,6 und 13x8 mm für den Boden.
Max. Tragfähigkeit 70 kg pro Bügel.

Code	Beschreibung
ASTRF0400001	Schwerlastmontageschiene T 400
ASTRF0500001	Schwerlastmontageschiene T 500
ASTRF0600001	Schwerlastmontageschiene T 600

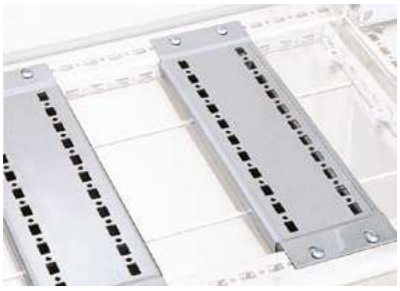

VORGELOCHTE TRAGSCHIENE FÜR KABELEINFÜHRUNG

Vorgelochte Tragschiene aus FeZn

Code	Beschreibung
Q4SV00023500139	Tragschiene für Kabeleinführung B 600
Q4SV00023500138	Tragschiene für Kabeleinführung B 800
Q4SV00023500137	Tragschiene für Kabeleinführung B 1000
Q4SV00023500140	Tragschiene für Kabeleinführung B 1200

Zusätzlich zu den in den aufgeführten Listen enthaltenen Produkte kann IRINOX Zubehör in einer Größe herstellen, die der Konfiguration des jeweiligen Schranks entspricht.

Die Zubehörteile müssen im Angebot und in der Bestellung immer angegeben werden.

FÜSSE UND RÄDER

FÜSSE

IRINOX bietet verschiedene Typen von höhenverstellbaren Füßen an. Wenn Füße hinzugefügt werden, erfordert das eine spezielle Bearbeitung am Bausatz, daher muss die Konfiguration des Produkts, an dem die Füße angebracht werden sollen, bei der Bestellung angegeben werden.

Code	Beschreibung
0133750002.01	Kit mit 4 M20-Füßen Ø 83. Mit zwei Bodenbefestigungsvorrichtungen mit 12 mm Durchmesser. (A)
013707615.01	Kit mit 4 verstellbaren, zylinderförmigen Füßen aus Edelstahl AISI 304 Ø 60 mit M20-Stift. Tragfähigkeit pro Stück 800 N (nur für Schrank mit Sockel). (B)
013707620	Kit mit 4 verstellbaren, zylinderförmigen Füßen aus Edelstahl AISI 304 Ø 60 mit M12-Stift. Tragfähigkeit pro Stück 800 N. (C)
013707500	Kit mit 4 Hygienic-Füßen M20 aus Edelstahl AISI 304 Ø 80. Mit 1 Beschlag für Bodenbefestigung Durchmesser 15 mm. (D)

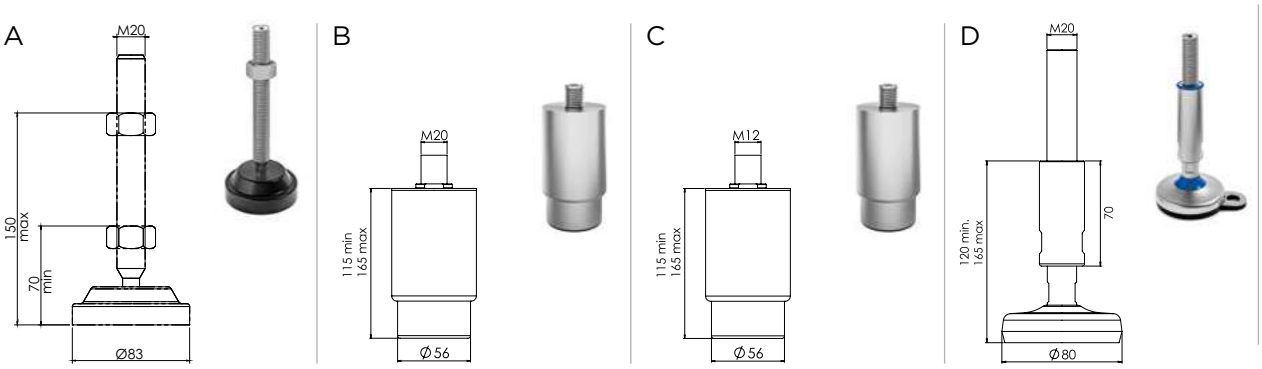

ROLLEN

Bei IRINOX sind zahlreiche Rädertypen erhältlich. Wenn Räder hinzugefügt werden, erfordert das eine spezielle Bearbeitung am Bausatz, daher muss die Konfiguration des Produkts, an dem die Räder angebracht werden sollen, bei der Bestellung angegeben werden.

Code	Beschreibung
013707700	Kit mit 4 Schwenkrädern aus FeZn, Ø 80 mm, zwei davon mit Bremsen, zwei ohne. Tragfähigkeit pro Stück 800 N (A)
013707710	Kit mit 4 Schwenkrädern aus Edelstahl Ø 80 mm, zwei davon mit Bremsen, zwei ohne. Tragfähigkeit pro Stück 800 N (B)

A

B

Die Montage von Füßen und Rollen erfordert eine zusätzliche Bearbeitung zu Lasten des Kunden, wenn diese separat bestellt werden.

Die Zubehörteile müssen im Angebot und in der Bestellung immer angegeben werden.

INNENAUSSTATTUNGEN

HAUPTSCHALTERGEHÄUSE

Struktur aus FeZn mit Tür aus Edelstahl AISI 304L, die direkt am Schrank angeschraubt werden kann. Bei der Bestellung muss angegeben werden, ob die Tür angeschraubt wird oder mit Scharnieren ausgestattet ist.

VERTIKALE TRENNWAND

Vertikale Trennwand, um die Schränke innen in einzelne Einheiten zu unterteilen. Sie sind auf Anfrage aus AISI 304L oder aus Fe/Zn sowie in mikroperforierter Ausführung erhältlich.

Code	Beschreibung	Basismodell **AZ**	Ausstattung mit Tür aus Lexan **AZV**	Ausstattung mit Modularpaneelen **AZMV**	Kabelaufstieg **AZRC**
Q4DV00023500032	Vertikale Trennwand aus FeZn für AZ 180 40	•	•	•	
Q4DV00023500031	Vertikale Trennwand aus FeZn für AZ 200 40	•	•	•	
Q4DV00023500033	Vertikale Trennwand aus FeZn für AZ 180 50	•	•	•	
Q4DV00023500034	Vertikale Trennwand aus FeZn für AZ 200 50	•	•	•	
Q4DV00023500035	Vertikale Trennwand aus FeZn für AZ 180 60	•	•	•	
Q4DV00023500002	Vertikale Trennwand aus FeZn für AZ 200 60	•	•	•	
Q4DV00023500036	Vertikale mikroperforierte Trennwand aus Edelstahl AISI 180 für AZ 40	•	•	•	
Q4DV00023500037	Vertikale mikroperforierte Trennwand aus Edelstahl AISI 200 für AZ 40	•	•	•	
Q4DV00023500038	Vertikale mikroperforierte Trennwand aus Edelstahl AISI 180 für AZ 50	•	•	•	
Q4DV00023500039	Vertikale mikroperforierte Trennwand aus Edelstahl AISI 200 für AZ 50	•	•	•	
Q4DV00023500040	Vertikale mikroperforierte Trennwand aus Edelstahl AISI 180 für AZ 60	•	•	•	
Q4DV00023500041	Vertikale mikroperforierte Trennwand aus Edelstahl AISI 200 für AZ 60	•	•	•	

Zusätzlich zu den in der Liste oben enthaltenen Produkte kann IRINOX Zubehör in einer Größe herstellen, die der Konfiguration des jeweiligen Schranks entspricht.

Die Zubehörteile müssen im Angebot und in der Bestellung immer angegeben werden.

INNENAUSSTATTUNGEN

HORIZONTALE TRENNWÄNDE

Horizontale Trennwand aus FeZn, um das Innere der Schränke unterteilen zu können. Auf Anfrage aus Edelstahl AISI 304L produzierbar.

Code	Beschreibung	Basismodell **AZ**	Ausstattung mit Tür aus Lexan **AZV**	Ausstattung mit Modularpaneelen **AZMV**	Kabelaufstieg **AZRC**
Q4DV00023500056	Horizontale Trennwand aus FeZn für AZ 60 40	•	•		
Q4DV00023500058	Horizontale Trennwand aus FeZn für AZ 60 50	•	•		
Q4DV00023500043	Horizontale Trennwand aus FeZn für AZ 60 60	•	•		
Q4DV00023500059	Horizontale Trennwand aus FeZn für AZ 80 40	•	•		
Q4DV00023500060	Horizontale Trennwand aus FeZn für AZ 80 50	•	•		
Q4DV00023500061	Horizontale Trennwand aus FeZn für AZ 80 60	•	•		
Q4DV00023500062	Horizontale Trennwand aus FeZn für AZ 100 40	•	•		
Q4DV00023500063	Horizontale Trennwand aus FeZn für AZ 100 50	•	•		
Q4DV00023500064	Horizontale Trennwand aus FeZn für AZ 100 60	•	•		
Q4DV00023500065	Horizontale Trennwand aus FeZn für AZ 120 40	•	•		
Q4DV00023500066	Horizontale Trennwand aus FeZn für AZ 120 50	•	•		
Q4DV00023500067	Horizontale Trennwand aus FeZn für AZ 120 60	•	•		

Zusätzlich zu den in der Liste oben enthaltenen Produkte kann IRINOX Zubehör in einer Größe herstellen, die der Konfiguration des jeweiligen Schranks entspricht.

SPEZIELLES ZUBEHÖR

MECHANISCHE TÜRVERRIEGELUNG

Sicherheitssystem, um das Öffnen/Schließen der Türen unter Kontrolle zu haben, anwendbar an nebeneinander platzierten Schränken. Dient zur Verriegelung der Türen untereinander.
Kompatibel mit den Reihenschaltschränken AZ und AZV.

Die Zubehörteile müssen im Angebot und in der Bestellung immer angegeben werden.

WANDBEFESTIGUNGSHALTER

Wandbefestigungshalter aus Edelstahl, Stärke 3 mm, um den Schrank an der Wand zu befestigen, zum Anschrauben am Dach an M12-Buchsen.

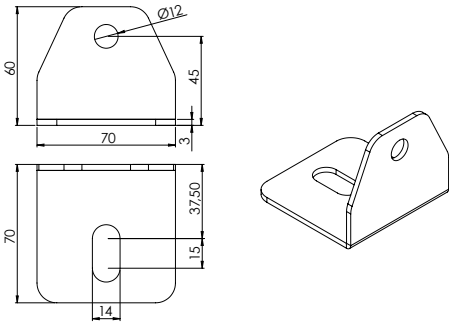

VERSCHLUSSSYSTEME

Bei Standardverschlüssen muss der Klappgriff mit 3-mm-Doppelbarteinsatz eingebaut werden, komplett mit Stangensystem.
Für Griffe mit anderen Schlosstypen und entsprechenden Schlüsseln die nachstehenden Tabellen einsehen.

Code	Beschreibung
013706600	Klappgriff mit Vertiefung 3 mm
013706610	Klappgriff mit Vertiefung 8 mm
013706620	Klappgriff mit Vertiefung 8 mm
013706630	Klappgriff mit Einsatz EK333 (O)
013706640	Klappgriff mit Einsatz E3133 (O)
013706650	Klappgriff mit Einsatz E313V2 A3132 (O)
013706660	Klappgriff mit Einsatz R405E (O)
013706670	Klappgriff mit Einsatz R455E (O)
013706690	Klappgriff mit Einsatz G9233 (O)
013706720	Schließmechanismus (Schranktyp angeben)
013706730	Packung Stangen (Abmessungen und Schranktyp angeben)
013706705	Klappgriff mit Einsatz aus Edelstahl AISI 316*

*Bei der Bestellung den gewünschten Schlüsseltyp angeben

Code	Beschreibung
013706911	Schlüssel mit Vertiefung 8 mm (R)
013706931	Schlüssel EK333 (S)
013706921	Schlüssel mit Vertiefung 8 mm (Q)
013706901	Schlüssel mit Vertiefung 5 mm (P)

Für andere Zubehörteile im Abschnitt „SPEZIELLES ZUBEHÖR“ nachschlagen.
Die Zubehörteile müssen im Angebot und in der Bestellung immer angegeben werden.

SCHRAUBEN

Für alles, was für die Montage von IRINOX-Produkten notwendig ist, verfügen wir über eine große Auswahl an Schrauben.
In den folgenden Tabellen werden die gebräuchlichsten angegeben.

Code	Beschreibung
013707220	Packung mit 25 Innensechskantschrauben mit Zylinderkopf aus Edelstahl M6 x 12 (X)
013707230	Packung mit 25 Innensechskantschrauben mit Zylinderkopf aus Edelstahl M8 x 16 (X)
013707240	Packung mit 25 Innensechskantschrauben mit Senkkopf aus Edelstahl M5 x 16 (W)
013707250	Packung mit 25 Innensechskantschrauben mit Senkkopf aus Edelstahl M6 x 12 (W)
013707260	Packung mit 25 Innensechskantschrauben mit Senkkopf aus Edelstahl M6 x 16 (W)
013707290	Packung mit 25 Edelstahlschrauben Poelier M4 x 16 (U)
013707300	Packung mit 25 Edelstahlschrauben Poelier M5 x 16 (U)
013707320	Packung mit 25 Edelstahlschrauben Poelier M6 x 20 (U)
013707330	Packung mit 25 Edelstahlschrauben Poelier M6 x 25 (U)
013707340	Packung mit 25 Rundkopfschrauben mit Innensechskant aus Edelstahl M6 x 16 13,5 (V)
013707390	Packung mit 16 Sechskantschrauben M6 x 25 (Z)
013707395	Packung mit 20 Sechskantschrauben M6 x 25 (Z)
013707400	Packung mit 16 verzinkten Sechskantschrauben M8 x 25 (Z)
013707405	Packung mit 16 verzinkten Sechskantschrauben M6 x 25 (Z)

X

W

U

V

Z

KÄFIGMUTTERN

Empfohlen für die Befestigung der verschiedenen Elemente an der Struktur und an den Haltern.
Andere Typen sind auf Anfrage erhältlich.

Bestellcode	Beschreibung	Ref. Foto	Packung Stück	kg	m³
013707015	Packung Edelstahlmutter M5	D	50	0,5	0,001
013707020	Packung Edelstahlmutter M6	D	50	0,5	0,001
013707025	Packung Edelstahlmutter M8	D	50	0,5	0,001
013707030	Packung Edelstahlkontermutter M5	C	50	0,5	0,001
013707035	Packung Edelstahlkontermutter M6	C	50	0,5	0,001
013707040	Packung Edelstahlkontermutter M8	C	50	0,5	0,001
013707050	Packung Käfigmutter aus Edelstahl M5 für 8x8 mm	B	50	0,5	0,001
013707060	Packung Käfigmutter M6 für 12x12 mm	B	50	0,5	0,001
013707070	Packung Käfigmutter M8 für 12x12 mm	B	50	0,5	0,001
013707150	Packung Flügelmutter M5 für 13x8 mm	A	50	0,5	0,001
013707160	Packung Flügelmutter M6 für 13x8 mm	A	50	0,5	0,001

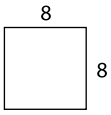

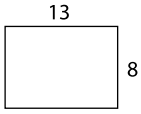

A

B

C

D

Für andere Zubehörteile im Abschnitt „SPEZIELLES ZUBEHÖR“ nachschlagen.
Die Zubehörteile müssen im Angebot und in der Bestellung immer angegeben werden.

F3
K6

EINZELSCHALTSCHRÄNKE

Eine Reihe von Einzelschaltschränken mit Edelstahlgehäusen, die einzeln stehen und nicht ausbaubar sind. Die ideale Lösung für die Erstellung von Anlagen mit Bodenaufstellung.

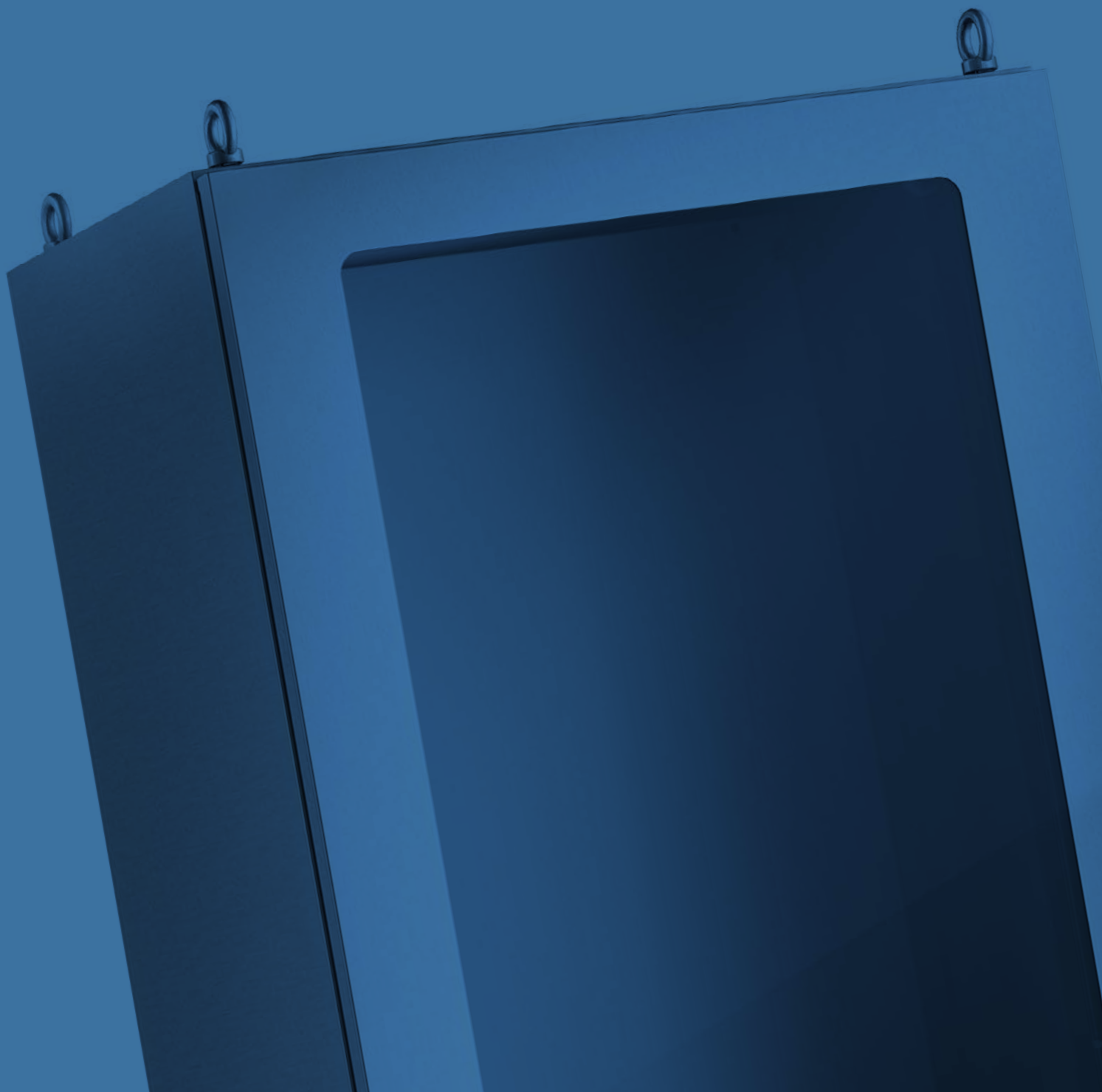

94 EINZELSCHALTSCHRANK
MODELL AS

96 EINZELSCHALTSCHRANK
MIT TÜR AUS LEXAN
MODELL ASV

98 EINZELSCHALTSCHRANK
FÜR WANDMONTAGE MIT
GESCHLOSSENER TÜR
MODELL ASW

100 ERHÄLTLICHES ZUBEHÖR

TECHNISCHE PLUSPUNKTE

Einteiliger Schrank mit Fronttür an Scharnieren, komplett mit vorgelochtem, verzinktem Verstärkungsrahmen.

Mantelrand um 90° gebogen, um eine bessere Haftung und daher auch Dichtigkeit der Dichtung zu gewährleisten

Frontaler Einbau der Platte auf Gleitschienen

Sperre gegen Kippen der Montageplatte für einen einfacheren Einbau.

Transportösen

EINZELSCHALTSCHRANK
AS

Die Baureihe der Einzelschaltschränke von IRINOX aus Edelstahl AISI 304L besteht aus einzelnen, nicht erweiterbaren säulenförmigen Gehäusen mit geschlossenen Türen, die für die Bodenaufstellung geeignet sind. Jede Anwendung kann mit speziellen Ausstattungen vervollständigt werden.
Alle Artikel können nach den vom Kunden eingereichten Zeichnungen mit den angegebenen Maßen gefertigt und vorgebohrt werden und mit kundenspezifischem Zubehör und personalisierten Bearbeitungen vervollständigt werden.

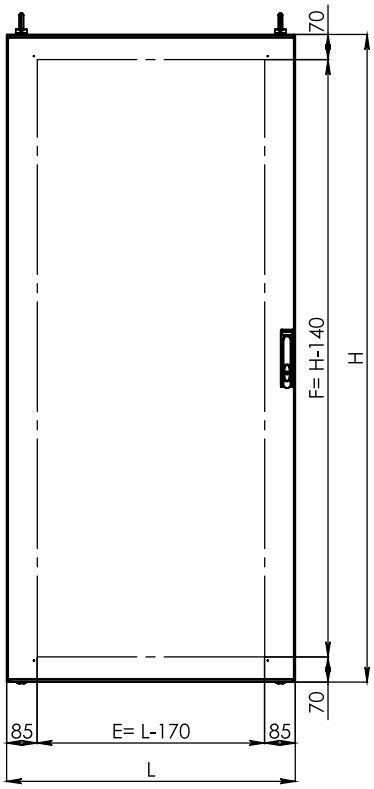

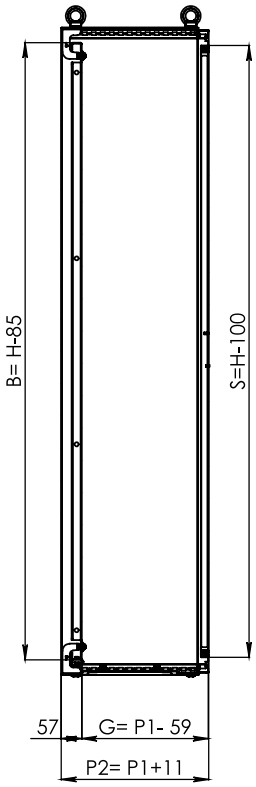

L = B (Breite)
H = H (Höhe)
P = T (Tiefe)

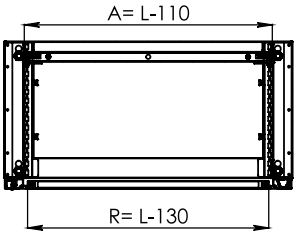

ZERTIFIZIERUNGEN

Serienmäßig	IP66
Auf Anfrage	Einzeltür: Atex 3GD, IP69K Gesamte Produktpalette: UL/CSA

N° file E231227

TECHNISCHE DATEN

Mindestmaße	B= 200 mm H= 1200 mm T= 200 mm
Höchstmaße	Einzeltür: B= 1000mm H= 2000mm T= 600mm Doppeltür: B= 1400mm H= 2000mm T= 600mm
Maßabstand	B und H Abstand 50 mm, P Abstand 10 mm
Nutzfläche Tür	E= B- 170 mm F= H- 140 mm
Montageplatte	Zum Einschieben von vorne A= B- 110 mm B= H- 85 mm
Nutztiefe	G= T Nenntiefe -59 (für einzelne Tür) G= T Nenntiefe -127 (für zwei Türen ohne Mittelleiste)
Abstand Befestigung Schrank	Position M12-Buchsen: B- 80 mm T- 80 mm Bodenbefestigung M10 mit Sockelfüßen: B- 127 mm T- 127 mm

TECHNISCHE BESCHREIBUNG

Stahltyp	AISI 304L Scotch-Brite
Wandstärke	1,5 mm
Türstärken	1,5 mm
Tür	Geschlossen, Innenscharnier, reversibel
Türbefestigung	Mit Scharnieren, mit Rahmen für B ≥ 550 mm
Türöffnungswinkel	115°
Türrahmen	Gelochtes Rohr 20 mm x 20 mm montiert mit Stiftschrauben und Winkelverbindung für Erdung R= T Nenntiefe- 130 S= H- 100
Verschlusssystem	Versenkbarer Drehgriff
Schrankboden	Flache Kabeleinführungsplatte komplett mit Polyurethandichtung
Montageplatte	FeZn 2,5 mm. Höchstzulässige Belastung 400 kg.
Dichtung	Polyurethan

MÖGLICHE SONDERAUSFÜHRUNGEN

Höchstmaße*	Einzeltür: B= 1200 mm H= 2200 mm T= 600 mm Doppeltür: B= 2000 mm H= 2200 mm T= 600 mm
Material	AISI 316L, A316 Titan
Bearbeitung	SN Satiniert, Lackieren, Mikrokugelstrahlen, Passivieren
Materialstärken	2 mm
Tür	Scharniere rechts
Montageplatte	Material A304L oder A316L Stärke 1,5 mm
Dichtung	Silikon bis H 2000 mm
Vorbereitung für die Montage des Schwenkarms	Innenverstärkung auf der Höhe des Winkels, kann am Dach oder seitlich angebracht werden
Bauteile auf Anfrage	Transportösen A316, Schrauben A316

*Muss bei der Anfrage mit der technischen Abteilung ausgewertet werden.

Produktzubehör

- / Regendach
- / Staubdichtes Dach 30°
- / Aufsatzmodul
- / Sockel
- / Gestell
- / Füße
- / Räder
- / Schutzfenster
- / Schaltpult
- / Innertür
- / Fester oder drehbarer 19”-Rackhalter
- / Schaltplantaschen
- / Klappbare Ablageflächen
- / Wandbefestigungshalter
- / Vorgelochter Montagesteg für Tür
- / Vorgelochte Tragschiene für Kabeleinführung
- / Schwerlastmontageschiene
- / Halter für LEDs und Türpositionsschalter
- / Halter für Versorgungsspannungsgerät
- / Abnehmbarer Mittelsteg

Für andere Zubehörteile im Abschnitt „SPEZIELLES ZUBEHÖR“ nachschlagen.

EINZELSCHALTSCHRANK MIT TÜR AUS LEXAN
ASV

Die Baureihe der Einzelschaltschränke von IRINOX aus Edelstahl AISI 304L umfasst auch einzelne, nicht erweiterbare säulenförmige Gehäusen mit Sichttür aus Lexan, die für die Errichtung von Anlagen mit Bodenaufstellung geeignet sind. Jede Anwendung kann mit speziellen Ausstattungen vervollständigt werden.
Alle Artikel können nach den vom Kunden eingereichten Zeichnungen mit den angegebenen Maßen gefertigt und vorgebohrt werden und mit kundenspezifischem Zubehör und personalisierten Bearbeitungen vervollständigt werden.

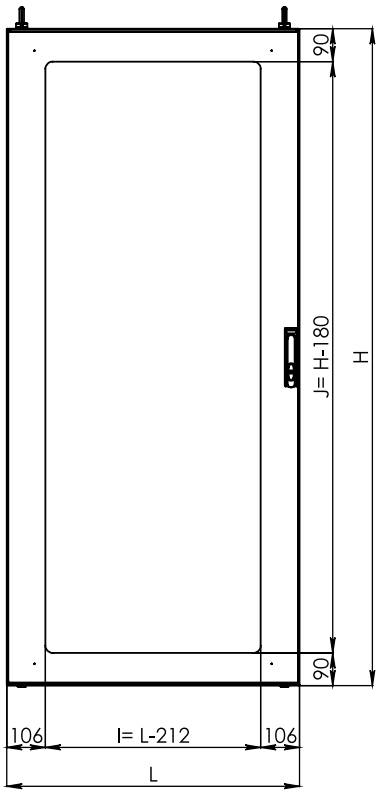

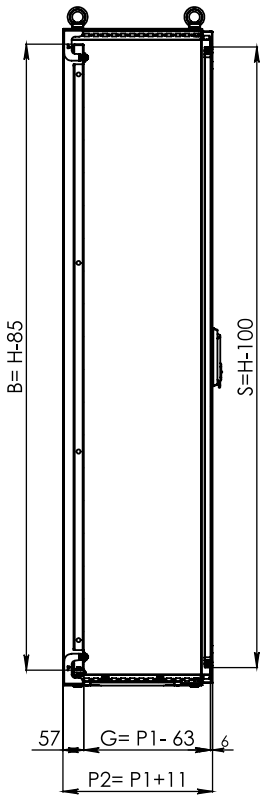

L = B (Breite)
H = H (Höhe)
P = T (Tiefe)

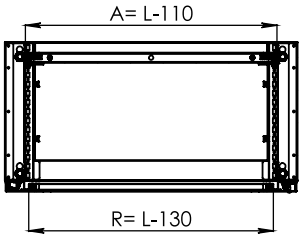

ZERTIFIZIERUNGEN

Serienmäßig	IP66
Auf Anfrage	Einzeltür: Atex 3GD, IP69K Gesamte Produktpalette: UL/CSA

N° file E231227

TECHNISCHE DATEN

Mindestmaße	B= 200 mm H= 1200 mm T= 200 mm
Höchstmaße	Einzeltür: B= 1000mm H= 2000mm T= 600mm Doppeltür: B= 1400mm H= 2000mm T= 600mm
Maßabstand	B und H Abstand 50 mm, P Abstand 10 mm
Maße Lexan-Sichtscheibe	I= B- 210 mm J= H- 180 mm
Montageplatte	Zum Einschieben von vorne A= B- 110 mm B= H- 85 mm
Nutztiefe	G= T Nenntiefe -63 (für einzelne Tür) G= T Nenntiefe -127 (für zwei Türen ohne Mittelleiste)
Abstand Befestigung Schrank	Position M12-Buchsen: B- 80 mm T- 80 mm Bodenbefestigung M10 mit Sockelfüßen B- 127 mm T- 127 mm

TECHNISCHE BESCHREIBUNG

Stahltyp	AISI 304L Scotch-Brite
Wandstärke	1,5 mm
Türstärken	1,5 mm
Tür	Lexan, Innenscharnier, reversibel
Türbefestigung	Mit Scharnieren, mit Rahmen für B ≥ 550 mm
Türöffnungswinkel	115°
Türrahmen	Gelochtes Rohr 20 mm x 20 mm montiert mit Stiftschrauben und Winkelverbindung für Erdung R= T Nenntiefe- 130 S= H- 100
Verschlusssystem	Versenkbarer Drehgriff
Schrankboden	Flache Kabeleinführungsplatte komplett mit Polyurethandichtung
Montageplatte	FeZn 2,5 mm. Höchstzulässige Belastung 400 kg.
Dichtung	Polyurethan

MÖGLICHE SONDERAUSFÜHRUNGEN

Höchstmaße*	Einzeltür: B= 1200 mm H= 2200 mm T= 600 mm Doppeltür: B= 2000 mm H= 2200 mm T= 600 mm
Material	AISI 316L, A316 Titan
Bearbeitung	SN Satiniert, Lackieren, Mikrokugelstrahlen, Passivieren
Materialstärken	2 mm
Tür	Scharniere rechts, Glas 3+3
Montageplatte	Material A304L oder A316L Stärke 1,5 mm
Dichtung	Silikon bis H 2000 mm
Vorbereitung für die Montage des Schwenkarms	Innenverstärkung auf der Höhe des Winkels, kann am Dach oder seitlich angebracht werden
Bauteile auf Anfrage	Transportösen A316, Schrauben A316

*Muss bei der Anfrage mit der technischen Abteilung ausgewertet werden.

Produktzubehör

- / Regendach
- / Staubdichtes Dach 30°
- / Aufsatzmodul
- / Sockel
- / Gestell
- / Füße
- / Räder
- / Schutzfenster
- / Schaltpult
- / Innertür
- / Fester oder drehbarer 19”-Rackhalter
- / Schaltplantaschen
- / Klappbare Ablageflächen
- / Wandbefestigungshalter
- / Vorgelochter Montagesteg für Tür
- / Vorgelochte Tragschiene für Kabeleinführung
- / Schwerlastmontageschiene
- / Halter für LEDs und Türpositionsschalter
- / Halter für Versorgungsspannungsgerät
- / Abnehmbarer Mittelsteg

Für andere Zubehörteile im Abschnitt „SPEZIELLES ZUBEHÖR“ nachschlagen.

EINZELSCHALTSCHRANK FÜR WANDMONTAGE MIT GESCHLOSSENER TÜR
ASW

Einzelschaltschrank aus Edelstahl AISI 304L mit geschlossener Tür an Scharnieren.
Türöffnungswinkel bis 115° mit Scharnieren links.
Montageplatte aus FeZn, Stärke 25/10. Schutzart IP66.
Die Modelle mit einer Breite von mehr als 1000 mm haben zwei Türen ohne Mittelleiste, IP66.

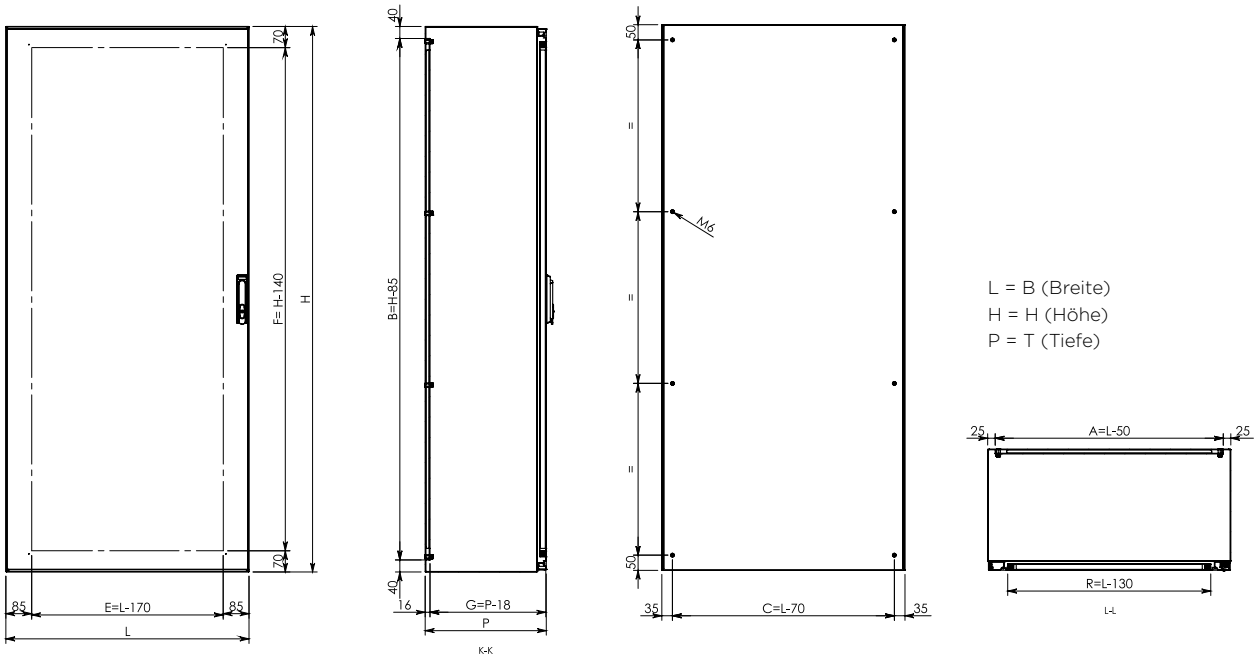

ZERTIFIZIERUNGEN

Serienmäßig	IP66
Auf Anfrage	Einzeltür: Atex 3GD, IP69K Gesamte Produktpalette: UL/CSA

N° file E231227

TECHNISCHE DATEN

Mindestmaße	B= 200 mm H= 1200 mm T= 200 mm
Höchstmaße	Einzeltür: B= 1000mm H= 2000mm T= 600mm Doppeltür: B= 1400mm H= 2000mm T= 600mm
Maßabstand	B und H Abstand 50 mm, P Abstand 10 mm
Nutzfläche Tür	E= B- 170 mm F= H- 140 mm
Montageplatte	Zum Einbauen von vorne A= B- 50 mm B= H- 80 mm
Nutztiefe	G= T- 20 (für einzelne Tür) G= T- 88 (für zwei Türen ohne Mittelleiste)
Abstand Befestigung Schrank	B- 70 mm H- 100 mm

TECHNISCHE BESCHREIBUNG

Stahltyp	AISI 304L Scotch-Brite
Wandstärke	1,5 mm
Türstärken	1,5 mm
Tür	Geschlossen, Innenscharnier, reversibel
Türbefestigung	Mit Scharnieren, mit Rahmen für B ≥ 550 mm
Türöffnungswinkel	115°
Türrahmen	Gelochtes Rohr 20 mm x 20 mm montiert mit Stiftschrauben und Winkelverbindung für Erdung R= T Nenntiefe- 130 S= H- 100
Verschlusssystem	Versenkbarer Drehgriff
Montageplatte	FeZn 2,5 mm. Höchstzulässige Belastung 200 kg.
Dichtung	Polyurethan

MÖGLICHE SONDERAUSFÜHRUNGEN

Höchstmaße*	Einzeltür: B= 1200 mm H= 2200 mm T= 600 mm Doppeltür: B= 2000 mm H= 2200 mm T= 600 mm
Material	AISI 316L, A316 Titan
Bearbeitung	SN Satiniert, BA Elektropoliert, 2B Matt, Lackieren, Mikrokugelstrahlen, Passivieren
Materialstärken	2 mm
Tür	Scharniere rechts, Lexan, Glas 3+3
Montageplatte	Montage auf Stiftschrauben, blinde Rückwand A304L oder A316L Stärke 1,5 mm
Hintere Befestigung	Stiftschrauben, M8- oder M10-Buchsen, auf Anfrage ohne Befestigungen
Dichtung	Silikon bis H 2000 mm

*Muss bei der Anfrage mit der technischen Abteilung ausgewertet werden.

Produktzubehör

- / Wandbefestigungshalter
- / Schutzfenster
- / Schaltplantaschen
- / Klappbare Ablageflächen
- / Vorgelochter Montagesteg für Tür
- / Halter für LEDs und Türpositionsschalter
- / Halter für Versorgungsspannungsgerät
- / Abnehmbarer Mittelsteg

Für andere Zubehörteile im Abschnitt „SPEZIELLES ZUBEHÖR“ nachschlagen.

ERHÄLTLICHES ZUBEHÖR

Eine große Auswahl an Zubehör ermöglicht es, jedes Standardmodell oder jedes kundenspezifische Modell so zu vervollständigen, dass es den spezifischen Anforderungen entspricht. Einige Zubehörteile erfordern eine spezielle Bearbeitung des Schranks, und ihre Verwendung kann zu einer Änderung der IP-Schutzart führen oder die Zertifizierungen beeinträchtigen. Muss beim Angebot/bei der Bestellung überprüft werden.

ABNEHMBARER MITTELSTEG

Mittelsteg aus Edelstahl AISI 304L / AISI 316L im Verhältnis zum Material des Schaltschranks, um dessen Unversehrtheit zu gewährleisten, mit:

Blaue Silikondichtungen, die die IP-Schutzart garantieren und in einem Paket zwischen Ständer und Schaltschrank montiert sind.

Der zusätzliche abnehmbare Mittelsteg ermöglicht den Einbau mehrerer Türen in einem einzigen Schrank.

Die Montage auf dem Schrank wird durch die Verwendung von Schrauben erleichtert.

Schutzgrad IP69K.
UR-zertifiziert.

KABELEINFÜHRUNGSPLATTEN

Kabeleinführungsplatte aus Edelstahl AISI 304L, geeignet für Anwendungen mit Kabelverschraubungen. Standardausführung mit einzelner Schaumstoffplatte, die auf Anfrage durch eine Moosgummi-Kabeleinführungsplatte ersetzt werden kann.

EINZELNE SCHAUMSTOFFPLATTE

(bestehend aus drei Teilen, die bereits in der Standardausstattung enthalten sind)

MOOSGUMMI-KABELEINFÜHRUNGSPLATTE

AUSSENAUSRÜSTUNGEN

DÄCHER

Dach aus Edelstahl AISI 304L zur Vervollständigung der Anwendungen von Schaltschränken, die der Witterung ausgesetzt sind.
1. DACH RAIN: auf allen Seiten vorstehend.
2. DACH DUST: Staubdichte Ausführung mit 30°-Neigung (es sind verschiedene Neigungen möglich, muss beim Angebot/ bei der Bestellung überprüft werden).

Beide Modelle werden mit M12-Buchsen am Schaltschrank befestigt.

(1)

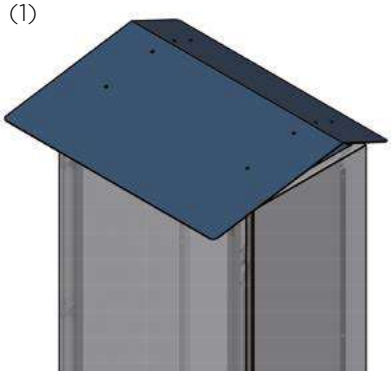

(2)

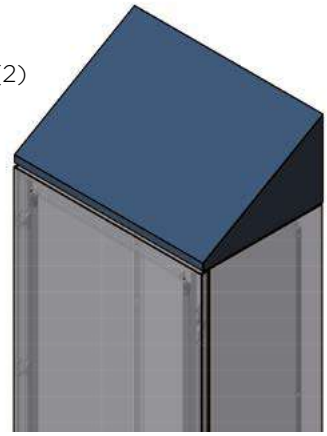

Die Zubehörteile müssen im Angebot und in der Bestellung immer angegeben werden.

SOCKEL

Sockel aus Edelstahl AISI 304L, zum Aufstellen des Schranks auf dem Boden, auf allen vier Seiten kontrollierbar und unten offen.
Jeder Sockel besteht aus 2 Paneelen (vorne/hinten) und zwei blinden Seitenplatten.

Die Höhe des Standardsockels beträgt 100 mm.
Position der Bohrungen ø12 für die Verankerung des Sockels:
B (Außenmaß Struktur) - 158 mm
T (Außenmaß Struktur) - 158 mm

SOCKELBODEN

Angeschraubtes Abschlussblech aus Edelstahl AISI 304L.

*Der Sockelboden enthält standardmäßig die Moosgummi-Kabeleinführungsplatte

KABELFACH FÜR EINZELSCHALTSCHRÄNKE

Schutz für Kabel und Stromverteilerschienen, zum Anbringen im oberen Teil der Schränke, aus Edelstahl AISI 304L H= 200 mm.
Das Kabelfach muss an M12-Buchsen befestigt werden und ist nicht geeignet für das Einzelschaltschrankmodell ASW.

Die Zubehörteile müssen im Angebot und in der Bestellung immer angegeben werden.

FENSTER

SCHUTZFENSTER **FPH** MIT RAHMEN

aus Edelstahl AISI 304L mit folgenden Merkmalen:

Transparente Lexantür: transparente Polycarbonatplatte, Stärke 4 mm, UV-beständig.

Verdeckte Scharniere aus Edelstahl, die einen Öffnungswinkel von 130° gewährleisten.

Verschließung: Schloss aus Edelstahl mit 3 mm Doppelbarteinsatz.

Leichte Reinigung und Hygiene garantiert dank der Form der Rahmen- und Türprofile.

Doppelte Dichtung hinten, um maximale Dichtheit zu gewährleisten.

Anschläge aus Edelstahl AISI 304L für die automatische Zentrierung der Tür und um ein Quetschen der Dichtung zu vermeiden.

cURus-Zertifizierung auf Anfrage einschließlich transparenter Polycarbonatplatte, Stärke 4 mm, mit UL-Zulassung.

Ausführungen auf Anfrage: kundenspezifische Abmessungen, 3+3 bruchsicheres Glas, gefertigt aus Edelstahl AISI 316L, Kolben für vertikales Öffnen.

Schutzart IP66, IK10.

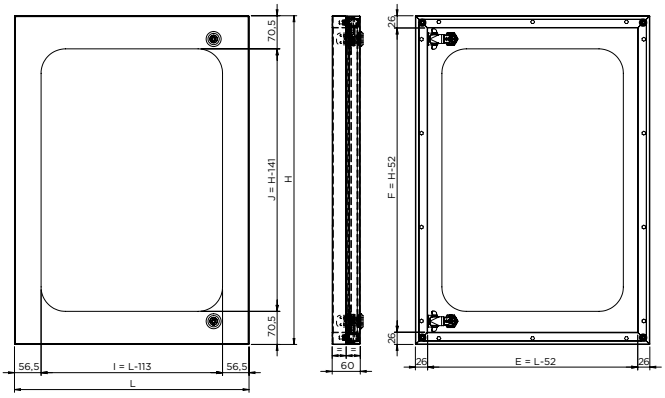

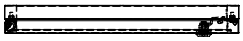

Modello	Code	Einzelschaltschrank **AS**	Einzelschaltschrank mit Tür aus Lexan **ASV**	Einzelschaltschrank für Wandmontage mit geschlossener Tür **ASW**
FPH 50 50	FH0500500060001	•		•
FPH 50 70	FH0500700060002	•		•
FPH 70 50	FH0700500060001	•		•
FPH 75 75	FH0750750060001	•		•

Modell	Code	Außenabmessungen mm			Maße Lexan-Sichtscheibe		Nettomaße		Zertifizierungen
		L	H	P	I	J	E	F	
FPH 50 50	FH0500500060001	500	500	60	387	359	448	448	auf Anfrage
FPH 50 70	FH0500700060002	500	700	60	387	559	448	648	auf Anfrage
FPH 70 50	FH0700500060001	700	500	60	587	359	648	448	auf Anfrage
FPH 75 75	FH0750750060001	750	750	60	637	609	698	698	auf Anfrage

In der Tabelle werden die am häufigsten verwendeten Modelle angegeben. IRINOX kann FPH-Fenster mit einem Abstand von 10 mm und den Mindestmaßen 200 mm x 200 mm x 60 mm und den Höchstmaßen 1000 mm x 1600 mm x 60 mm herstellen.

Die Zubehörteile müssen im Angebot und in der Bestellung immer angegeben werden.

SCHUTZFENSTER FP MIT BEFESTIGUNG DIREKT AN DER WAND

aus Edelstahl AISI 304L mit folgenden Merkmalen:

Transparente Lexantür
(transparente Polycarbonatplatte, Stärke 4 mm, UV-beständig).

Tür an Scharnieren
mit Öffnungswinkel 90° oder 180°.

Schnellverschlüsse Fastner
mit Schlüssel EK333.

Ausführungen auf Anfrage:
kundenspezifische Abmessungen, 3+3 bruchsicheres Glas, Ausführungen aus Edelstahl AISI 316L.

Ebenfalls auf Anfrage Schlösser aus Edelstahl, Kolben für vertikales Öffnen.

Schutzart IP65, IK10

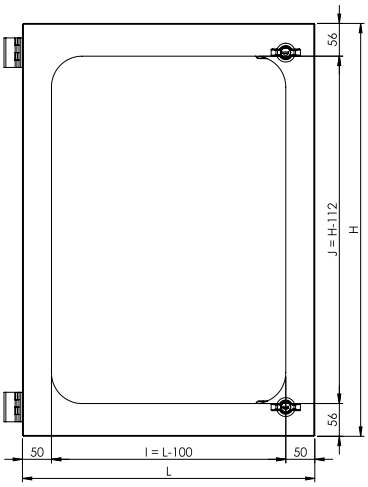

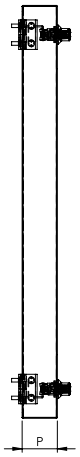

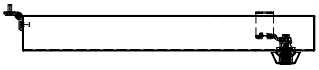

Modell	Code	Einzelschalt-schrank **AS**	Einzelschaltschrank mit Tür aus Lexan **ASV**	Einzelschaltschrank für Wandmontage mit geschlossener Tür **ASW**
FP 50 50	FP0500500060001	•		•
FP 50 70	FP0500700060001	•		•
FP 70 50	FP0700500060001	•		•
FP 75 75	FP0750750060001	•		•

Modell	Code	Außenabmessungen mm			Maße Lexan-Sichtscheibe		Zertifizierungen	IP65 IK10
		L	H	P	I	J		
FP 50 50	FP0500500060001	500	500	60	400	388	nicht vorhanden	√
FP 50 70	FP0500700060001	500	700	60	400	588	nicht vorhanden	√
FP 70 50	FP0700500060001	700	500	60	600	388	nicht vorhanden	√
FP 75 75	FP0750750060001	750	750	60	650	638	nicht vorhanden	√

In der Tabelle werden die am häufigsten verwendeten Modelle angegeben. IRINOX kann FP-Fenster mit einem Abstand von 10 mm und den Mindestmaßen 200 mm x 200 mm x 60 mm und den Höchstmaßen 1000 mm x 1600 mm x 60 mm herstellen.

Die Zubehörteile müssen im Angebot und in der Bestellung immer angegeben werden.

FÜSSE UND RÄDER

FÜSSE

IRINOX bietet verschiedene Typen von höhenverstellbaren Füßen an. Wenn Füße hinzugefügt werden, erfordert das eine spezielle Bearbeitung am Bausatz, daher muss die Konfiguration des Produkts, an dem die Füße angebracht werden sollen, bei der Bestellung angegeben werden.

Code	Beschreibung	Einzelschaltschrank **AS**	Einzelschaltschrank mit Tür aus Lexan **ASV**	Einzelschaltschrank für Wandmontage mit geschlossener Tür **ASW**
0133750002.01	Kit mit 4 M20-Füßen Ø 83. Mit zwei Bodenbefestigungsvorrichtungen mit 12 mm Durchmesser. (A)	•	•	
013707615.01	Kit mit 4 verstellbaren, zylinderförmigen Füßen aus Edelstahl AISI 304 Ø 60 mit M20-Stift. Tragfähigkeit pro Stück 800 N (nur für Schrank mit Sockel). (B)	•	•	
013707620	Kit mit 4 verstellbaren, zylinderförmigen Füßen aus Edelstahl AISI 304 Ø 60 mit M12-Stift. Tragfähigkeit pro Stück 800 N. (C)	•	•	
013707500	Kit mit 4 Hygienic-Füßen M20 aus Edelstahl AISI 304 Ø 80. Mit 1 Beschlag für Bodenbefestigung Durchmesser 15 mm. (D)	•	•	

A

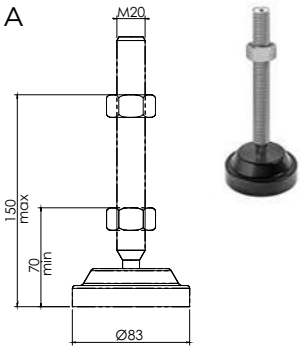

B

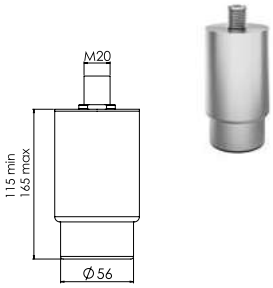

C

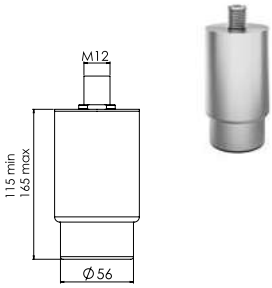

D

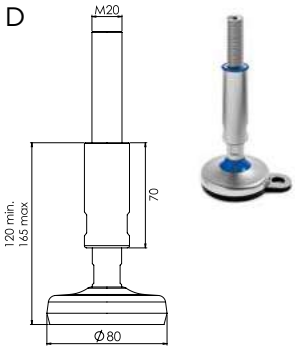

ROLLEN

Bei IRINOX sind zahlreiche Rädertypen erhältlich. Wenn Räder hinzugefügt werden, erfordert das eine spezielle Bearbeitung am Bausatz, daher muss die Konfiguration des Produkts, an dem die Räder angebracht werden sollen, bei der Bestellung angegeben werden.

Code	Beschreibung
013707700	Kit mit 4 Schwenkrädern aus FeZn, Ø 80 mm, zwei davon mit Bremsen, zwei ohne. Tragfähigkeit pro Stück 800 N (A)
013707710	Kit mit 4 Schwenkrädern aus Edelstahl Ø 80 mm, zwei davon mit Bremsen, zwei ohne. Tragfähigkeit pro Stück 800 N (B)

A

B

Die Zubehörteile müssen im Angebot und in der Bestellung immer angegeben werden.

HALTERUNGEN

KLAPPBARE ABLAGEFLÄCHEN

Regalbrett aus Edelstahl AISI 304L, das als Auflagefläche für den Laptop und den PC dient und mit einer Arbeitsfläche verglichen werden kann.

Code	Beschreibung	Außenabmessungen mm B x H x T
ASPRI0600001	Klappbare Ablagefläche für Tür mit B 600 mm	425 x 400 x 20
ASPRI0800001	Klappbare Ablagefläche für Tür mit B 800 mm	625 x 400 x 20
ASPRI1000001	Klappbare Ablagefläche für Tür mit B 1000 mm	825 x 400 x 20

Die Befestigungsposition muss im Angebot und in der Bestellung angegeben werden.

SCHALTPLANTASCHEN

Schaltplantasche aus Edelstahl AISI 304L oder FeZn, geeignet für die Aufbewahrung von Schaltplänen und anderen Dokumenten in Schaltschränken.

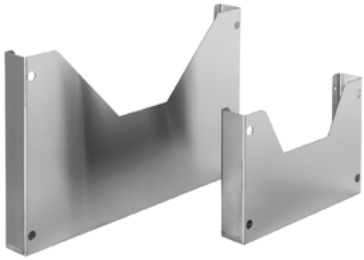

Code	Beschreibung	Außenabmessungen mm B x H x T
Q4SV00023500003	Schaltplantasche aus Edelstahl AISI 304 für A4-Blätter, Befestigung mit elektroverschweißten Stiftschrauben.*	300 x 200 x 45
Q4SV00023500017	Schaltplantasche aus Edelstahl AISI 304 für Tür, B 800 mm für A3-Blätter, Befestigung mit elektroverschweißten Stiftschrauben.*	500 x 300 x 55
Q4SV00023500010	Schaltplantasche aus FeZn, f Tür mit B 600 mm, befestigt am Verstärkungsrahmen der Tür	426 x 300 x 55
Q4SV00023500005	Schaltplantasche aus FeZn, f Tür mit B 800 mm, befestigt am Verstärkungsrahmen der Tür	626 x 300 x 55
Q4SV00023500164	Schaltplantasche aus FeZn, f Tür mit B 1000 mm, befestigt am Verstärkungsrahmen der Tür	826 x 300 x 55

VORGELOCHTER MONTAGESTEG FÜR TÜR

Vorgelochter Montagesteg aus Edelstahl AISI 304L, erhältlich für Türrahmen mit Breite: 600/800/1000

Code	Beschreibung
ASUPA0600001	Vorgelochter Montagesteg für Türrahmen mit B 600
ASUPA0800001	Vorgelochter Montagesteg für Türrahmen mit B 800
ASUPA1000001	Vorgelochter Montagesteg für Türrahmen mit B 1000

Zusätzlich zu den in den aufgeführten Listen enthaltenen Produkte kann IRINOX Zubehör in einer Größe herstellen, die der Konfiguration des jeweiligen Schranks entspricht.

Die Zubehörteile müssen im Angebot und in der Bestellung immer angegeben werden.

WANDBEFESTIGUNGSHALTER

WANDBEFESTIGUNGSHALTER FÜR EINZELSCHALTSCHRÄNKE ASW

Wandbefestigungshalter aus Edelstahl H=10 mm zur Befestigung des Wandgehäuses an der Wand, die an die Buchsen auf der Rückseite der Wandgehäuse geschraubt werden. Komplett mit den Befestigungsschrauben.

Code	Beschreibung
Q4SV00023500001	Kit mit 4 Wandbefestigungshaltern aus Edelstahl AISI 304L
Q4SV00023500004	Kit mit 4 Wandbefestigungshaltern aus Edelstahl AISI 316

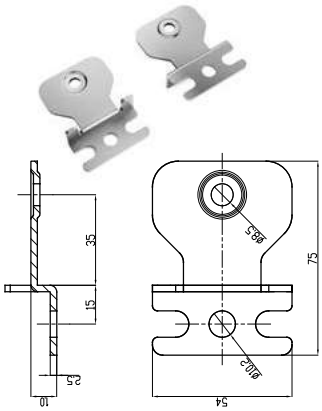

WANDBEFESTIGUNGSHALTER FÜR EINZELSCHALTSCHRÄNKE AS UND ASV

Wandbefestigungshalter aus Edelstahl, Stärke 3 mm, um den Schrank an der Wand zu befestigen, zum Anschrauben am Dach an M12-Buchsen.

Code	Beschreibung
Q4SV00023501279	Paar Wandhalterungen A304
Q4SV00023501385	Paar Wandhalterungen A316

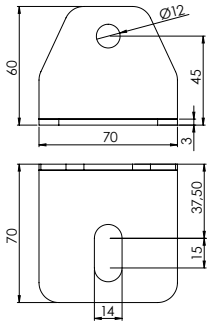

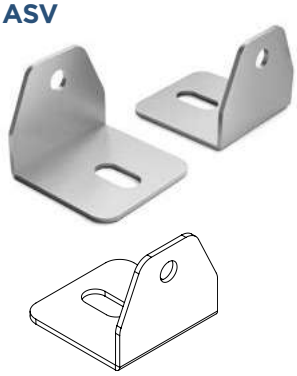

KONSOLEN

SCHALTPULT

Konsole mit ganzem Pultdeckel, aus Edelstahl AISI 304, mit 15°-Neigung, komplett mit Scharnieren und Gasfedern. Dank der Öffnung auf der Rückseite kann sie direkt an der Schrankstruktur befestigt werden.

Code	Beschreibung
Q4QM00023500032	MODELL QML 623 für Tür mit B 600 mm
Q4QM00023500033	MODELL QML 823 für Tür mit B 800 mm
Q4QM00023500022	MODELL QML 1023 für Tür mit B 1000 mm

Zusätzlich zu den in den aufgeführten Listen enthaltenen Produkte kann IRINOX Zubehör in einer Größe herstellen, die der Konfiguration des jeweiligen Schranks entspricht.

Die Zubehörteile müssen im Angebot und in der Bestellung immer angegeben werden.

VERSCHLUSSSYSTEME

Bei Standardverschlüssen muss der Klappgriff mit 3-mm-Doppelbarteinsatz eingebaut werden, komplett mit Stangensystem.
Für Griffe mit anderen Schlosstypen und entsprechenden Schlüsseln die nachstehenden Tabellen einsehen.

Code	Beschreibung
013706600	Klappgriff mit Vertiefung 3 mm
013706610	Klappgriff mit Vertiefung 8 mm
013706620	Klappgriff mit Vertiefung 8 mm
013706630	Klappgriff mit Einsatz EK333 (O)
013706640	Klappgriff mit Einsatz E3133 (O)
013706650	Klappgriff mit Einsatz E313V2 A3132 (O)
013706660	Klappgriff mit Einsatz R405E (O)
013706670	Klappgriff mit Einsatz R455E (O)
013706690	Klappgriff mit Einsatz G9233 (O)
013706720	Schließmechanismus (Schranktyp angeben)
013706730	Packung Stangen (Abmessungen und Schranktyp angeben)
013706705	Klappgriff mit Einsatz aus Edelstahl AISI 316*

*Bei der Bestellung den gewünschten Schlüsseltyp angeben

Code	Beschreibung
013706911	Schlüssel mit Vertiefung 8 mm (R)
013706931	Schlüssel EK333 (S)
013706921	Schlüssel mit Vertiefung 8 mm (Q)
013706901	Schlüssel mit Vertiefung 5 mm (P)

Für andere Zubehörteile im Abschnitt „SPEZIELLES ZUBEHÖR“ nachschlagen.
Die Zubehörteile müssen im Angebot und in der Bestellung immer angegeben werden.

AUFHÄNGUNGSSYSTEME, SCHALTPULTE UND STANDSÄULE

Eine Baureihe, die als ideale Lösung für Steuerarbeitsplätze mit Bodenaufstellung entwickelt wurde. Hier können Industrie-PCs und Bedienfelder für alle Steuerungs-, Überwachungsanlagen sowie Systeme für die industrielle Automatisierung platziert werden.

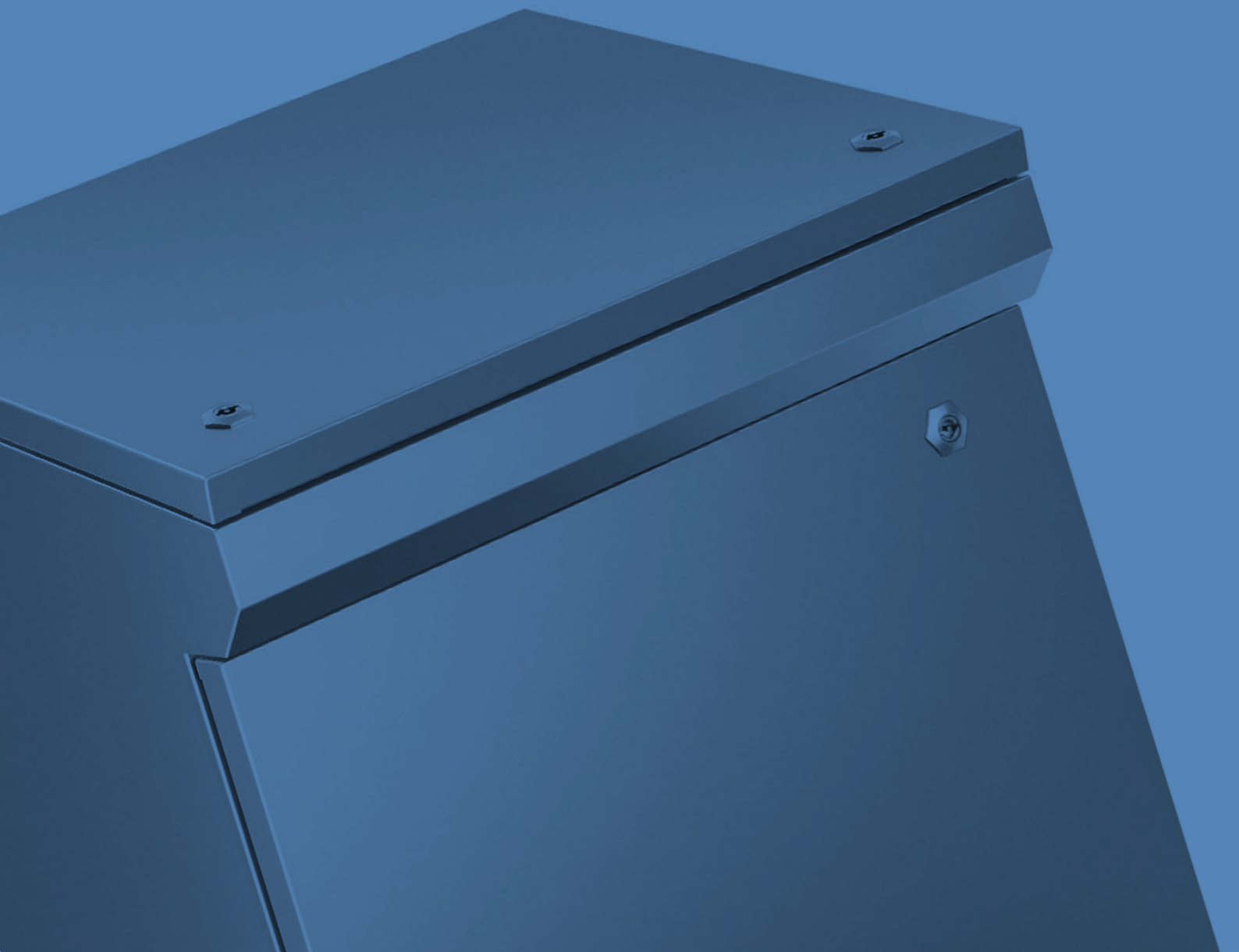

110 STEUERPULT MIT TRAGARM
MODELL EKOP

112 HÄNGENDES STEUERPULT MIT HYGIENISCHEM DESIGN
MODELL EKOPH

114 SCHALTPULT MIT GENEIGTEM PULTDECKEL
MODELL QMA

116 SCHALTPULT MIT GENEIGTEM FRONTDECKEL
MODELL QMB

118 SCHALTPULT MIT GENEIGTEM PULT- UND FRONTDECKEL
MODELL QMD

120 SCHALTPULT MIT GENEIGTEM PULT- UND FRONTDECKEL
MODELL DPEW

122 STANDSÄULE MIT BEDIENGEHÄUSE
MODELL VOLTA

123 STANDSÄULE MIT BEDIENGEHÄUSE
MODELL COPERNICO

124 ERHÄLTLICHES ZUBEHÖR

TECHNISCHE PLUSPUNKTE

Standpulte für interaktive Terminals.

Steuerarbeitsplätze mit Bodenaufstellung.

Bearbeitungen und Bohrungen nach Zeichnung.

Schnittschutzfalzung für maximale Sicherheit und Robustheit.

Kundenspezifische Anpassung für spezifische Anforderungen.

STEUERPULT MIT TRAGARM
EKOP

Steuerpult mit Tragarm aus Edelstahl AISI 304L mit abgerundetem Profil und Montagevorrichtung für den Tragarm. Hintere Tür an Scharnieren mit einem Öffnungswinkel von 130° nach links und Schlösser aus Edelstahl.
Zwei Bügelgriffe. Ohne Montageplatte
Schutzart IP66.

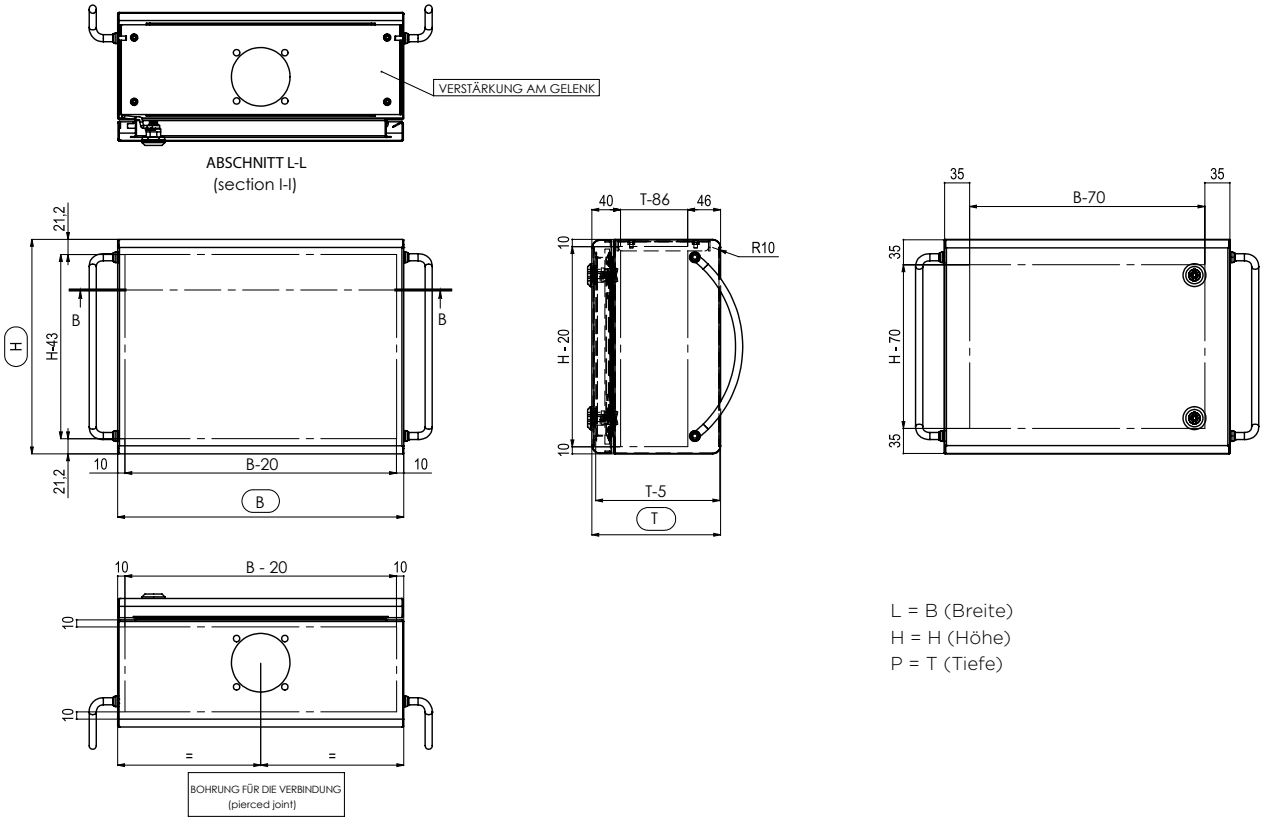

L = B (Breite)
H = H (Höhe)
P = T (Tiefe)

N° file E231227

ZERTIFIZIERUNGEN

Serienmäßig	IP66
Auf Anfrage	Atex 2GD - Atex 3GD - UL/CSA

TECHNISCHE DATEN

Mindestmaße	B= 200 mm H= 200 mm T= 90 mm. Mit IRINOX Gelenke Anwendung, Mindesttiefe = 140 mm
Höchstmaße	B= 1000 mm H= 1000 mm T= 400 mm
Maßabstand	10 mm
Nutzfläche Tür	B- 70 mm H- 70 mm
Nutzfläche Vorderseite	B- 20 mm H- 43 mm
Nutzfläche Seitenteile	B- 86 mm (40+46) H- 20 mm
Montageplatte	Nicht vorhanden
Nutztiefe	T- 5 mm

TECHNISCHE BESCHREIBUNG

Stahltyp	AISI 304L Scotch-Brite
Türstärken	1,2 mm und 1,5 mm maßabhängig
Tür	Geschlossen, strahlenförmige Maserung, mit Scharnieren links
Vordere Profile	Oben und unten mit strahlenförmiger Maserung
Türöffnungswinkel	130°
Seitenteile	Serienmäßig mit Bügelgriffen
Dachblech	Verstärkte Vorbereitung für die Montage eines Winkels mit T größer als 140 mm
Wandstärke	1,2 mm und 1,5 mm maßabhängig
Verschlusssystem	Edelstahlschloss 1/4 Umdr. mit Schlüssel für Doppelbarteinsatz
Montageplatte	Nicht vorhanden
Dichtung	Silikon

MÖGLICHE SONDERAUSFÜHRUNGEN

Material	AISI 316L, A316 Titan
Bearbeitung	SN Satiniert, BA Elektropoliert, 2B Matt
Tür	Seitlicher Verschluss, angeschraubt
Montageplatte	2,5 mm FeZn auf Tür oder auf Vorderteil
Griffe	Nicht vorhanden oder am Boden
Dichtung	Polyurethan
Bauteile auf Anfrage	Profilleisten für DIN-Tragschiene

Produktzubehör

/ **Tragarme mit speziellen Gelenken, die je nach Tiefe und Gewicht des Gehäuses dimensioniert sind**

Für andere Zubehörteile im Abschnitt „SPEZIELLES ZUBEHÖR“ nachschlagen.

HÄNGENDES STEUERPULT MIT HYGIENISCHEM DESIGN
EKOPH

Hängendes Steuerpult mit hygienischem Design aus Edelstahl AISI 304L mit abgerundetem Profil und Montagevorrichtung für den Tragarm. Hintere Tür an Scharnieren mit einem Öffnungswinkel von 110° nach links und Schlösser Hygienic aus Edelstahl mit externer Dichtung.
Auf der Unterseite kann ein Bügelgriff angebracht werden.
Ohne Montageplatte Schutzart IP66 und IP69K.

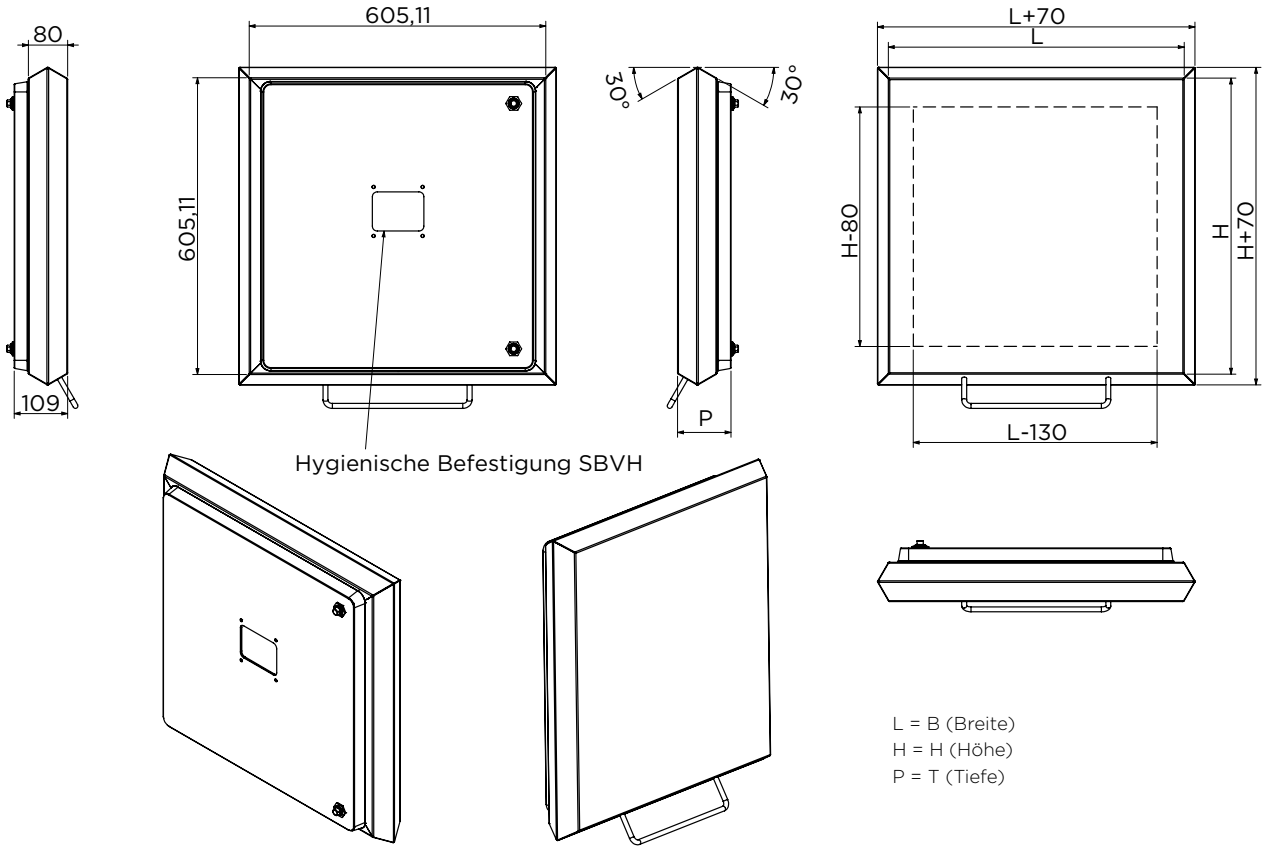

L = B (Breite)
H = H (Höhe)
P = T (Tiefe)

N° file E231227

ZERTIFIZIERUNGEN

Serienmäßig	IP66, IP69K, UL/CSA

TECHNISCHE DATEN

Mindestmaße	B= 250 mm H= 300 mm T= 100 mm
Höchstmaße	B= 600 mm H= 600 mm T= 200 mm
Maßabstand	10 mm
Nutzfläche Vorderseite	B- 130 mm H- 80 mm
Montageplatte	Nicht vorhanden
Nutztiefe	T- 5 mm

TECHNISCHE BESCHREIBUNG

Stahltyp	AISI 304L Scotch-Brite
Türstärken	1,5 mm
Tür	Strahlenförmige Maserung, mit Scharnier links und Vorbereitung für die Anbringung der Halterung des Tragarms Hygienic (Modell SBVH)
Türöffnungswinkel	110°
Seitenteile	Um 30° geneigt
Dachblech	Geneigt, staubdicht
Wandstärke	1,5 mm
Verschlusssystem	Schloss aus Edelstahl AISI 316
Montageplatte	Nicht vorhanden
Dichtung	Silikon FDA-zertifiziert

MÖGLICHE SONDERAUSFÜHRUNGEN

Material	AISI 316L
Tür	Mit Scharnier rechts
Seitenteile	Bügelgriff zur Anbringung auf der Unterseite

Produktzubehör

- **Tragarme mit speziellen Gelenken, die je nach Tiefe und Gewicht des Gehäuses dimensioniert sind**
- **Halterung Tragarm Hygienic SBVH**

Für andere Zubehörteile im Abschnitt „SPEZIELLES ZUBEHÖR“ nachschlagen.

SCHALTPULT MIT GENEIGTEM PULTDECKEL
QMA

Schaltpult aus Edelstahl AISI 304, Korpus aus einem Stück, mit einem um 12° geneigten Deckel und Gasdruckfedern.
Untere Tür mit Scharnier.
Feste Montageplatte 25/10 FeZn.
Einbau der Montageplatte von vorne oder von oben auf Gleitschienen.
Schutzart IP66.

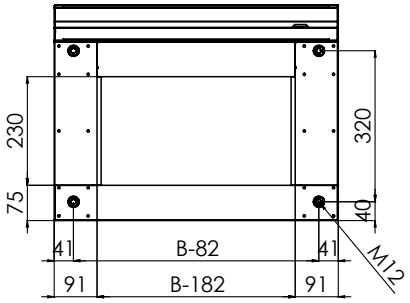

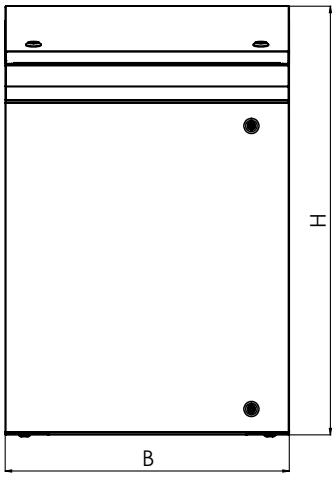

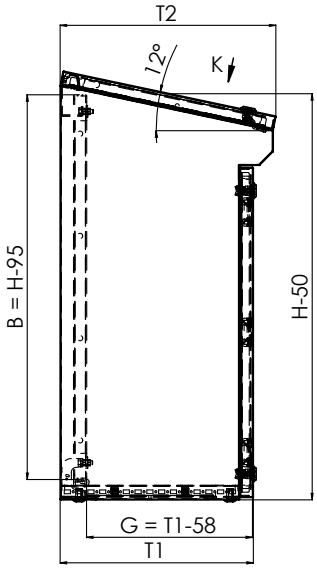

ANSICHT K

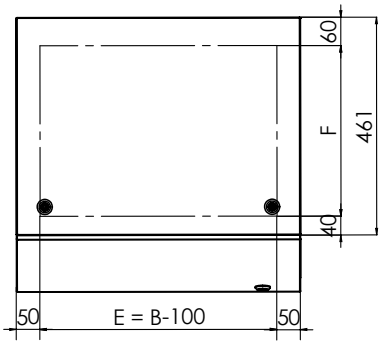

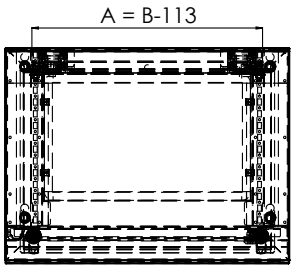

ZERTIFIZIERUNGEN

Serienmäßig	IP66
Auf Anfrage	UL/CSA

N° file E231227

TECHNISCHE DATEN

Mindestmaße	B= 300 mm H= 700 mm T= 300 mm
Höchstmaße	B= 1600 mm H= 1350 mm T= 600 mm
Maßabstand	10 mm
Nutzfläche Tür	B- 170 mm H- 140 mm
Nutzfläche Pultdeckel	B- 100 mm
Montageplatte	B- 113 mm H- 95 mm
Nutztiefe	T1- 58 mm

TECHNISCHE BESCHREIBUNG

Stahltyp	AISI 304L Scotch-Brite
Türstärken	1,5 mm
Tür	Blindtür mit Scharnier, reversibel, Innenscharnier, mit Verstärkungsrahmen 20x20 je nach Abmessungen, Öffnungswinkel 115°
Pultdeckel Tür	Blindtür mit Scharnier, mit Verstärkungsrahmen 20x20 je nach Abmessungen, Öffnungswinkel 90° mit Kolben
Pultdeckel-Schräge	12°-Neigung
Verschlusssystem	Edelstahlschloss 1/4 Umdr. mit Schlüssel für Doppelbarteinsatz
Wandstärke	1,5 mm
Rückwand Schaltpult	Glatt
Boden Schaltpult	Flache Kabeleinführungsplatte komplett mit Polyurethandichtung
Montageplatte	FeZn 2,5 mm
Dichtung	Polyurethan

MÖGLICHE SONDERAUSFÜHRUNGEN

Material	AISI 316L
Bearbeitung	SN Satiniert, 2B Matt
Montageplatte	A304L / A316L Stärke 1,5 mm
Dichtung	Silikon
Bauteile auf Anfrage	Moosgummi-Kabeleinführungsplatte

Produktzubehör

/ **Sockel**

/ **Sockelboden**

/ **Füße**

/ **Räder**

Für andere Zubehörteile im Abschnitt „SPEZIELLES ZUBEHÖR“ nachschlagen.

SCHALTPULT MIT GENEIGTEM FRONTDECKEL
QMB

Schaltpult aus Edelstahl AISI 304, mit um 68° geneigtem Frontdeckel, mit Gasdruckfedern. Zugang zum unteren Teil mittels einer Tür an Scharnieren. Zwei Montageplatte 25/10 FeZn (verstellbar im unteren Teil, fest im oberen Teil). Schutzart IP66.
Die Modelle mit einer Breite von mehr als 1000 mm werden mit 2 aneinander stoßenden Blindtüren ohne Mittelleiste hergestellt, Schutzart IP55 (IP66 auf Anfrage).

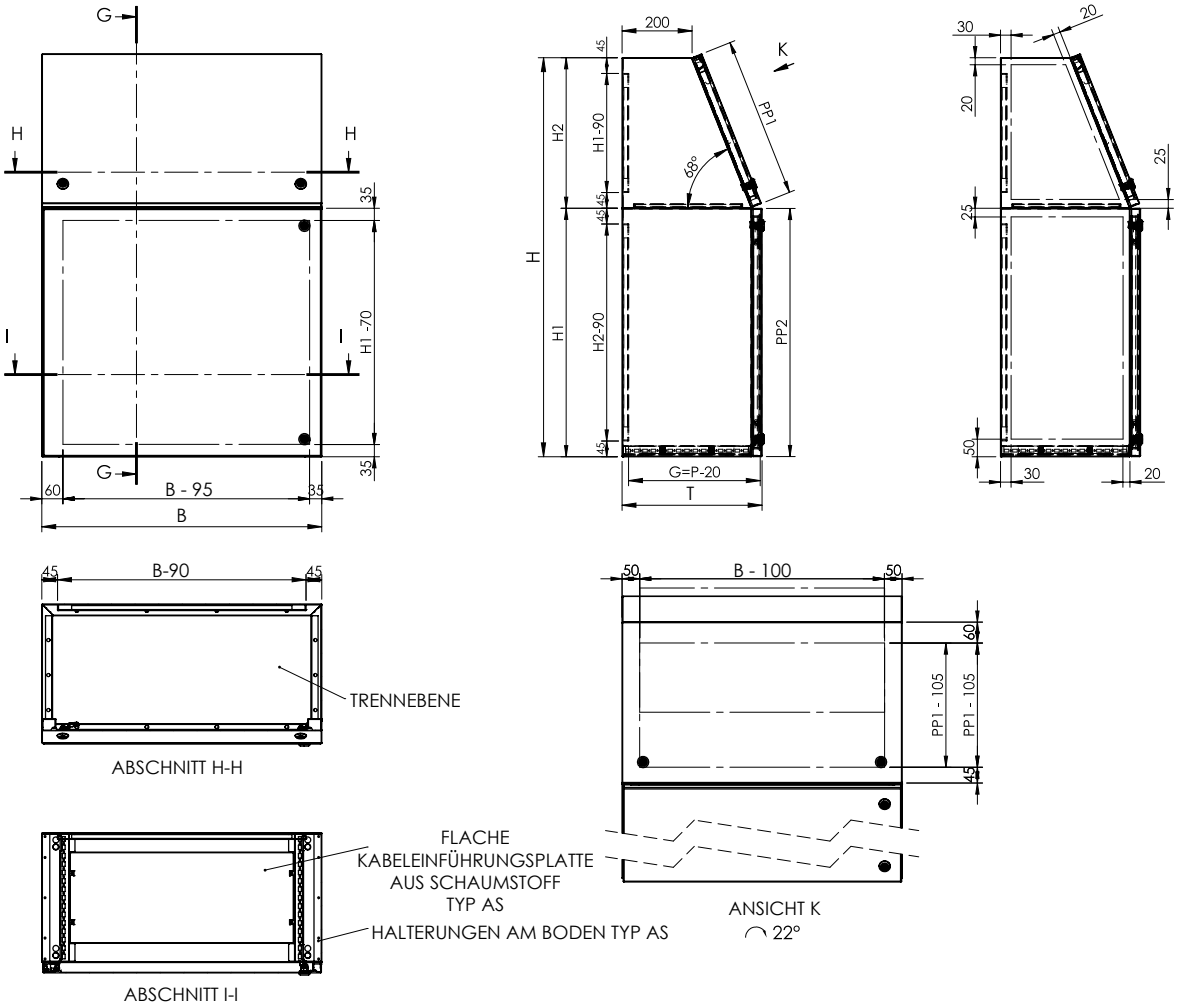

ZERTIFIZIERUNGEN

Serienmäßig	Einzeltür: IP66 IK10 / Doppeltür: IP55
Auf Anfrage	Doppeltür IP66

TECHNISCHE DATEN

Mindestmaße	B= 600 mm H= 1140 mm T= 400 mm
Höchstmaße	B= 2000 mm H= 1140 mm T= 400 mm
Maßabstand	B Abstand 200 mm
Nutzfläche Tür	B- 95 mm (60+35) H- 70 mm
Nutzfläche Frontdeckel	B- 100 mm PP1- 105 mm
Untere Montageplatte	B- 90 mm H2- 90 mm
Obere Montageplatte	B- 90 mm H1- 90 mm
Nutztiefe	G= T- 20

TECHNISCHE BESCHREIBUNG

Stahltyp	AISI 304L Scotch-Brite
Türstärken	1,5 mm
Untere Tür	Blindtür mit Scharnier, Innenscharnier, mit Verstärkungsrahmen 20x20 je nach Abmessungen, Öffnungswinkel 115°
Tür Frontdeckel	Blindtür mit Scharnier, mit Verstärkungsrahmen 20x20 je nach Abmessungen, Öffnungswinkel 90° mit Kolben
Frontdeckel	68°-Neigung
Verschlusssystem	Edelstahlschloss 1/4 Umdr. mit Schlüssel für Doppelbarteinsatz
Wandstärke	1,5 mm
Rückwand Schaltpult	Glatt
Horizontale Trennebene	Verschraubt und abnehmbar für Inspektion aus A304L Stärke 1,5 mm
Boden Schaltpult	Kabeleinführungsplatte komplett mit Polyurethandichtung
Montageplatten	FeZn 2,5 mm
Dichtung	Polyurethan

MÖGLICHE SONDERAUSFÜHRUNGEN

Maße	Auf Anfrage anpassbar
Material	AISI 316L
Bearbeitung	SN Satiniert
Montageplatten	A304L / A316L Stärke 1,5 mm
Dichtung	Silikon

Produktzubehör

/ **Sockel**

/ **Sockelboden**

/ **Füße**

/ **Räder**

Für andere Zubehörteile im Abschnitt „SPEZIELLES ZUBEHÖR“ nachschlagen.

SCHALTPULT MIT GENEIGTEM PULT- UND FRONTDECKEL
QMD

Schaltpult aus Edelstahl AISI 304, mit um 12° geneigtem Pultdeckel und um 68° geneigtem Frontdeckel, mit Gasdruckfedern. Zugang zum unteren Teil mittels einer Tür an Scharnieren. Untere Tür reversibel. Untere Rückwand verschraubt und obere Rückwand fix. Zwei Montageplatte 25/10 FeZn (verstellbar im unteren Teil, fest im oberen Teil). Schutzart IP65. Die Modelle mit einer Breite von mehr als 1000 mm werden mit 2 Blindtüren ausgeführt, die im unteren Bereich an der verschweißten Mittelleiste anliegen.

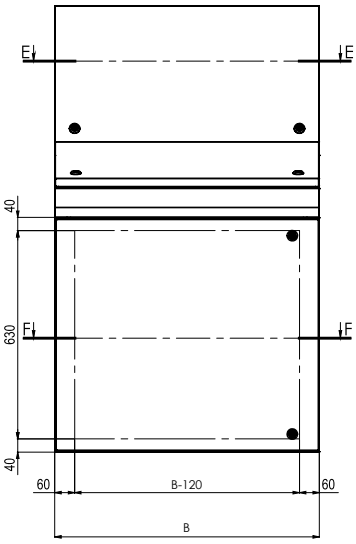

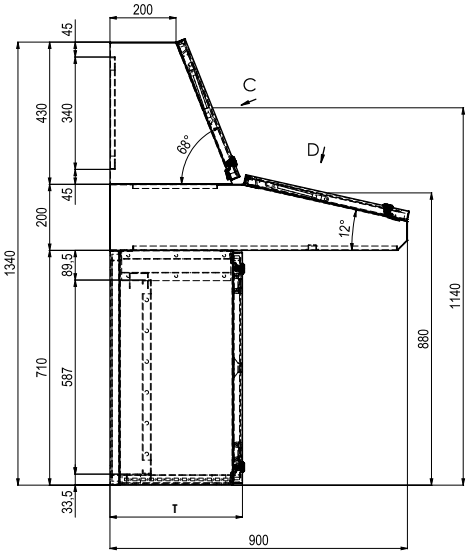

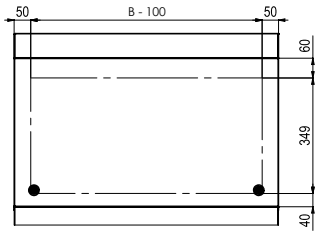

ANSICHT C

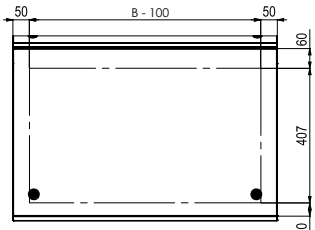

ANSICHT D
77°

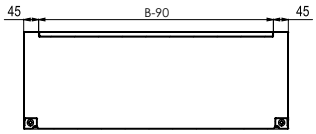

ABSCHNITT E-E

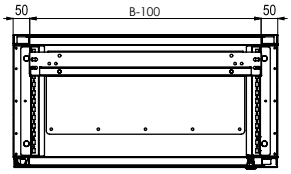

ABSCHNITT F-F

ZERTIFIZIERUNGEN

Serienmäßig	IP65

TECHNISCHE DATEN

Mindestmaße	B= 600 mm H= 1340 mm T= 400 mm
Höchstmaße	B= 2000 mm H= 1340 mm T= 600 mm
Maßabstand	B Abstand 200 mm
Nutzfläche untere Tür	B- 120 mm H1- 80 mm
Nutzfläche Pultdeckel	B- 100 mm T- 407 mm
Nutzfläche Frontdeckel	B- 100 mm H- 349 mm
Obere Montageplatte	B- 90 mm H- 340 mm fest
Untere Montageplatte	B- 100 mm H- 587mm

TECHNISCHE BESCHREIBUNG

Stahltyp	AISI 304L Scotch-Brite
Türstärken	1,5 mm
Untere Tür	Blindtür mit Scharnier, Innenscharnier, mit Verstärkungsrahmen 20x20 je nach Abmessungen, Öffnungswinkel 115°
Pultdeckel	Blindtür mit Scharnier, mit Verstärkungsrahmen 20x20 je nach Abmessungen, Öffnungswinkel 90° mit Kolben
Neigung Pultdeckel	12°
Tür Frontdeckel	Blindtür mit Scharnier, mit Verstärkungsrahmen 20x20 je nach Abmessungen, Öffnungswinkel 90° mit Kolben
Neigung Frontdeckel	68°
Rückwand Schaltpult	Unteres Paneel abnehmbar
Verschlusssystem	Edelstahlschloss 1/4 Umdr. mit Schlüssel für Doppelbarteinsatz
Wandstärke	1,5 mm
Boden Schaltpult	Kabeleinführungsplatte komplett mit Polyurethandichtung
Montageplatten	FeZn 2,5 mm
Dichtung	Polyurethan

MÖGLICHE SONDERAUSFÜHRUNGEN

Maße	Auf Anfrage anpassbar
Material	AISI 316L
Bearbeitung	SN Satiniert
Montageplatten	A304L / A316L Stärke 1,5 mm
Dichtung	Silikon

Produktzubehör

/ **Sockel**

/ **Sockelboden**

/ **Füße**

/ **Räder**

Für andere Zubehörteile im Abschnitt „SPEZIELLES ZUBEHÖR“ nachschlagen.

SCHALTPULT MIT GENEIGTEM PULT- UND FRONTDECKEL
DPEW

Schaltpult aus Edelstahl AISI 304, mit um 10° geneigtem Pultdeckel und um 82° geneigtem Frontdeckel, mit Gasdruckfedern. Zugang zum unteren Teil durch abnehmbare Türen. Rückwand mit Scharnier.
Inklusive Transportösen. Zwei verstellbare Montageplatten 25/10 FeZn. Kabelsockel Standard H=100 mm, am Boden offen. Schutzart IP65 / IP55 (mit B>1000 doppelte Hintertüre).

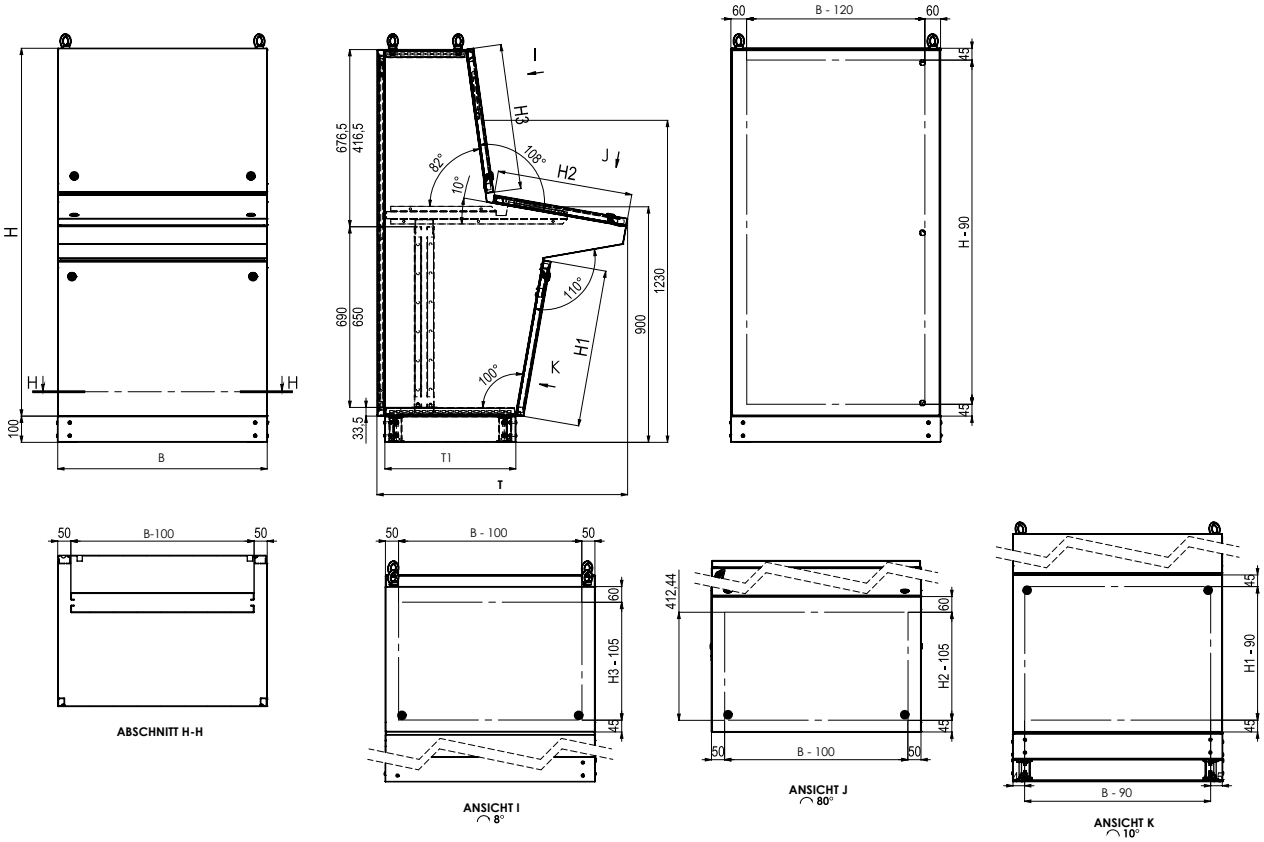

ZERTIFIZIERUNGEN

Serienmäßig	Hintertüre IP55

TECHNISCHE DATEN

Mindestmaße	B= 800 mm H= 1220 mm T= 820 mm
Höchstmaße	B= 2000 mm H= 1500 mm T= 950 mm
Maßabstand	B Abstand 200 mm
Nutzfläche untere Tür	B- 100 mm H1- 105 mm
Nutzfläche Pultdeckel	B- 100 mm H2- 105 mm
Nutzfläche Frontdeckel	B- 100 mm H3- 105 mm
Nutzfläche Hintertür	B- 120 mm H- 90 mm
Montageplatte	B- 100 mm H- 650/690 mm doppelte, in der Tiefe verstellbare Platte

TECHNISCHE BESCHREIBUNG

Stahltyp	AISI 304L Scotch-Brite
Türstärken	1,5 mm
Untere Tür	Abnehmbare Blindtür, mit Verstärkungsrahmen 20x20 je nach Abmessungen
Pultdeckel	Blindtür mit Scharnier, mit Verstärkungsrahmen 20x20 je nach Abmessungen, Öffnungswinkel 90° mit Kolben
Pultdeckel	10°-Neigung
Tür Frontdeckel	Blindtür mit Scharnier, mit Verstärkungsrahmen 20x20 je nach Abmessungen, Öffnungswinkel 90° mit Kolben
Frontdeckel	82°-Neigung
Rückwand Schaltpult	Geschlossen mit Scharnier, Innenscharnier, mit Verstärkungsrahmen 20x20 je nach Abmessung, oberhalb von B 1000 mm mit zwei aneinanderstoßenden Türen, Öffnungswinkel 115°.
Verschlusssystem	Edelstahlschloss 1/4 Umdr. mit Schlüssel für Doppelbarteinsatz
Wandstärke	1,5 mm
Dachblech	Anwendung Transportösen Standard
Boden Schaltpult	Kabeleinführungsplatte komplett mit Polyurethandichtung und Kabelsockel Standard H= 100 mm, am Boden offen
Montageplatten	FeZn 2,5 mm
Dichtung	Polyurethan

MÖGLICHE SONDERAUSFÜHRUNGEN

Maße	Auf Anfrage anpassbar
Material	AISI 316L
Bearbeitung	SN Satiniert
Montageplatten	A304L / A316L Stärke 1,5 mm
Dichtung	Silikon

Produktzubehör

/ **Sockelboden**

/ **Füße**

/ **Räder**

Für andere Zubehörteile im Abschnitt „SPEZIELLES ZUBEHÖR“ nachschlagen.

STANDSÄULE MIT BEDIENGEHÄUSE **VOLTA**

Standpult aus Edelstahl AISI 304L mit einer abgerundeten Struktur.
Pultvorderseite angeschweißt. Rückseite mit abnehmbarer oberer und unterer Tür. Stabilisierende Grundplatte aus Edelstahl mit einer Stärke von 5 mm, vorbereitet zur Befestigung am Boden. Bei der Bestellung bitte den Achsenabstand der Bodenbefestigung prüfen. Schutzart IP54.

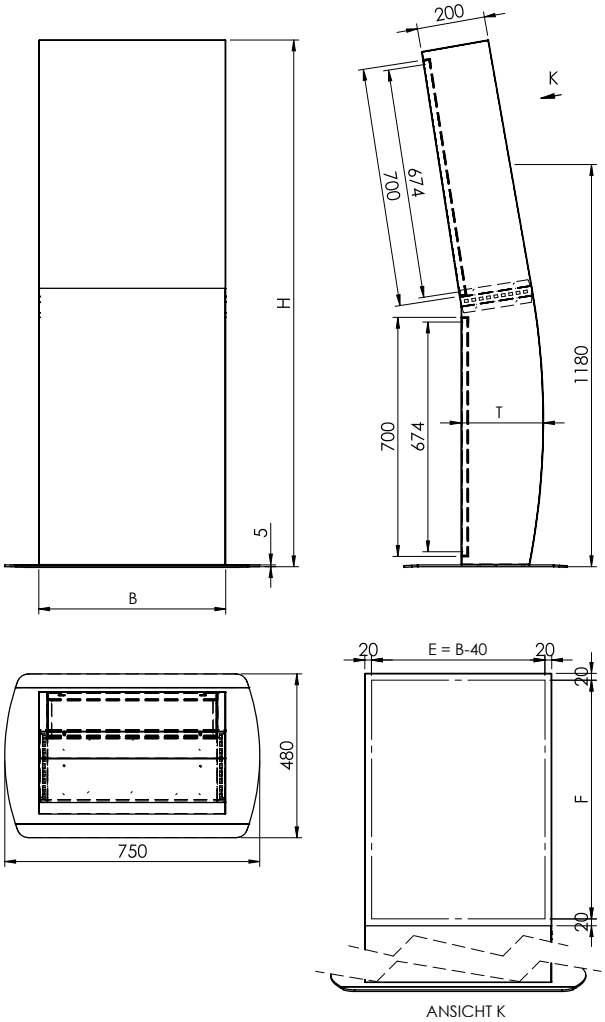

TECHNISCHE DATEN

Maße	B= 550 mm H= 1545 mm T= 243 mm
Nutzfläche Vorderseite	B- 40 mm H- 700 mm

TECHNISCHE BESCHREIBUNG

Stahltyp	AISI 304L Scotch-Brite
Türstärken	1,5 mm
Tür	Abnehmbar
Verschlusssystem	Edelstahlschloss 1/4 Umdr. mit Schlüssel für Doppelbarteinsatz
Wandstärke	1,5 mm
Standpult	10°-Neigung
Boden	Stabilisierungsbasis Edelstahl Stärke 5 mm
Dichtung	Polyurethan

MÖGLICHE SONDERAUSFÜHRUNGEN

Maße	Auf Anfrage anpassbar
Material	AISI 316L
Bearbeitung	SN Satiniert
Dichtung	Silikon

STANDSÄULE MIT BEDIENGEHÄUSE
COPERNICO

Standpult aus Edelstahl AISI 304L mit einer abgerundeten Struktur.
Oberes Wandgehäuse mit angeschraubtem Deckel und einem festen Kabeldurchgangskanal.
Vorbereitet zur Befestigung am Boden.
Schutzart IP44.

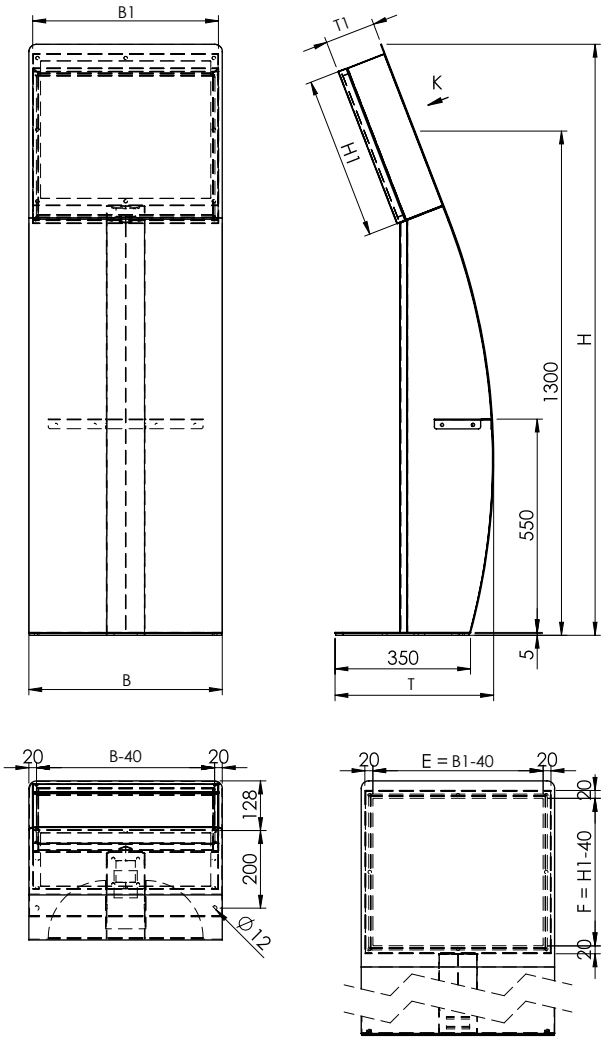

ANSICHT K

TECHNISCHE DATEN

Maße	B= 500 mm H=1518 mm T= 416 mm
Nutzfläche	B1- 40 mm H1- 40 mm

TECHNISCHE BESCHREIBUNG

Stahltyp	AISI 304L Scotch-Brite
Türstärken	1 mm
Tür	Abnehmbar, angeschraubt
Wandstärke	1,5 mm
Stärke Wandgehäuse	2 mm
Standpult	30°-Neigung
Boden	Stabilisierungsbasis Edelstahl Stärke 5 mm
Dichtung	Polyurethan

MÖGLICHE SONDERAUSFÜHRUNGEN

Maße	Auf Anfrage anpassbar
Material	AISI 316L
Bearbeitung	SN Satiniert
Dichtung	Silikon

ERHÄLTLICHES ZUBEHÖR

Eine große Auswahl an Zubehör ermöglicht es, jedes Standardmodell oder jedes kundenspezifische Modell so zu vervollständigen, dass es den spezifischen Anforderungen entspricht.
Einige Zubehörteile erfordern eine spezielle Bearbeitung des Produkts, und ihre Verwendung kann zu einer Änderung der IP-Schutzart führen oder die Zertifizierungen beeinträchtigen. Muss beim Angebot/bei der Bestellung überprüft werden.

AUSSENAUSRÜSTUNGEN

SOCKEL

Sockel aus Edelstahl AISI 304L, zum Aufstellen des Schaltpults auf dem Boden, auf allen vier Seiten kontrollierbar und unten offen.
Jeder Sockel besteht aus 2 Paneelen (vorne/hinten) und zwei blinden Seitenplatten.

Die Höhe des Standardsockels beträgt 100 mm.
Position der Bohrungen ø12 für die Verankerung des Sockels:
B (Außenmaß Struktur) - 158 mm
T (Außenmaß Struktur) - 158 mm

SOCKELBODEN

Angeschraubtes Abschlussblech aus Edelstahl AISI 304L.
*Der Sockelboden enthält standardmäßig die Moosgummi-Kabeleinführungsplatte

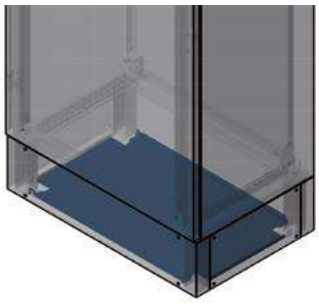

Die Zubehörteile müssen im Angebot und in der Bestellung immer angegeben werden.

FÜSSE

IRINOX bietet verschiedene Typen von höhenverstellbaren Füßen an. Wenn Füße hinzugefügt werden, erfordert das eine spezielle Bearbeitung am Bausatz, daher muss die Konfiguration des Produkts, an dem die Füße angebracht werden sollen, bei der Bestellung angegeben werden.

Code	Beschreibung
0133750002.01	Kit mit 4 M20-Füßen Ø 83. Mit zwei Bodenbefestigungsvorrichtungen mit 12 mm Durchmesser. (A)
013707615.01	Kit mit 4 verstellbaren, zylinderförmigen Füßen aus Edelstahl AISI 304 Ø 60 mit M20-Stift. Tragfähigkeit pro Stück 800 N (nur für Schrank mit Sockel). (B)
013707620	Kit mit 4 verstellbaren, zylinderförmigen Füßen aus Edelstahl AISI 304 Ø 60 mit M12-Stift. Tragfähigkeit pro Stück 800 N. (C)
013707500	Kit mit 4 Hygienic-Füßen M20 aus Edelstahl AISI 304 Ø 80. Mit 1 Beschlag für Bodenbefestigung Durchmesser 15 mm. (D)

A

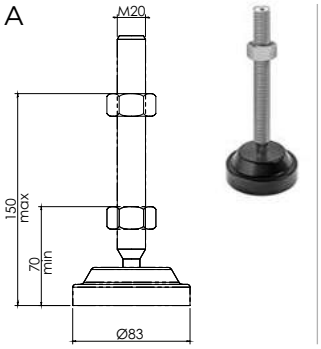

B

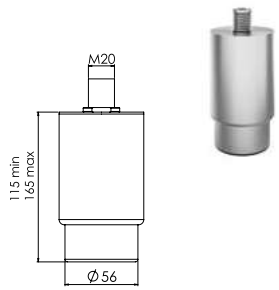

C

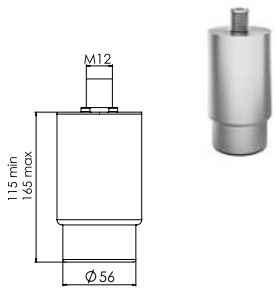

D

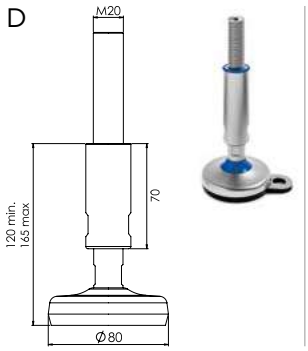

ROLLEN

Bei IRINOX sind zahlreiche Rädertypen erhältlich. Wenn Räder hinzugefügt werden, erfordert das eine spezielle Bearbeitung am Bausatz, daher muss die Konfiguration des Produkts, an dem die Räder angebracht werden sollen, bei der Bestellung angegeben werden.

Code	Beschreibung
013707700	Kit mit 4 Schwenkrädern aus FeZn, Ø 80 mm, zwei davon mit Bremsen, zwei ohne. Tragfähigkeit pro Stück 800 N (A)
013707710	Kit mit 4 Schwenkrädern aus Edelstahl Ø 80 mm, zwei davon mit Bremsen, zwei ohne. Tragfähigkeit pro Stück 800 N (B)

A

B

Die Montage von Füßen und Rollen erfordert eine zusätzliche Bearbeitung zu Lasten des Kunden, wenn diese separat bestellt werden.

Die Füßen und die Rollen können nur für die Modelle QMA, QMB, QMD und DPEW verwendet werden.
Die Montage von Füßen und Rollen erfordert eine zusätzliche Bearbeitung zu Lasten des Kunden, wenn diese separat bestellt werden.

Die Zubehörteile müssen im Angebot und in der Bestellung immer angegeben werden.

VERSCHLUSSSYSTEME

Bei den Standardverschlüssen handelt es sich um eingebaute Schlösser mit 1/4 Umdrehung mit 3-mm-Doppelbarteinsatz.
Bei IP66-Produkten mit zwei Türen ohne Säule sind die Verschlüsse mit einem Klappgriff mit 3-mm-Doppelbarteinsatz ausgestattet, komplett mit Stangensystem.
Verschlüsse mit anderen Schlosstypen und entsprechenden Schlüsseln sind in den nachstehenden Tabellen angegeben.

Code	Beschreibung
013706541	Verchromtes Zamakschloss mit Einsatz EK 333 (A)
013706511	Verchromtes Zamakschloss mit 8-mm-Vertiefung (B)
013706531	Verchromtes Zamakschloss mit Vertiefung (C)
013706521	Verchromtes Zamakschloss mit 8-mm-Vertiefung (E)
	Feder aus FeZn H=mm*

*Bei der Bestellung muss die Höhe der Feder angegeben werden: 18 - 22 - 24 - 29 - 32 - 40 - 50 mm

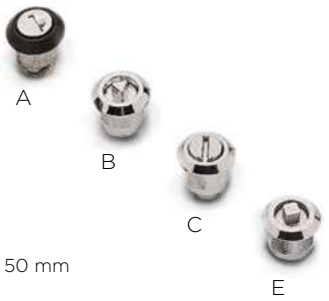

Code	Beschreibung	Version	Symbol für die Vertiefung
013707901	Sechskantschloss aus Edelstahl AISI 304 mit Vertiefung 3 mm (D)	Rechts	Doppelbarteinsatz
013707902	Sechskantschloss aus Edelstahl AISI 304 mit Vertiefung 3 mm (D)	Links	Doppelbarteinsatz
013707908	Sechskantschloss aus Edelstahl AISI 304 mit Vertiefung 5 mm (D)	Rechts	Doppelbarteinsatz
013707909	Sechskantschloss aus Edelstahl AISI 304 mit Vertiefung 5 mm (D)	Links	Doppelbarteinsatz
013707923	Sechskantschloss aus Edelstahl AISI 304 mit Vertiefung 8 mm (E)	Rechts	quadratische Vertiefung
013707924	Sechskantschloss aus Edelstahl AISI 304 mit Vertiefung 8 mm (E)	Links	quadratische Vertiefung
013707918	Sechskantschloss aus Edelstahl AISI 304 mit Vertiefung 8 mm (B)	Rechts	dreieckige Vertiefung
013707919	Sechskantschloss aus Edelstahl AISI 304 mit Vertiefung 8 mm (B)	Links	dreieckige Vertiefung
013707913	Sechskantschloss aus Edelstahl AISI 316 mit Vertiefung 5 mm (D)	Rechts	Doppelbarteinsatz
013707914	Sechskantschloss aus Edelstahl AISI 316 mit Vertiefung 5 mm (D)	Links	Doppelbarteinsatz
013707930	Sechskantschloss aus Edelstahl AISI 316 mit Vertiefung 8 mm (E)	Rechts	quadratische Vertiefung
013707931	Sechskantschloss aus Edelstahl AISI 316 mit Vertiefung 8 mm (E)	Links	quadratische Vertiefung
013707932	Sechskantschloss aus Edelstahl AISI 316 mit Vertiefung 8 mm (B)	Rechts	dreieckige Vertiefung
013707933	Sechskantschloss aus Edelstahl AISI 316 mit Vertiefung 8 mm (B)	Links	dreieckige Vertiefung
013707928	Sechskantschloss aus Edelstahl AISI 316 mit hygienischer Vertiefung	Rechts	hygienischer Vertiefung
013707929	Sechskantschloss aus Edelstahl AISI 316 mit hygienischer Vertiefung	Links	hygienischer Vertiefung
	Feder aus FeZn H=mm*		

*Bei der Bestellung muss die Höhe der Feder angegeben werden: 18 - 22 - 24 - 29 - 32 - 40 - 50 mm

Code	Beschreibung
013706801	Schnellverschluss Fastner mit Einsatz EK 333 (F)
013706821	Schnellverschluss Fastner mit Einsatz 313V2 A3132 (F)
013706831	Schnellverschluss Fastner mit Einsatz R405E (F)
013706871	Schnellverschluss Fastner 34 X 59 mm mit Einsatz EK 333 mit Schlüsselschild (G)
013706891	Schnellverschluss Fastner 34 X 59 mm mit Einsatz R455E mit Schlüsselschild (G)
013706791	Schnellverschluss Fastner ohne Sicherheitseinsatz (H)
013706861	Schnellverschluss Fastner 34 X 59 ohne Sicherheitseinsatz mit Schlüsselschild (I)

Die Federn, Schließmechanismen, Packungen mit den Stangen und Schlüssen sind in den folgenden Tabellen angegeben.

Achtung: Bei den Verschlüssen mit Schlüsselschild ist ein inneres Stangensystem erforderlich.

Die Zubehörteile müssen im Angebot und in der Bestellung immer angegeben werden.

Code	Beschreibung
013706760	T-Griff 34 X 59 mm mit Einsatz EK 333 mit Schlüsselschild (L)
013706750	T-Griff mit Einsatz EK 333 (M)
013706740	T-Griff ohne Sicherheitseinsatz (N)

Code	Beschreibung
013706600	Klappgriff mit Vertiefung 3 mm
013706610	Klappgriff mit Vertiefung 8 mm
013706620	Klappgriff mit Vertiefung 8 mm
013706630	Klappgriff mit Einsatz EK333 (O)
013706640	Klappgriff mit Einsatz E3133 (O)
013706650	Klappgriff mit Einsatz E313V2 A3132 (O)
013706660	Klappgriff mit Einsatz R405E (O)
013706670	Klappgriff mit Einsatz R455E (O)
013706690	Klappgriff mit Einsatz G9233 (O)
013706720	Schließmechanismus (Schranktyp angeben)
013706730	Packung Stangen (Abmessungen und Schranktyp angeben)
013706705	Klappgriff mit Einsatz aus Edelstahl AISI 316*

*Bei der Bestellung den gewünschten Schlüsseltyp angeben

Code	Beschreibung
013706911	Schlüssel mit Vertiefung 8 mm (R)
013706931	Schlüssel EK333 (S)
013706921	Schlüssel mit Vertiefung 8 mm (Q)
013706901	Schlüssel mit Vertiefung 5 mm (P)
013706710	IRINOX-Schlüssel

Für andere Zubehörteile im Abschnitt „SPEZIELLES ZUBEHÖR" nachschlagen.
Die Zubehörteile müssen im Angebot und in der Bestellung immer angegeben werden.

PRODUKTLINIE HYGIENIC

EINE PRODUKTLINIE MIT HYGIENISCHEM DESIGN
MODELLE ADH - APH - EKOH - AZH - EKOPH

LINEARES DESIGN UND HÖCHSTE QUALITÄT

Die von IRINOX entworfene und entwickelte neue PRODUKTLINIE HYGIENIC setzt auf ein Design, das die Reinigung vor allem in den Bereichen, für die hohe Hygienestandards erforderlich sind, erleichtert.

EINE PRODUKTLINIE MIT HYGIENE-ZERTIFIZIERUNG
MODELLE EKO.HY - AS.HY

Warum eine zertifizierte Produktlinie Hygienic?

Die zertifizierte Produktlinie Hygienic von IRINOX wurde als Antwort auf die europäischen Vorschriften entwickelt, die vorschreiben, dass die Handhabung, Zubereitung, Verarbeitung und Verpackung von Lebensmitteln im Besonderen, aber generell von allen Produkten, die eine kontaminationsfreie Umgebung erfordern, mit Maschinen und an speziell dafür vorgesehenen hygienischen Orten erfolgen muss.

Wird eine elektrische Schalttafel in einer Produktionslinie installiert, in der es zu einem direkten Kontakt mit Lebensmitteln kommen kann, muss sie leicht zu reinigen sein und aus konformen Materialien bestehen.

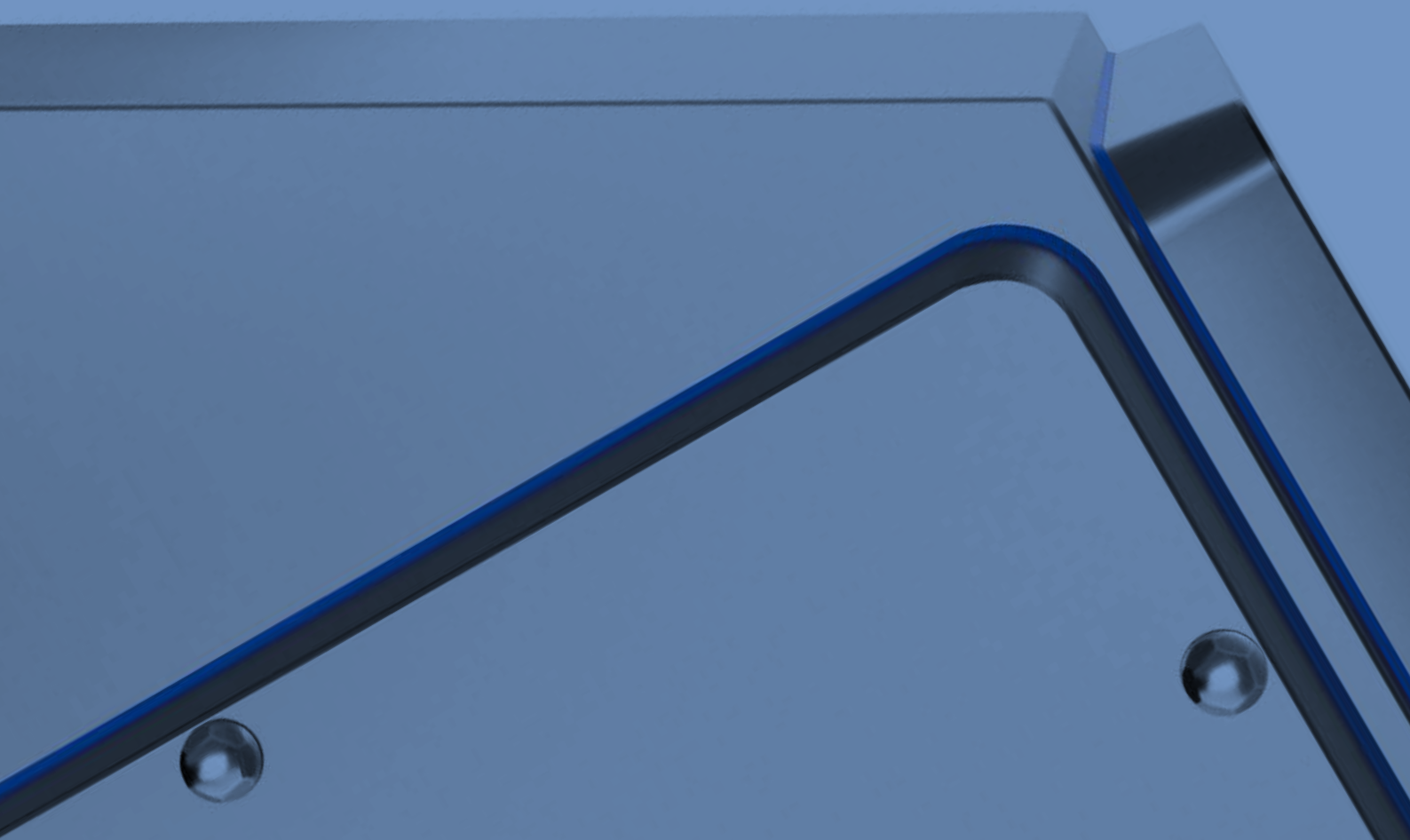

130 VERTEILERGEHÄUSE
MODELL ADH

132 SCHALTGEHÄUSE
MODELL APH

134 WANDGEHÄUSE MIT SCHRÄGEM DACH UND EINGELASSENER TÜR
MODELL EKOH

136 REIHENSCHALTSCHRANK
MODELL AZH

138 HÄNGENDES STEUERPULT MIT HYGIENISCHEM DESIGN
MODELL EKOPH

140 WANDGEHÄUSE MIT HYGIENIC-ZERTIFIZIERUNG
MODELL EKO.HY

142 EINZELSCHALTSCHRANK MIT HYGIENIC-ZERTIFIZIERUNG
MODELL AS.HY

144 ERHÄLTLICHES ZUBEHÖR

TECHNISCHE PLUSPUNKTE

Innovatives Design gemäß den EHEDG-Richtlinien.

Rückwand des Wandgehäuses und der Schaltschränke völlig flach und ohne Zwischenräume.

Herausnehmbare, FDA-konforme externe Silikondichtung.

Modernste Verschlüsse Hygienic aus Edelstahl mit externer Dichtung.

ZERTIFIZIERUNGEN

DGUV

_ EN 1672-2

CE

IP66 IK07 _ EN 62208
IP69K _ ISO 20653

c UL us
N° file E231227

UL TYPE 1,12,4,4X
UL 508A C22.2 Nr. 14-13

EHEDG
MEMBER SINCE 2016

TÜV SÜD

VERTEILERGEHÄUSE
ADH

Verteilergehäuse aus Edelstahl AISI 304L, ideal für den Einsatz in Bereichen, in denen hohe Hygienestandards erforderlich sind, weil dank dem für das Profil entwickelte Design die Reinigungsarbeiten einfacher gestaltet werden. Angeschraubter Blinddeckel mit passender, FDA-konformer Silikondichtung Montageplatte 25/10 FeZn. Schutzart IP66.
Auf Anfrage auch IP67 und IP69K und UL.

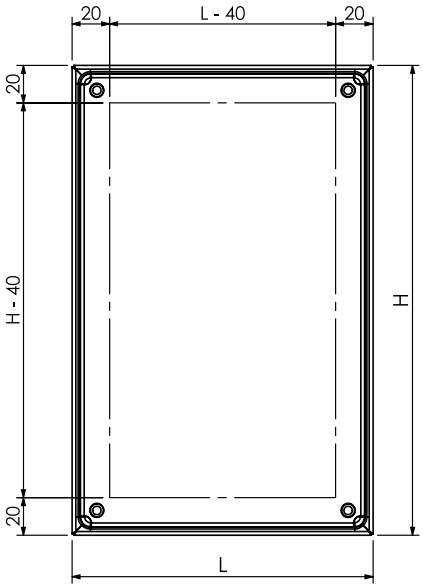

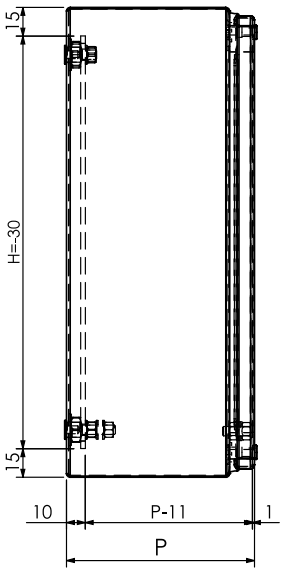

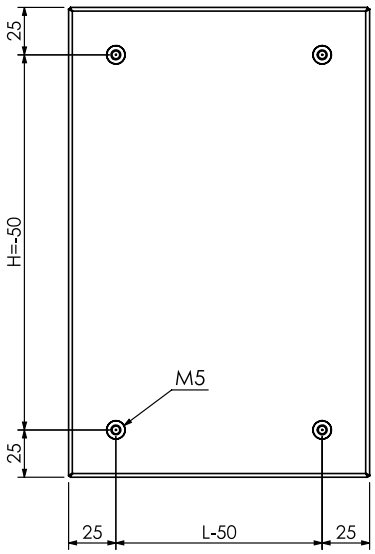

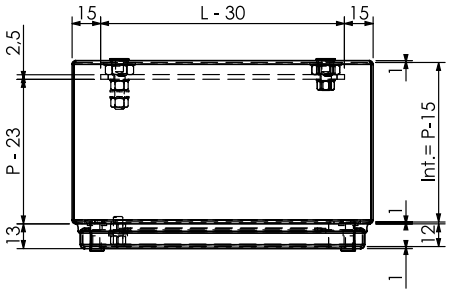

L = B (Breite)
H = H (Höhe)
P = T (Tiefe)

ZERTIFIZIERUNGEN

Serienmäßig	IP66
Auf Anfrage	IP67 - IP69K - Atex 3GD - Atex 2GD - UKCA Ex UL/CSA

N° file E231227

TECHNISCHE DATEN

Mindestmaße	B= 80 H= 80 T= 60 mm
Höchstmaße	B= 400 H= 400 T= 200 mm
Maßabstand	10 mm
Nutzfläche Tür	B- 40 mm H- 40 mm
Montageplatte	Anwendbar, wenn mindestens eine Seite 100 mm oder mehr beträgt B- 30 mm H- 15 mm für Wandgehäuse mit einer Seite < 100 mm (2 M5-Buchsen) B- 30 mm H- 30 mm für Wandgehäuse mit Seiten >100 mm (4 M5-Buchsen)
Nutztiefe	T- 11 mm
Abstand Wandgehäuse-befestigung	H- 30 mm bis kurze Seite 100 mm (2 M5-Buchsen) H- 50 mm für Modell mit Seiten > 100 mm (4 M5-Buchsen)

TECHNISCHE BESCHREIBUNG

Stahltyp	AISI 304L Scotch-Brite
Deckelstärken	Deckel in Stärke 10/10, wenn BxH kleiner ist als 80.000 mm², bei Überschreitung dieses Maßes in 12/10
Deckel	Blind
Deckelöffnung	Abnehmbar
Verschlusssystem	Angeschraubt M5*
Wandstärke	1 mm
Hintere Befestigung	M5-Buchsen
Montageplatte	25/10 FeZn
Dichtung	Silikon FDA

*Standardausstattung mitgelieferte Schrauben: 4 Sechskantschrauben + 4 Schlitzschrauben.

MÖGLICHE SONDERAUSFÜHRUNGEN

Material	AISI 316L
Bearbeitung	SN Satiniert, BA Elektropoliert, 2B Matt, Lackieren, Mikrokugelstrahlen, Passivieren
Materialstärken	1,2 mm*
Hintere Befestigung	Stiftschrauben
Deckel	• Anwendung Lexan STD, Wandgehäuse mit Mindestabmessungen 130x130 mm • Anwendung Lexan UL, Wandgehäuse mit Mindestabmessungen 150x150 mm • Anwendung Glas 3+3, Wandgehäuse mit Mindestabmessungen 250x250 mm • Anwendung Fallschutzsystem für den Deckel
Seiten	Möglichkeit zur Neigung der 4 Seiten bis 7°, Bohrung H- 20 mm, B- 20 mm, T- 33 mm (10+23 mm)
Montageplatte	Montage mit Stiftschrauben, blinde Rückwand, Material A304L oder A316L Stärke 1,5 mm
Anwendung auf Schwenkarm	Ja, mit einer Mindesttiefe von 110 mm
Griffe	Ab H/B >180 mm

*muss bei Bestellung überprüft werden

Produktzubehör

/ **Wandabstandshalter M5**

/ **Wandabstandshalter Hygienic**

/ **Profilleiste für DIN-Tragschiene**

Für andere Zubehörteile im Abschnitt „SPEZIELLES ZUBEHÖR“ nachschlagen.

SCHALTERGEHÄUSE
APH

Schaltergehäuse aus Edelstahl AISI 304L, ideal für den Einsatz in Bereichen, in denen hohe Hygienestandards erforderlich sind, weil dank dem für das Profil entwickelte Design die Reinigungsarbeiten einfacher gestaltet werden. Angeschraubter Deckel mit passender, FDA-konformer Silikondichtung, auf Ø 22,5 mm vorgebohrt.
Ohne Montageplatte Schutzart IP66.
Auf Anfrage auch IP67 und IP69K und UL.

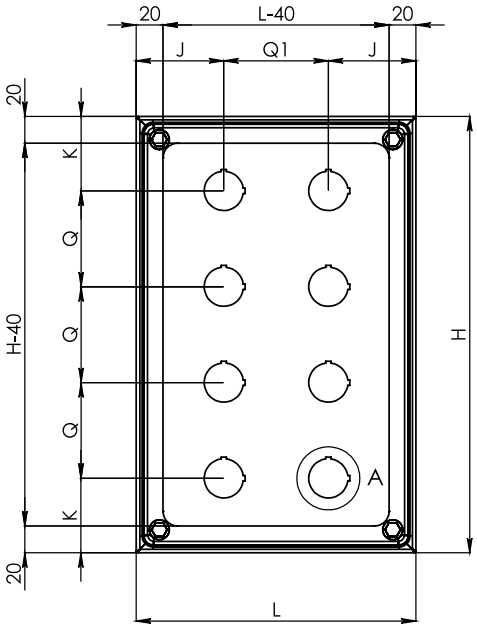

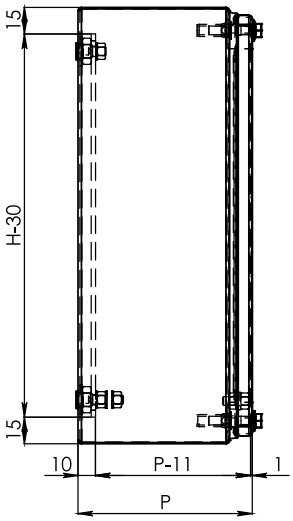

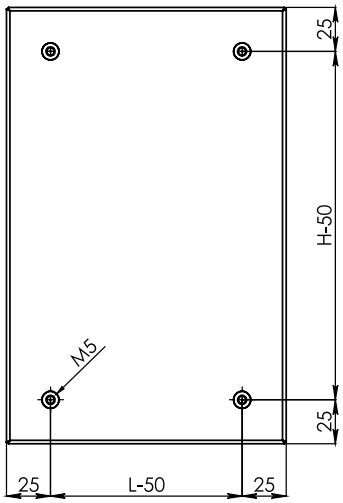

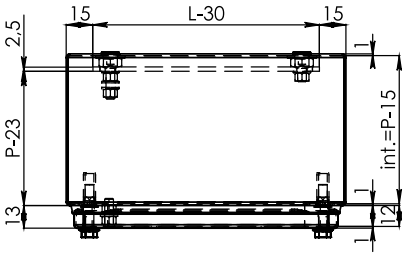

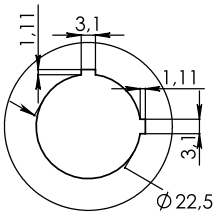

detail A

L = B (Breite)
H = H (Höhe)
P = T (Tiefe)

ZERTIFIZIERUNGEN

Serienmäßig	IP66
Auf Anfrage	IP67 - IP69K - Atex 3GD - Atex 2GD - UKCA Ex UL/CSA

N° file E231227

TECHNISCHE DATEN

Mindestmaße	B= 80 mm H= 80 mm T= 60 mm
Höchstmaße	B= 400 mm H= 400 mm T= 200 mm
Maßabstand	10 mm
Nutzfläche Tür	B- 40 mm H- 40 mm
Montageplatte	Nicht vorhanden
Nutztiefe	T- 11 mm
Abstand Wandgehäuse-befestigung	H- 30 mm bis kurze Seite 100 mm (2 M5-Buchsen) H- 50 mm für Wandgehäuse mit Seiten > 100 mm (4 M5-Buchsen)

TECHNISCHE BESCHREIBUNG

Stahltyp	AISI 304L Scotch-Brite
Deckelstärken	Deckel in Stärke 10/10, wenn BxH kleiner ist als 80.000 mm², bei Überschreitung dieses Maßes in 12/10
Deckel	Gebohrt für Tasten
Deckelöffnung	Abnehmbar
Verschlusssystem	Angeschraubt M5*
Wandstärke	1 mm
Hintere Befestigung	M5-Buchsen
Montageplatte	25/10 FeZn
Dichtung	Silikon FDA

*Standardausstattung mitgelieferte Schrauben: 4 Sechskantschrauben + 4 Schlitzschrauben.

MÖGLICHE SONDERAUSFÜHRUNGEN

Material	AISI 316L
Bearbeitung	SN Satiniert, BA Elektropoliert, 2B Matt, Lackieren, Mikrokugelstrahlen, Passivieren
Materialstärken	1,2 mm*
Hintere Befestigung	Stiftschrauben
Deckel	Anz. Bohrungen Tasten auf Anfrage mit Begrenzungen, Bohrung B- 40 mm H- 40 mm Anwendung Fallschutzsystem für den Deckel
Seiten	Möglichkeit, die 4 Seiten bis 7° zu neigen, Bohrungen H- 20 mm, B- 20 mm, T- 33 mm (10+23 mm)
Montageplatte	• Kann verwendet werden, wenn mindestens eine Seite mehr als 100 mm misst • B- 30 mm H- 15 mm für Wandgehäuse mit Seiten < 100 mm (2 Buchsen) • B- 30 mm H- 30 mm für Wandgehäuse mit Seiten > 100 mm (4 Buchsen) • Standardmontage auf M5-Buchsen • Montage auf Stiftschrauben, blinde Rückwand • Material A304L oder A316L Stärke 1,5 mm
Vorbereitung für die Montage des Schwenkarms	Ja
Mindesttiefe je nach montiertem Winkel	110 mm
Griffe	Ab H/B >180 mm

*muss bei Bestellung überprüft werden

Produktzubehör

- / **Flache Wandbefestigungshalter**
- / **Erhöhte Wandbefestigungshalter**
- / **Wandabstandshalter M5**
- / **Wandabstandshalter Hygienic**
- / **Kabeleinführungsplatte**
- / **Standfuß Modell PD3210**
- / **Profilleiste für DIN-Tragschiene**

Für andere Zubehörteile im Abschnitt „SPEZIELLES ZUBEHÖR“ nachschlagen.

WANDGEHÄUSE MIT SCHRÄGEM DACH UND EINGELASSENER TÜR
EKOH

Wandgehäuse aus Edelstahl AISI 304L.
Blindtür mit Scharnieren mit nicht gefalzten schrägen Kanten, komplett mit Hygienische Schlösser aus Edelstahl AISI 316.
Türöffnungswinkel: 130° mit Scharnieren links.
Mit schrägem Dach für eine einfachere Reinigung und um zu vermeiden, dass Staub und Mikroorganismen. darauf abgelegt werden.
Montageplatte 25/10 FeZn. Schutzart IP66.

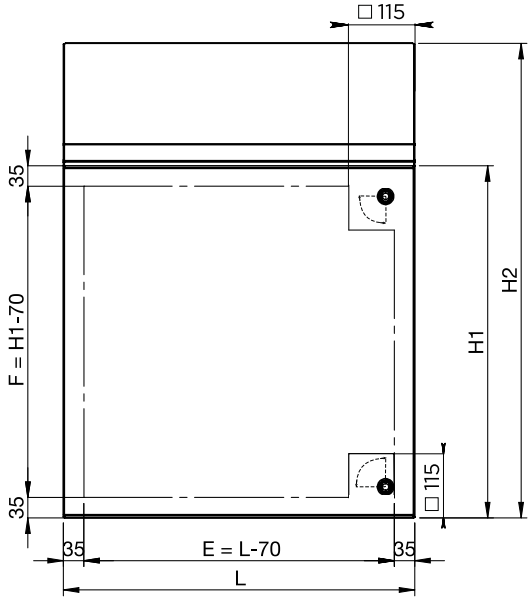

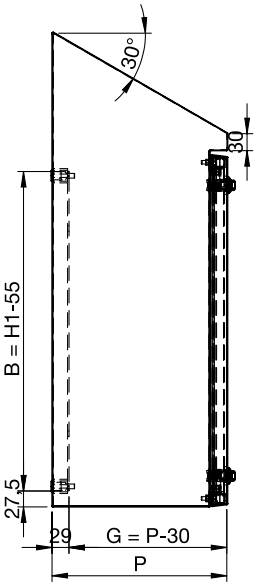

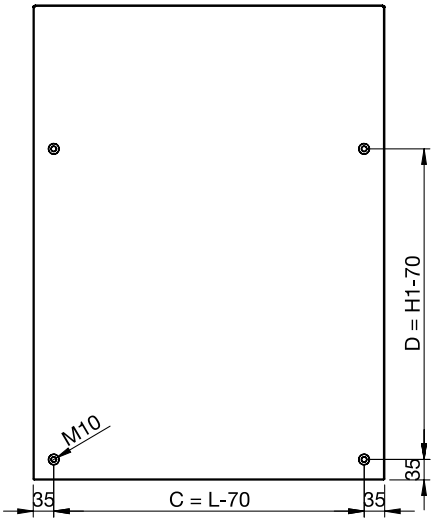

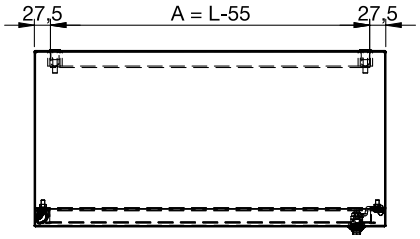

L = B (Breite)
H = H (Höhe)
P = T (Tiefe)

ZERTIFIZIERUNGEN

Serienmäßig	IP66 IK10
Auf Anfrage	Einzeltür: IP69K - AtEx 3GD Gesamte Produktpalette: UL/CSA

N° file E231227

TECHNISCHE DATEN

Mindestmaße	B= 200 mm H1= 200 mm T= 120 mm
Höchstmaße	Einzeltür: B= 1000 mm H= 1600 mm T= 600 mm Doppeltür: B= 1600 mm H= 1450 mm T= 600 mm oder B= 1450 mm H= 1600 mm T= 600 mm
Maßabstand	10 mm
Nutzfläche Tür	B- 70 mm H1- 70 mm
Montageplatte	B- 55 mm H- 55 mm für Wandgehäuse mit mindestens einer Seite ≤ 1000 mm, B- 45 mm für Wandgehäuse mit mindestens einer Seite > 1000 mm (> 4 Buchsen)
Nutztiefe	T- 20 mm
Abstand Wandgehäuse-befestigung	Nennhöhe- 70 mm B- 70 mm, M10-Buchsen Die Anzahl der Befestigungen variiert je nach den Kombinationen der Abmessungen

TECHNISCHE BESCHREIBUNG

Stahltyp	AISI 304L Scotch-Brite
Türstärken	1,2 mm und 1,5 mm maßabhängig
Tür	Mit Scharnieren; Geschlossene Tür mit um 7° geneigter unterer und oberer Seite; Mit Stärke 2 mm oder 1,5 mm plus Verstärkungsrahmen, je nach den Abmessungen
Türöffnungswinkel	130°
Verschlusssystem	Schloss Hygienic aus Edelstahl A316 1/4 Umdr. mit Schlüssel
Wandstärke	1,2 mm und 1,5 mm maßabhängig
Hintere Befestigung	M10-Buchsen
Montageplatte	FeZn 2,5 mm
Dachneigung	30°
Dichtung	Silikon FDA

MÖGLICHE SONDERAUSFÜHRUNGEN

Material	AISI 316L, A316 Titan
Bearbeitung	SN Satiniert, BA Elektropoliert, 2B Matt, Lackieren, Mikrokugelstrahlen, Passivieren
Materialstärken	2 mm oder 3 mm
Hintere Befestigung	Stiftschrauben, auf Anfrage ohne Befestigungen
Tür	Lexan, Glas 3+3, Verschluss mit Schrauben, ohne Kantenkippung
Seiten	Anwendung Kabeleinführungsplatte auf Seitenwänden, Dach und Boden, Abmessungen H- 20 mm B- 20 mm T- 40 mm (10 mm+30 mm) auf geneigtem Dach H- 40 mm B- 40 mm
Montageplatte	Montage auf Stiftschrauben (blinde Rückwand) A304L oder A316L Stärke 1,5 mm
Dichtung	Polyurethan
Andere Dachneigung	10° / 20°
Bauteile auf Anfrage	Beschläge aus A316

Produktzubehör

- / **Wandabstandshalter M10**
- / **Wandabstandshalter Hygienic**
- / **Halter für LEDs und Türpositionsschalter**
- / **Profilleiste für DIN-Tragschiene**
- / **Schutzfenster Hygienic FPDH**
- / **Halterung Tragarm Hygienic SBVH**

Für andere Zubehörteile im Abschnitt „SPEZIELLES ZUBEHÖR“ nachschlagen.

REIHENSCHALTSCHRÄNKE
AZH

Schaltschrank aus Edelstahl AISI 304L mit Montageplatte aus FeZn.
Dach mit einer Neigung von 30°. durchgehend flache Rückwand des Schaltschranks ohne Zwischenräume. Schaltschrank ohne konkave Kanten, um die Reinigung zu erleichtern und Ablagerungen zu vermeiden. Abnehmbare Seitenwände mit Hygienic-Schrauben. Herausnehmbare, FDA-konforme Silikonaussendichtung. Abtropfleiste auf der Innenseite. Innenliegende Scharniere. Modernste Verschlüsse Hygienic aus Edelstahl mit externer Dichtung und internem Stangenverriegelungssystem. Kann mit einem Rahmen Hygienic oder einem Sockel mit Kabelaufnahme an der Unterseite kombiniert werden, beide mit zertifizierten Füßen Hygienic.

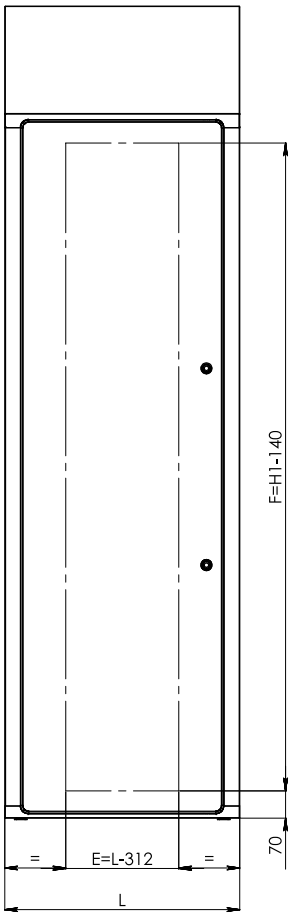

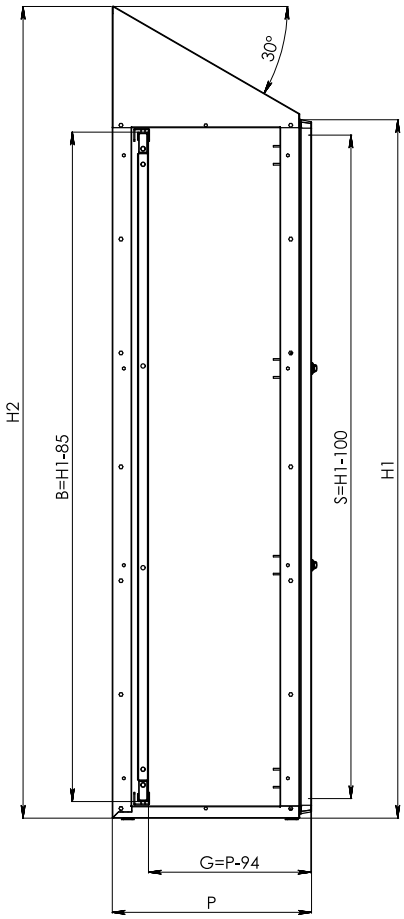

L = B (Breite)
H = H (Höhe)
P = T (Tiefe)

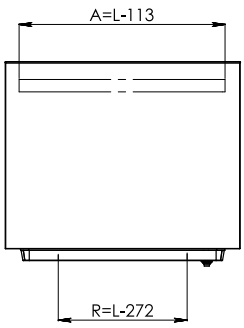

ZERTIFIZIERUNGEN

Serienmäßig	IP66 - IP69K
Auf Anfrage	UL

N° file E231227

TECHNISCHE DATEN

Mindestmaße	B= 200 mm H1= 1200 mm T= 300 mm
Höchstmaße	Einzeltür: B= 1000mm H= 2000mm T=600mm Doppeltür Einzelgehäuse: B= 1300mm H= 2000mm T=600mm
Maßabstand	50 mm
Nutzfläche Tür	B- 312 mm H1- 140 mm
Montageplatte	FeZn 2,5 mm B- 113 mm H1- 85 mm
Nutztiefe	T- 94 mm

TECHNISCHE BESCHREIBUNG

Stahltyp	AISI 304L Scotch-Brite
Türstärken	1,5 mm
Tür	Geschlossen, Innenscharnier, nicht reversibel
Türbefestigung	Mit Scharnieren, mit Rahmen für B ≥ 550 mm
Türöffnungswinkel	115°
Rahmen	Gelochtes Rohr 20 mm x 20 mm montiert mit Stiftschrauben und Winkelverbindung für Erdung
Verschlusssystem	Edelstahlschloss Hygienic 1/4 Umdrehung
Wandstärke	1,5 mm
Seitenteile	Angeschraubt
Montageplatte	FeZn 2,5 mm
Dachblech	30°-Neigung
Dichtung	Silikon FDA

MÖGLICHE SONDERAUSFÜHRUNGEN

Material	AISI 316L
Tür	Mit Scharnier rechts
Andere Dachneigung	10° / 20°
Montageplatte	Nicht vorhanden oder A304L / A316L Stärke 1,5 mm

Produktzubehör

- / **Füße Hygienic**
- / **Sockel mit Füßen Hygienic**
- / **Gestell mit Füßen Hygienic**
- / **Schutzfenster Hygienic FPDH**
- / **Halterung Tragarm Hygienic SBVH**
- / **Wandabstandshalter Hygienic**

Für andere Zubehörteile im Abschnitt „SPEZIELLES ZUBEHÖR“ nachschlagen.

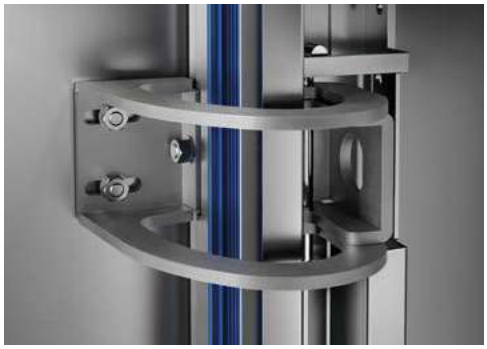

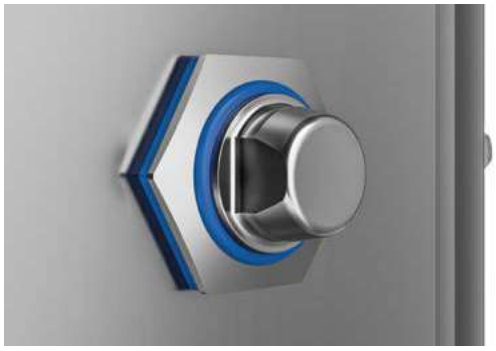

HÄNGENDES STEUERPULT MIT HYGIENISCHEM DESIGN
EKOPH

Hängendes Steuerpult mit hygienischem Design aus Edelstahl AISI 304L mit abgerundetem Profil und Montagevorrichtung für den Tragarm. Hintere Tür an Scharnieren mit einem Öffnungswinkel von 110° nach links und Schlösser Hygienic aus Edelstahl mit externer Dichtung.
Auf der Unterseite kann ein Bügelgriff angebracht werden.
Ohne Montageplatte Schutzart IP66 und IP69K.

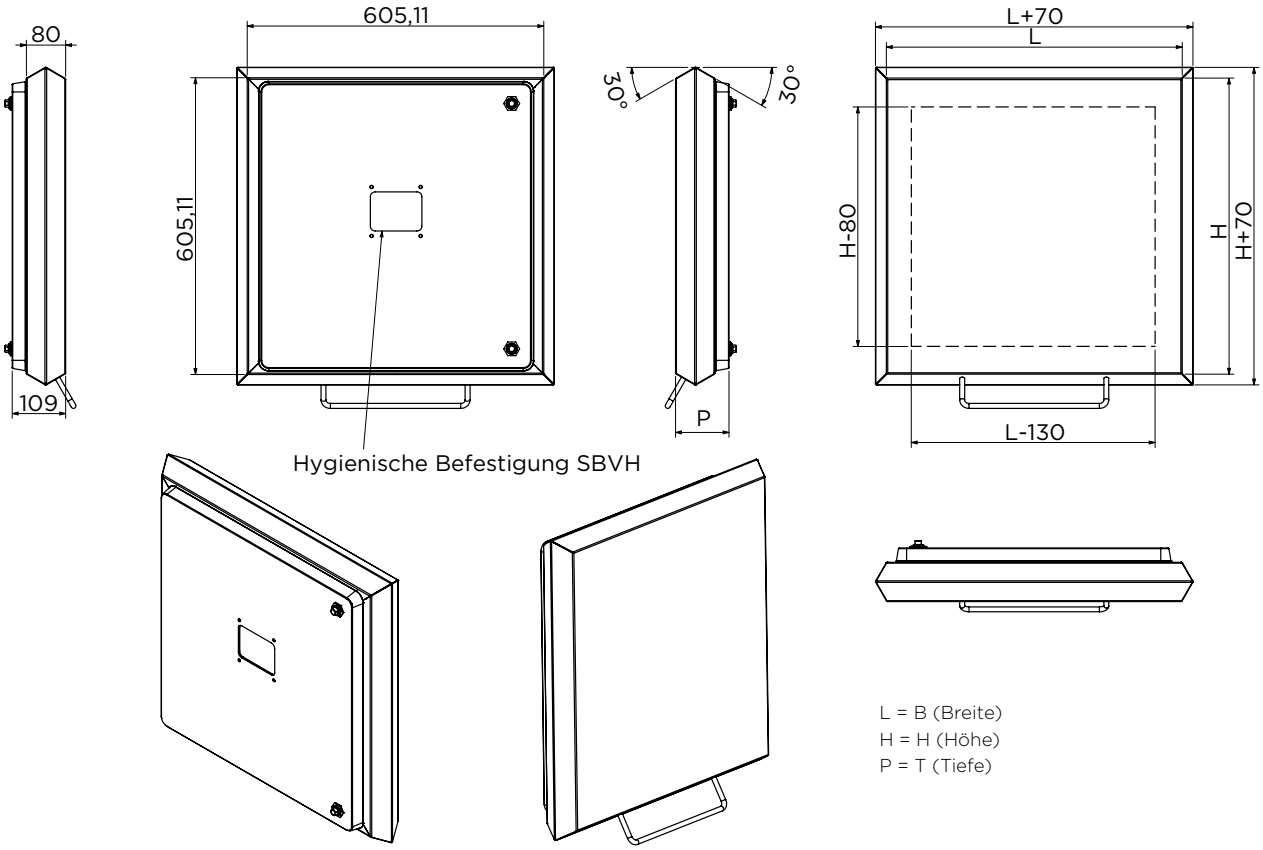

L = B (Breite)
H = H (Höhe)
P = T (Tiefe)

N° file E231227

ZERTIFIZIERUNGEN

Serienmäßig	IP66, IP69K, UL/CSA

TECHNISCHE DATEN

Mindestmaße	B= 250 mm H= 300 mm T= 100 mm
Höchstmaße	B= 600 mm H= 600 mm T= 200 mm
Maßabstand	10 mm
Nutzfläche Vorderseite	B- 130 mm H- 80 mm
Nutzfläche Seitenteile	Nicht durchbohrbar
Montageplatte	Nicht vorhanden
Nutztiefe	T- 5 mm

TECHNISCHE BESCHREIBUNG

Stahltyp	AISI 304L Scotch-Brite
Türstärken	1,5 mm
Tür	Strahlenförmige Maserung, mit Scharnier links und Vorbereitung für die Anbringung der Halterung des Tragarms Hygienic (Modell SBVH)
Türöffnungswinkel	110°
Seitenteile	Um 30° geneigt
Dachblech	Geneigt, staubdicht
Wandstärke	1,5 mm
Verschlusssystem	Schloss aus Edelstahl AISI 316
Montageplatte	Nicht vorhanden
Dichtung	Silikon FDA-zertifiziert

MÖGLICHE SONDERAUSFÜHRUNGEN

Material	AISI 316L
Tür	Mit Scharnier rechts
Seitenteile	Bügelgriff zur Anbringung auf der Unterseite

Produktzubehör

- **Tragarme mit speziellen Gelenken, die je nach Tiefe und Gewicht des Gehäuses dimensioniert sind**
- **Halterung Tragarm Hygienic SBVH**

Für andere Zubehörteile im Abschnitt „SPEZIELLES ZUBEHÖR“ nachschlagen.

WANDGEHÄUSE MIT HYGIENIC-ZERTIFIZIERUNG
EKO.HY

Wandgehäuse aus Edelstahl AISI 304L mit Blindtür an innenliegenden Scharnieren. Montageplatte 25/10 FeZn. Dach mit einer Neigung von 30°. Rückwand des Wandgehäuses völlig flach und ohne Zwischenräume. Wandgehäuse ohne konkave Kanten, um die Reinigung zu erleichtern und Ablagerungen zu vermeiden. Herausnehmbare, FDA-konforme externe Silikondichtung. Tropfensammelleiste auf der Innenseite.
Modernste Verschlüsse Hygienic aus Edelstahl mit externer Dichtung.

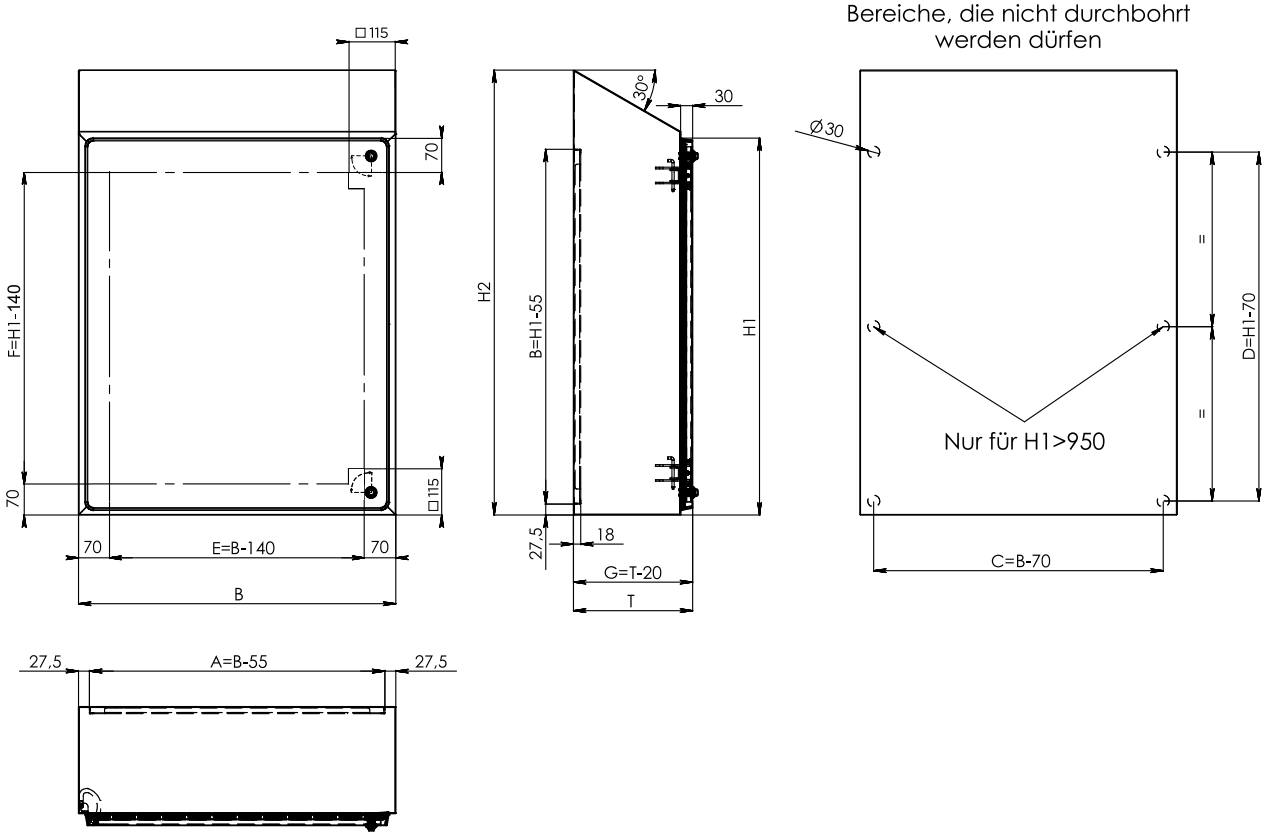

ZERTIFIZIERUNGEN

Serienmäßig	IP66 - IP69K
Auf Anfrage	UL - DGUV-Zertifizierung

N° file E231227

TECHNISCHE DATEN

Mindestmaße	B= 200 mm H1= 300 mm T= 120 mm
Höchstmaße	Einzeltür: B= 800 mm H= 1200 mm T= 500 mm Doppeltür: B= 1400 mm H= 1200 mm T= 500 mm
Maßabstand	10 mm
Nutzfläche Tür	B- 70 mm H1- 70 mm
Montageplatte	FeZn 2,5 mm B- 70 mm H1- 70 mm
Nutztiefe	T- 20 mm

TECHNISCHE BESCHREIBUNG

Stahltyp	AISI 304L Scotch-Brite
Türstärken	1,5 mm
Tür	Geschlossen, Außenscharnier, nicht reversibel
Türbefestigung	Scharniere
Türöffnungswinkel	115°
Verschlusssystem	Edelstahlschloss Hygienic 1/4 Umdrehung
Wandstärke	1,5 mm
Montageplatte	FeZn 2,5 mm
Dachblech	30°-Neigung
Dichtung	Silikon FDA

MÖGLICHE SONDERAUSFÜHRUNGEN

Material	AISI 316L
Hintere Befestigung	M6-Buchse, M8-Buchse, M10-Buchse
Tür	Mit Scharnier rechts
Andere Dachneigung	10° / 20° / 40° / 45°
Montageplatte	Nicht vorhanden oder A304L / A316L Stärke 1,5 mm

Produktzubehör

- / **Wandabstandshalter Hygienic**
- / **Schutzfenster Hygienic FPDH**
- / **Halterung Tragarm Hygienic SBVH**

Für andere Zubehörteile im Abschnitt „SPEZIELLES ZUBEHÖR“ nachschlagen.

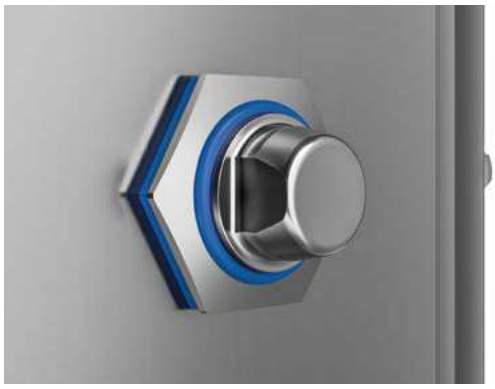

EINZELSCHALTSCHRANK MIT HYGIENIC-ZERTIFIZIERUNG
AS.HY

Einteiliges Gehäuse.
Dach um 30° geneigt. Hinterer Teil des Schaltschranks völlig glatt und ohne Spalten.
Schaltschrank ohne konkave Kanten, um die Reinigung zu erleichtern und Ablagerungen zu vermeiden. Herausnehmbare, FDA-konforme externe Silikondichtung. Tropfensammelleiste auf der Innenseite.
Innenliegende Scharniere. Modernste Schlösser Hygienic aus Edelstahl mit externer Dichtung und internem Stangenverriegelungssystem.
Kann mit einem Rahmen Hygienic oder einem Sockel mit Kabelaufnahme an der Unterseite kombiniert werden, beide mit zertifizierten Füßen Hygienic.

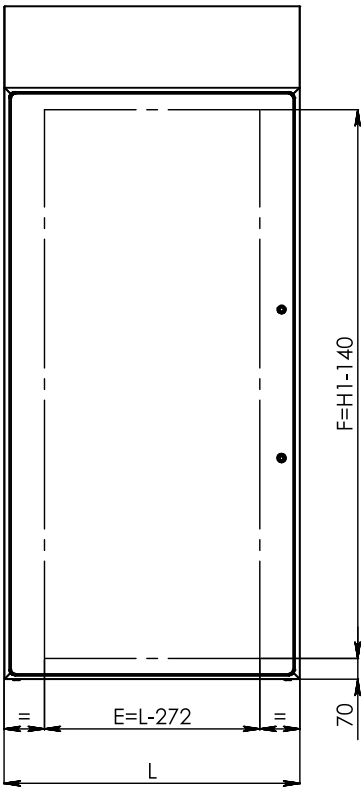

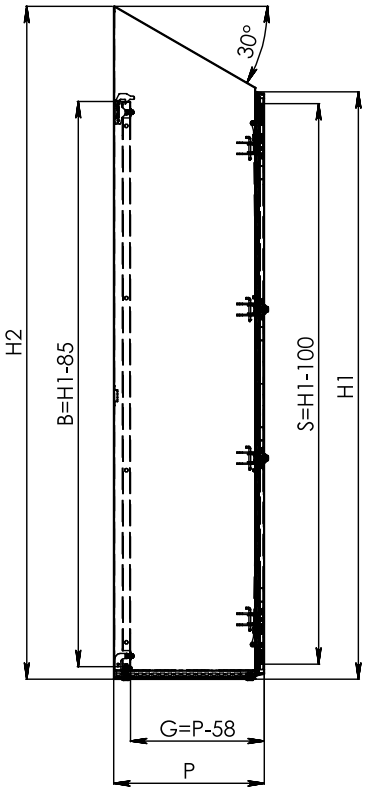

L = B (Breite)
H = H (Höhe)
P = T (Tiefe)

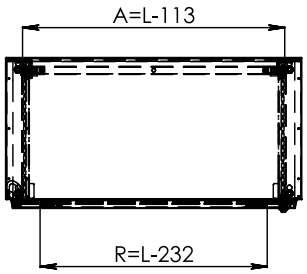

N° file E231227

ZERTIFIZIERUNGEN

Serienmäßig	IP66 - IP69K
Auf Anfrage	UL - DGUV-Zertifizierung

TECHNISCHE DATEN

Mindestmaße	B= 200 mm H1= 1200 mm T= 300 mm
Höchstmaße	Einzeltür: B= 1000mm H= 2000mm T=600mm Doppeltür Einzelgehäuse: B= 1300mm H= 2000mm T=600mm
Maßabstand	10 mm
Nutzfläche Tür	B- 272 mm H1- 140 mm
Montageplatte	FeZn 2,5 mm B- 113 mm H1- 85 mm
Nutztiefe	T- 58 mm

TECHNISCHE BESCHREIBUNG

Stahltyp	AISI 304L Scotch-Brite
Türstärken	1,5 mm
Tür	Geschlossen, Außenscharnier, nicht reversibel
Türbefestigung	Mit Scharnieren, mit Rahmen für B ≥ 550 mm
Türöffnungswinkel	115°
Rahmen	Gelochtes Rohr 20 mm x 20 mm montiert mit Stiftschrauben und Winkelverbindung für Erdung
Verschlusssystem	Edelstahlschloss Hygienic 1/4 Umdrehung
Wandstärke	1,5 mm
Montageplatte	FeZn 2,5 mm
Dachblech	30°-Neigung
Dichtung	Silikon FDA

MÖGLICHE SONDERAUSFÜHRUNGEN

Material	AISI 316L
Tür	Mit Scharnier rechts
Andere Dachneigung	10° / 20°
Montageplatte	Nicht vorhanden oder A304L / A316L Stärke 1,5 mm

Produktzubehör

- / **Füße Hygienic**
- / **Sockel mit Füßen Hygienic**
- / **Gestell mit Füßen Hygienic**
- / **Schutzfenster Hygienic FPDH**
- / **Halterung Tragarm Hygienic SBVH**
- / **Wandabstandshalter Hygienic**

Für andere Zubehörteile im Abschnitt „SPEZIELLES ZUBEHÖR“ nachschlagen.

ERHÄLTLICHES ZUBEHÖR

Eine große Auswahl an Zubehör ermöglicht es, jedes Standardmodell oder jedes kundenspezifische Modell so zu vervollständigen, dass es den spezifischen Anforderungen entspricht.
Einige Zubehörteile erfordern eine spezielle Bearbeitung des Produkts, und ihre Verwendung kann zu einer Änderung der IP-Schutzart führen oder die Zertifizierungen beeinträchtigen. Muss beim Angebot/bei der Bestellung überprüft werden.

KABELEINFÜHRUNGSPLATTEN / MODELLE AS.HY UND AZH

Kabeleinführungsplatte aus Edelstahl AISI 304L, geeignet für Anwendungen mit Kabelverschraubungen.
Standardausführung mit geschlossenem Boden, ohne Kabeleinführungsplatte.
Die Installation der Kabeleinführungsplatte muss beim Angebot/bei der Bestellung angefordert werden. Die Als Kabeleinführungsplatte können die einteiliger Flansch mit Schaumstoffdichtung verwendet werden, die durch eine Moosgummi-Kabeleinführungsplatte ersetzt werden kann.

EINZELNE SCHAUMSTOFFPLATTE

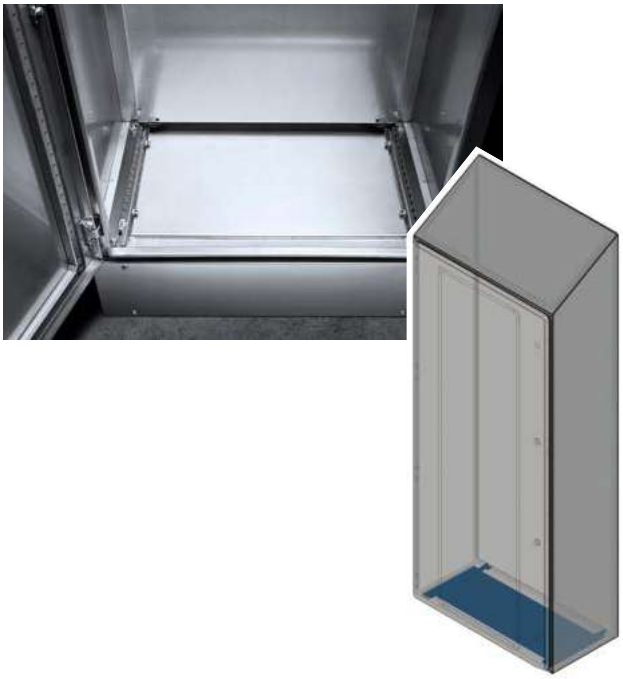

MOOSGUMMI-KABELEINFÜHRUNGSPLATTE

IRINOX liefert serienmäßig die Kabeleinführungsplatte bei Bestellung von Schaltschränken samt Sockel.

Die Zubehörteile müssen im Angebot und in der Bestellung immer angegeben werden.

AUSSENAUSRÜSTUNGEN / MODELLE AS.HY UND AZH

GESTELL MIT FÜSSEN HYGIENIC

Gestelle aus Edelstahl AISI 304, hergestellt aus einem rohrförmigen Profil Durchmesser 30 mm, einfach zu reinigen. Ausgestattet mit verstellbaren Füßen Hygienic zur einfachen Reinigung auch unter den Schaltschränken.

Code	Beschreibung	Maße
ZY0401800400010	GESTELL+ FÜSSE HY	40 40
ZY0601800400009	GESTELL+ FÜSSE HY	60 40
ZY0801800400026	GESTELL+ FÜSSE HY	80 40
ZY1001800400015	GESTELL+ FÜSSE HY	100 40
ZY1201800400012	GESTELL+ FÜSSE HY	120 40
ZY0401800500005	GESTELL+ FÜSSE HY	40 50
ZY0601800500014	GESTELL+ FÜSSE HY	60 50
ZY0801800500035	GESTELL+ FÜSSE HY	80 50
ZY1001800500007	GESTELL+ FÜSSE HY	100 50
ZY1201800500012	GESTELL+ FÜSSE HY	120 50
ZY0401800600003	GESTELL+ FÜSSE HY	40 60
ZY0601800600007	GESTELL+ FÜSSE HY	60 60
ZY0801800600006	GESTELL+ FÜSSE HY	80 60
ZY1001800600004	GESTELL+ FÜSSE HY	100 60
ZY1201800600012	GESTELL+ FÜSSE HY	120 60

SOCKEL MIT FÜSSEN HYGIENIC

Sockel aus Edelstahl AISI 304L, bestehend aus einem einzigen Blech und an allen Seiten geschlossen. Standard H 200 mm, ausgestattet mit verstellbaren Füßen Hygienic für eine einfache Reinigung auch unter den Schaltschränken.

Code	Beschreibung	Maße
ZY0401800400009	SOCKEL+FÜSSE HY	40 40
ZY0601800400008	SOCKEL+FÜSSE HY	60 40
ZY0801800400025	SOCKEL+FÜSSE HY	80 40
ZY1001800400014	SOCKEL+FÜSSE HY	100 40
ZY1201800400022	SOCKEL+FÜSSE HY	120 40
ZY0401800500004	SOCKEL+FÜSSE HY	40 50
ZY0601800500013	SOCKEL+FÜSSE HY	60 50
ZY0801800500034	SOCKEL+FÜSSE HY	80 50
ZY1001800500006	SOCKEL+FÜSSE HY	100 50
ZY1201800500026	SOCKEL+FÜSSE HY	120 50
ZY0401800600002	SOCKEL+FÜSSE HY	40 60
ZY0601800600006	SOCKEL+FÜSSE HY	60 60
ZY0801800600005	SOCKEL+FÜSSE HY	80 60
ZY1001800600003	SOCKEL+FÜSSE HY	100 60
ZY1201800600011	SOCKEL+FÜSSE HY	120 60

IRINOX liefert serienmäßig die Kabeleinführungsplatte bei Bestellung von Schaltschränken samt Sockel.

Die Zubehörteile müssen im Angebot und in der Bestellung immer angegeben werden.

FENSTER

SCHUTZFENSTER **FPDH HYGIENIC DESIGN**

aus Edelstahl AISI 304L mit folgenden Merkmalen:

Transparente Lexantür (transparente Polycarbonatplatte, Stärke 4 mm, UV-beständig).

Verdeckte Scharniere aus Edelstahl, die einen Öffnungswinkel von 110° gewährleisten.

Verschluss Hygienic: Schloss aus Edelstahl.

Leichte Reinigung und Hygiene garantiert dank des Türdesigns mit abgerundeten Kanten.

Silikondichtung mit FDA-Zertifizierung zur Gewährleistung maximaler Dichtheit und einfacher Reinigung.

cURus-Zertifizierung (einschließlich transparenter Polycarbonatplatte, Stärke 4 mm, mit UL-Zulassung).

Ausführungen auf Anfrage: kundenspezifische Abmessungen,Fertigung aus Edelstahl AISI 316L, Schlösser aus Edelstahl.

Schutzart IP66, IP69K.

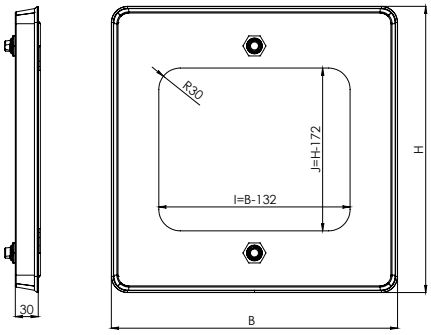

AUßENANSICHT

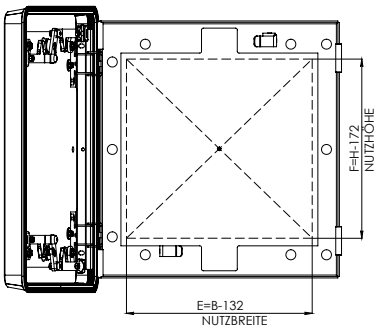

ANSICHT MIT OFFENER TÜR

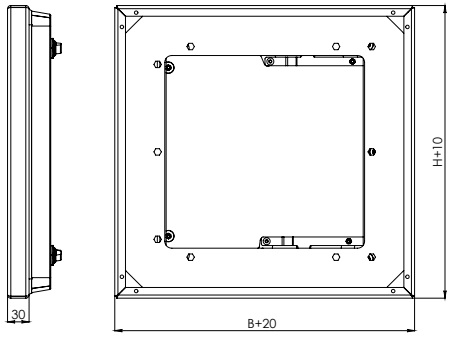

INNENANSICHT

Modell	Code	Außenabmessungen mm			Maße Lexan-Sichtscheibe		Nutzfläche	
		L	H	P	I	J	E	F
FPDH 50 50	HFPD50050000003	500	500	30	278	328	278	328
FPDH 50 60	HFPD50060000001	500	600	30	278	428	278	428
FPDH 60 50	HFPD60050000001	600	500	30	478	328	478	328
FPDH 60 60	HFPD60060000007	600	600	30	478	428	478	428

In der Tabelle werden die am häufigsten verwendeten Modelle angegeben. IRINOX kann FPDH-Fenster mit einem Abstand von 10 mm und den Mindestmaßen 300 mm x 300 mm x 30 mm und den Höchstmaßen 600 mm x 600 mm x 30 mm herstellen.

Die Zubehörteile müssen im Angebot und in der Bestellung immer angegeben werden.

FÜSSE

HYGIENISCHE FÜSSE

Hygienische M20-Füße aus Edelstahl AISI 304 mit Durchmesser Ø 80 mm.

Code	Beschreibung
013707500	Kit mit 4 Hygienic-Füßen M20 aus Edelstahl AISI 304 Ø 80. Mit 1 Beschlag für Bodenbefestigung Durchmesser 15 mm. (D)

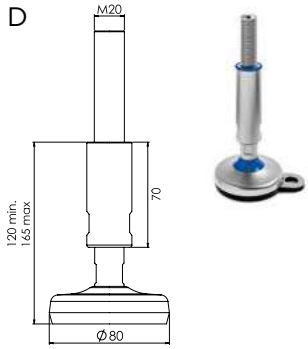

ABSTANDSHALTER

WANDABSTANDSHALTER M5

Code	Beschreibung
Q4SV00023500195	Wandabstandshalter aus Edelstahl AISI 304L, für M5-Schrauben. Kit mit 2 Wandabstandshaltern.

Anwendbar nur für ADH und APH.

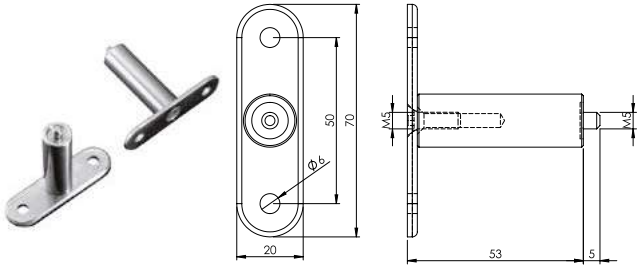

WANDABSTANDSHALTER M10

Code	Beschreibung
Q4SV00023500199	Abstandshalter aus Edelstahl AISI 304, für Schrauben M10. Satz bestehend aus 4 Wandabstandshaltern.

Anwendbar nur für EKOH.

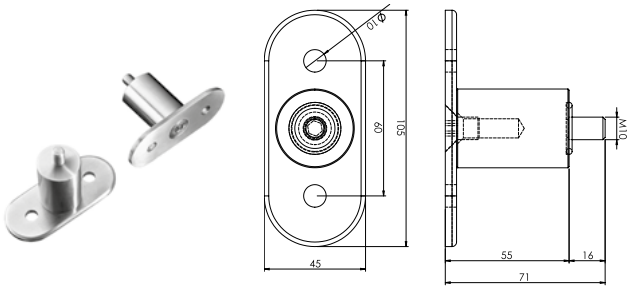

ABSTANDSHALTER HYGIENIC

Abstandshalter Hygienic aus Edelstahl AISI 304 inklusive doppelter Silikondichtung, FDA-konform.

Code	Beschreibung
Q4SV00023501020	Set 1 Abstandshalter Produktlinie HY H=50

Kann nur nach dem Bohren von Löchern auf der Rückseite des Produkts angebracht werden.

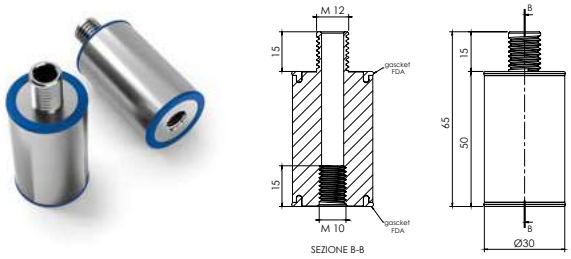

Die Zubehörteile müssen im Angebot und in der Bestellung immer angegeben werden.

HALTERUNGEN

HEBEBÜGEL MIT HYGIENISCHEM DESIGN

Hebesystem aus Edelstahl AISI 304 für die Handhabung von Wandgehäusen und Schränken mit schrägem Dach, bei denen die Montage von Ringschrauben umständlich oder unwirksam ist.
Die Montage der beiden Hebebügel (innen und außen) kann direkt von IRINOX oder auch nachträglich vom Kunden selbst vorgenommen werden, indem er die Anweisungen in der Bedienungs- und Wartungsanleitung befolgt.
Die für die Montage zu verwendenden Schrauben sind mit EHEDG-zertifizierten Silikon-O-Ringen versehen, damit die angegebene Schutzart eingehalten werden kann.

Code	Beschreibung
0133773010	Bausatz 2Stück Hygienische Hebebügel (Max 600kg)
0133773020	Bausatz 4Stück Hygienische Hebebügel (Max 1800kg)

Für Gewichte von 600 kg bis 1800 kg empfiehlt IRINOX die Verwendung von zwei Halterungspaaren.

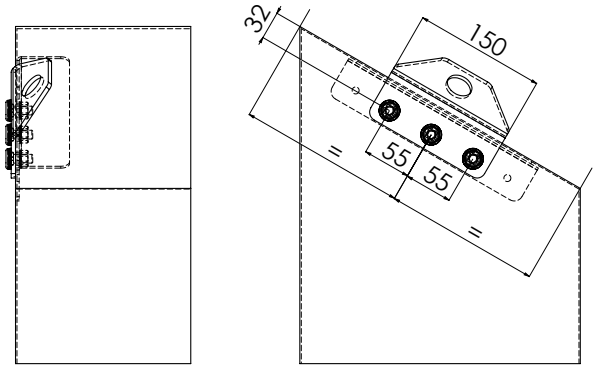

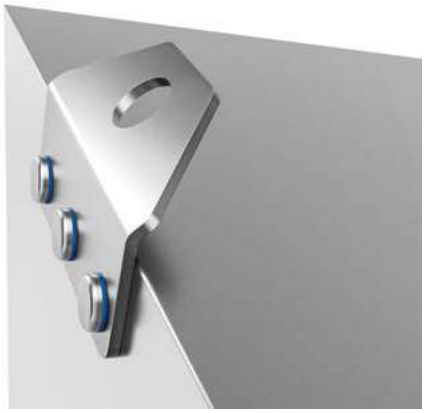

Die Zubehörteile müssen im Angebot und in der Bestellung immer angegeben werden.

HALTERUNG TRAGARM HYGIENIC SBVH

Halterung Hygienic für Tragarm aus Edelstahl AISI 304L mit FDA-konformer Silikondichtung.
Sie kann zur Wandmontage, an der Maschine oder am Aufhängungssystem Hygienic EKOPH montiert werden (unerlässliches Zubehör für dieses Produkt).
Deckel mit Dichtung an der Unterseite, Befestigung mit Schrauben mit FDA-konformem O-Ring an der Unterseite.
Lieferung inkludiert Dichtung für Wandmontage, einschließlich Schnittschutzprofil zum Schutz der Kabel.
Befestigt mit M6-Schrauben. Garantierte Schutzarten IP66, IP69K. UR-Zertifizierung.
Kompatibel mit den Drehwinkeln GG21 110 und GG21 94, in der Auftragsphase festzulegen.

Code	Beschreibung
013710390	Hygienische Armstütze SBVH für schwenkbares Gelenke GG21 110
013710395	Hygienische Armstütze SBVH für schwenkbares Gelenke GG21 94

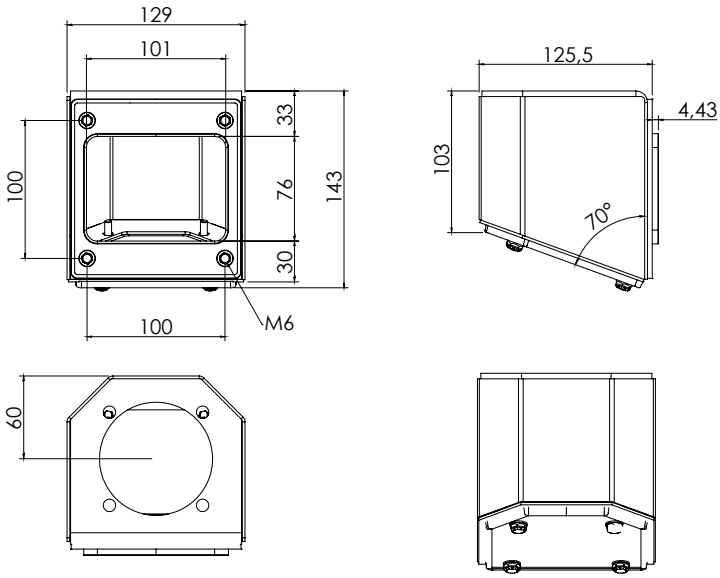

Die Zubehörteile müssen im Angebot und in der Bestellung immer angegeben werden.

VERSCHLUSSSYSTEME

VERSCHLUSSSYSTEME

Code	Beschreibung
013707928	Sechskantschloss aus Edelstahl AISI 316 mit hygienischer Vertiefung RECHTS
013707929	Sechskantschloss aus Edelstahl AISI 316 mit hygienischer Vertiefung LINKS

SCHLÜSSEL FÜR HYGIENISCHE SCHLÖSSER

IRINOX-Schlüssel für hygienische Schlösser aus Zamak, der dank seines ergonomischen Griffs einen stärkeren Druck ausübt und die Schlösser leichter öffnet.

Code	Beschreibung
013706711	Schlüssel für Hygienische Schlösser

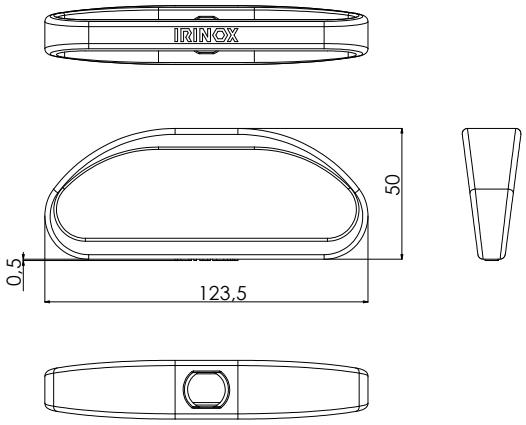

Für andere Zubehörteile im Abschnitt „SPEZIELLES ZUBEHÖR“ nachschlagen.
Die Zubehörteile müssen im Angebot und in der Bestellung immer angegeben werden.

AC SERVO DIRECT DRIVE
EMZ 3610NT

KLIMAANLAGEN, LÜFTUNG UND SPEZIELLES ZUBEHÖR

Lösungen für gemäß den Angaben und Anforderungen der Kunden persönlich gestaltete Projekte, um den korrekten Betrieb der im Inneren der Schaltschränke installierten Komponenten zu gewährleisten.

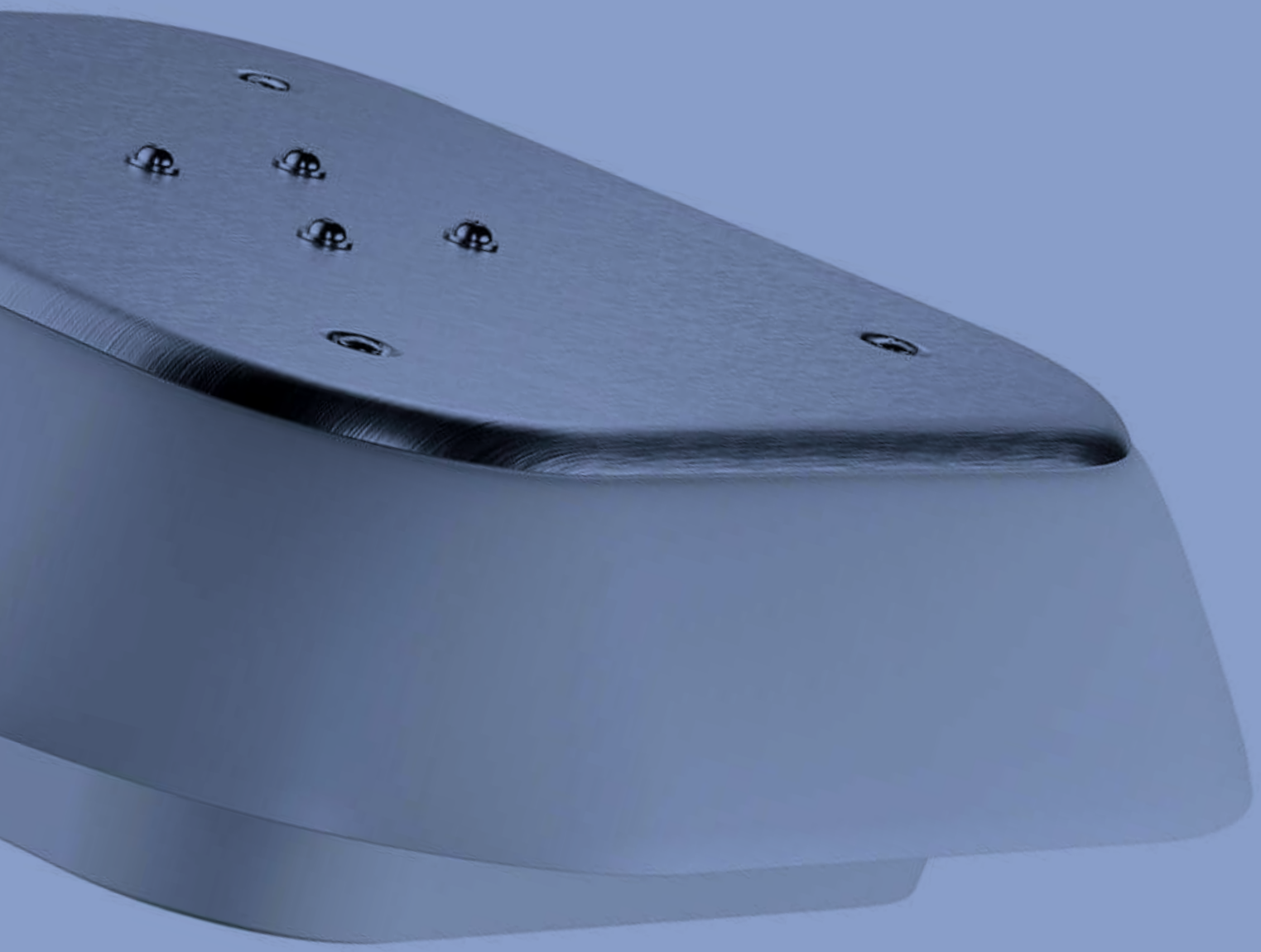

KLIMAANLAGEN

154 WAND- UND TÜRKLIMAGERÄTE
PRODUKTLINIE KCVE

156 **MODELL KCVE05**

157 **MODELL KCVE08**

158 **MODELL KCVE15**

159 **MODELL KCVE20**

160 DACHKLIMAGERÄTE
PRODUKTLINIE KETE

161 **MODELL KETE09**

161 **MODELL KETE14**

LÜFTUNG

162 **FILTEREINHEIT**
PRODUKTLINIE KFF

167 **LUFTABZUG**
PRODUKTLINIE KTP

168 **AXIALVENTILATOR**
PRODUKTLINIE S

170 **ANTIKONDENSATIONSHEIZUNGEN**

172 **THERMOSTATE**

173 **SENSIS**
PRODUKTLINIE KSNS

174 **THERMOELEKTRISCHE EINHEIT**
PRODUKTLINIE KTCU

SPEZIELLES ZUBEHÖR

176 **TRAGARME**

180 **LED-VORRICHTUNGEN**

184 **SPEZIELLES ZUBEHÖR**

EXPRESSLAGER

IRINOX, das dem Kunden auch bei unvorhergesehenen Anforderungen zur Seite steht, hat einen zusätzlichen Service entwickelt, um die Lieferfristen zu verkürzen.
Für die umfangreiche Liste aller verfügbaren Artikel aus dem IRINOX-Lager einschließlich des gesamten speziellen Zubehörs für KLIMAANLAGEN UND LÜFTUNG

→ **SIEHE SEITE 186**

WAND- UND TÜRKLIMAGERÄTE
PRODUKTLINIE KCVE

Außenverkleidung: Standard aus Edelstahl AISI 304 / auf Anfrage AISI 316

Rückwand und interne Struktur aus FeZn

Kühlleistung: 550 / 2000 W

Elektronikplatine XCB + Display: neues Steuergerät bestehend aus Elektronikplatine im Verdampferraum und Display

Allgemeine Alarm- und Fernbedienungskontakte serienmäßig

Allgemeiner Alarm mit Umschaltkontakt
Normally Open oder Normally Close

Test-/Prüfverfahren kann über das Display aktiviert werden

SMART ENERGY MANAGEMENT (SEM): Softwaresteuerung, die das Ausschalten des Lüfters/Verdampfers bei niedriger Innentemperatur und eine regelmäßige Temperaturüberwachung ermöglicht

Verflüssiger und Kondensatableitung: ab Modell KCV11

Schnellanschlüsse (CE-Ausführung): siehe nächste Seite

Einfache Installation: zwei Einsätze erleichtern die Positionierung des Geräts an der Wand des Schaltschranks

IP-Schutzart gemäß Norm EN 60529:
Äußerer Kreislauf IP34/Innerer Kreislauf IP54

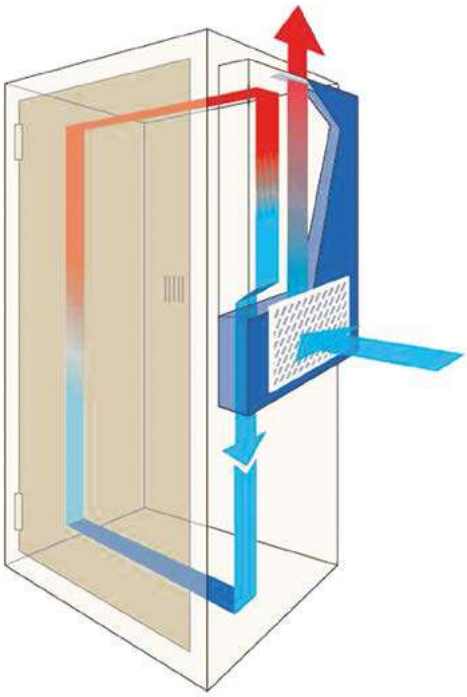

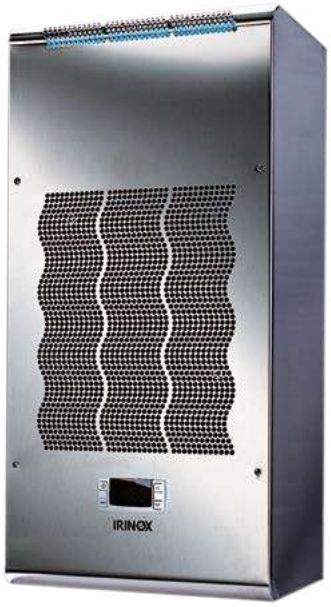

DETAILS DER ELEKTRISCHEN ANSCHLÜSSE

Schnellanschluss (Steckverbinder WAGO) für die CE-Modelle, neuer 9-poliger Steckverbinder, im oberen Bereich des Klimageräts angebracht.

A / Steckverbinder WAGO

B / Anschluss Klemmenleiste auf der Rückseite (Innenseite) für die Modelle UL Listed.

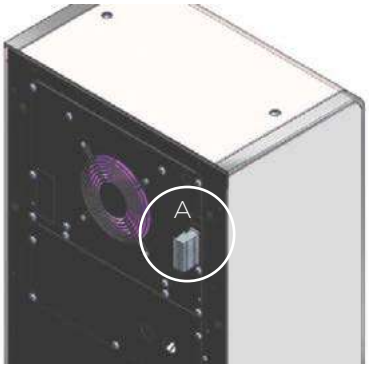

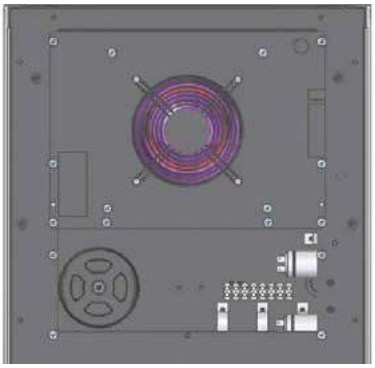

B

LISTE DER MODELLE

Code	Leistung W	Versorgung V - Ph - HZ
KCVE0500220800I	550/580	230 - 1 - 50/60
KCVE0800220800I	850/900	230 - 1 - 50/60
KCVE1500220800I	1500/1600	230 - 1 - 50/60
KCVE2000220800I	2100/2200	230 - 1 - 50/60
KCVE1500228800I	1400/1500	400 - 2 - 50 / 460 - 2 - 60
KCVE2000261800I	2000/2100	400 - 3 - 50 / 460 - 3 - 60

BEISPIEL EINES KENNSCHILDS SERIENNUMMER

SERIENNR.

Code UL-Modelle	Leistung W	Versorgung V - Ph - HZ
KCVE05U120380	580	115 - 1 - 60
KCVE08U120380	900	115 - 1 - 60
KCVE15U120380	1600	115 - 1 - 60
KCVE20U126280	2100	400 - 3 - 50 / 460 - 3 - 60

ZERTIFIZIERUNGEN - SCHUTZART

Das Gerät wird als fertiges Gerät betrachtet, nicht mehr als Teil des Systems (UL recognised).

Gerät mit Zertifizierung UL-Listed spart Zeit und Geld bei späteren Zulassungen.

Schutzart NEMA Type 12 indoor. (Modelle KCVE).

c UL us LISTED | CE

WANDKLIMAGERÄTE
MODELL KCVE05

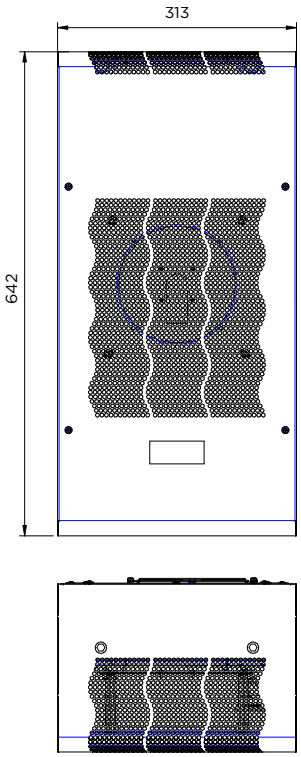

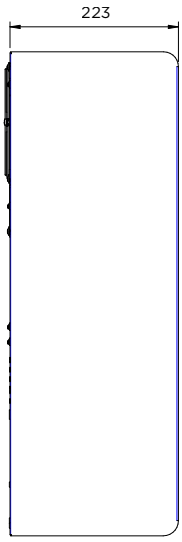

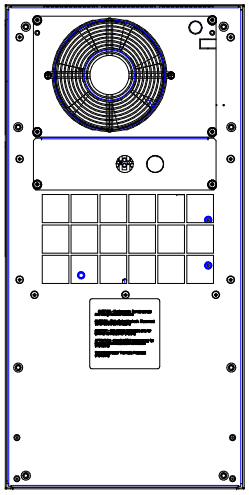

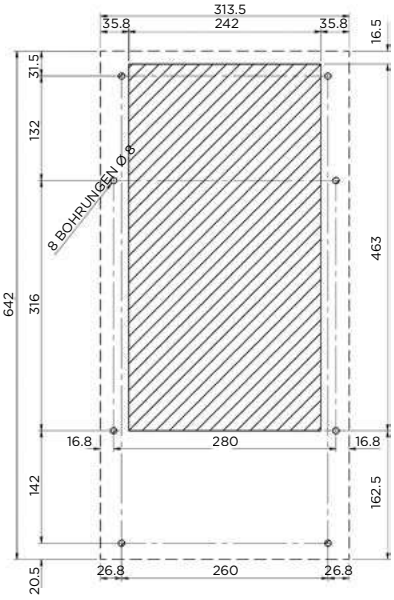

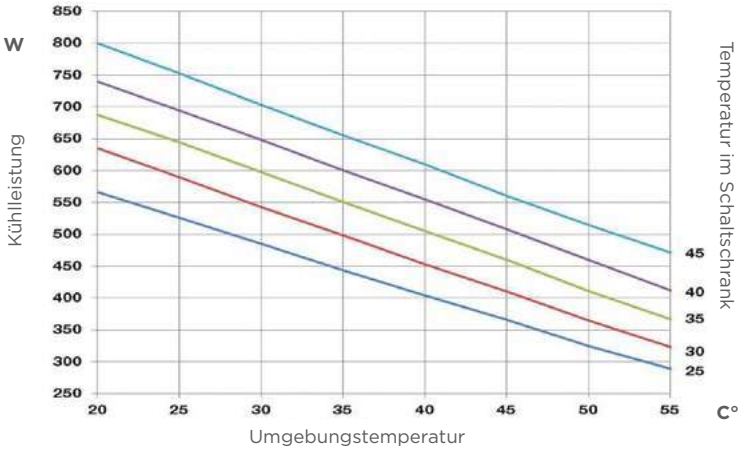

	Maßeinheit	KCVE0500220800I	KCVE05U120380
Versorgung	V - Ph - Hz	230-1-50/60	115-1-60
Kühlleistung L35L35	W	550 - 580	580
Kühlleistung L35L50	W	410 - 430	430
Höhe / Breite / Tiefe	mm	642 x 313 x 223	642 x 313 x 223
Max. Strom im Betrieb	A	1,4/1,6	4,7
Stromaufnahme beim Anlaufen	A	7,5	17
Sicherung T	A	4	15
Aufgenommene Leistung L35L50	W	320 - 390	390
Luftdurchsatz Schaltschrankkühlung	m^3/h	164 - 195	195
Steuerungsgrenzen Temperatur	°C	+25/+45	+25/+45
Temperaturgrenzen Raumseite	°C	+20/+55	+20/+55
Schutz Schaltschrankseite	IP/Typ	54/ -	- / 12
Lärmpegel	dB(A)	61	61
Gewicht	kg	23	23

WANDKLIMAGERÄTE

MODELL KCVE08

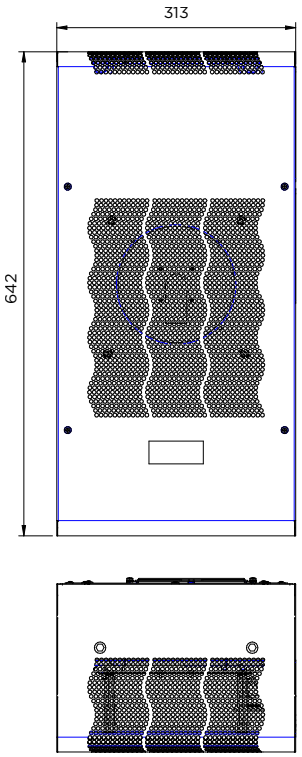

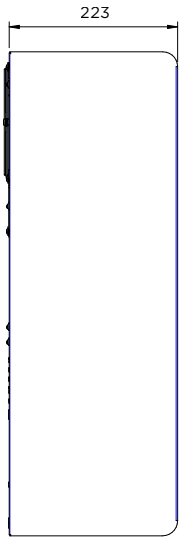

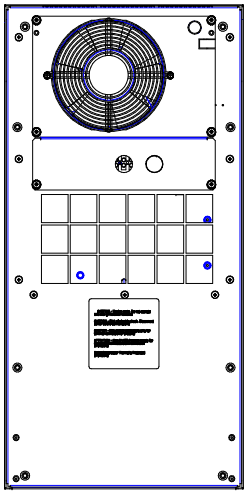

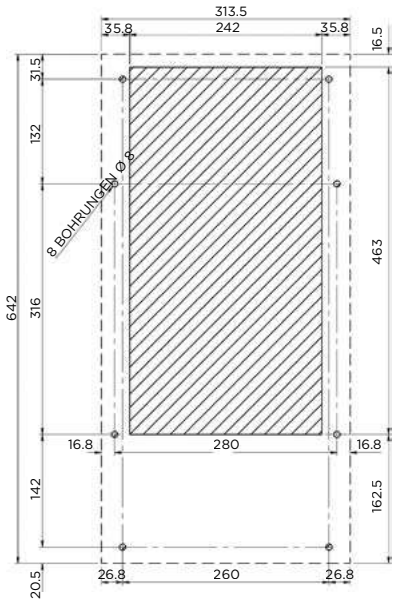

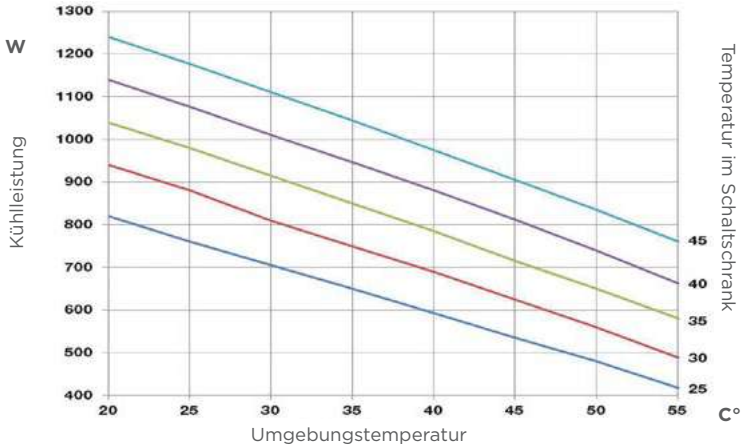

	Maßeinheit	KCVE0800220800I	KCVE08U120380
Versorgung	V – Ph – Hz	230-1-50/60	115-1-60
Kühlleistung L35L35	W	850-900	900
Kühlleistung L35L50	W	620-700	700
Höhe / Breite / Tiefe	mm	642 x 313 x 223	642 x 313 x 223
Max. Strom im Betrieb	A	2,6/2,7	7,2
Stromaufnahme beim Anlaufen	A	20	28
Sicherung T	A	6	15
Aufgenommene Leistung L35L50	W	420-600	600
Luftdurchsatz Schaltschrankkühlung	m^3/h	340-356	390
Steuerungsgrenzen Temperatur	°C	+25/+45	+25/+45
Temperaturgrenzen Raumseite	°C	+20/+55	+20/+55
Schutz Schaltschrankseite	IP/Typ	54 / -	- / 12
Lärmpegel	dB(A)	64	64
Gewicht	kg	27	27

WANDKLIMAGERÄTE
MODELL KCVE15

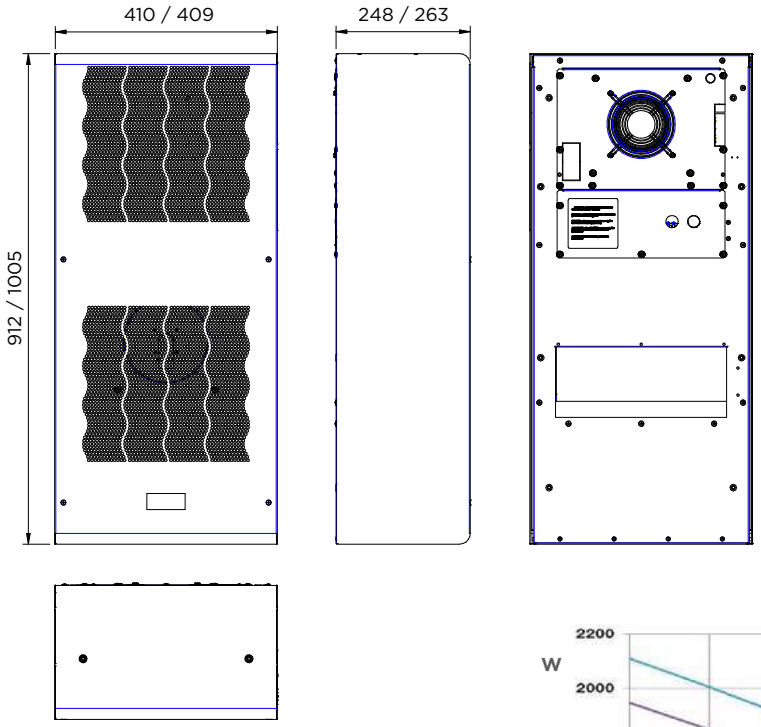

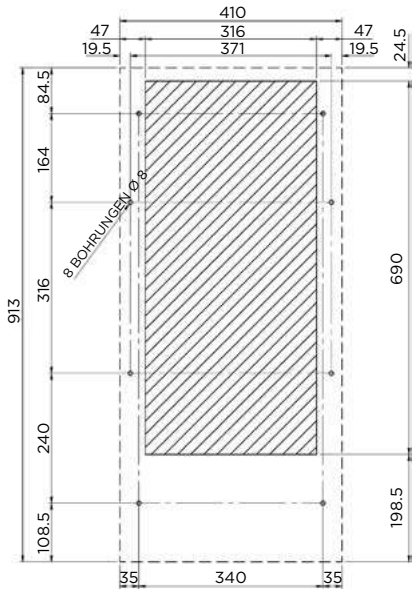

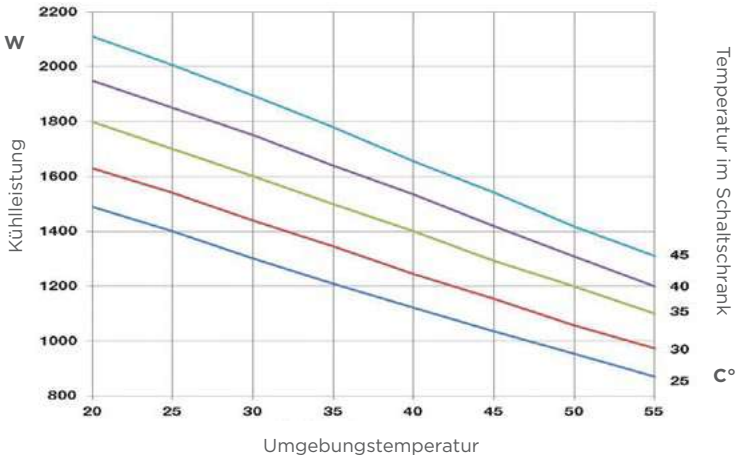

	Maßeinheit	KCVE15002208001	KCVE15002288001	KCVE15U120380
Versorgung	V - Ph - Hz	230-1-50/60	400-2-50 / 460-2-60	115-1-60
Kühlleistung L35L35	W	1500-1600	1400-1500	1600
Kühlleistung L35L50	W	1200-1280	1150-1200	1280
Höhe / Breite / Tiefe	mm	912 x 410 x 248	912 x 410 x 248	912 x 410 x 248
Max. Strom im Betrieb	A	3,9/4,3	2,5/2,6	9,4
Stromaufnahme beim Anlaufen	A	28	110	50
Sicherung T	A	8	6	15
Aufgenommene Leistung L35L50	W	750-825	750-825	825
Luftdurchsatz Schaltschrankkühlung	m^3/h	540-580	540-580	580
Steuerungsgrenzen Temperatur	°C	+25/+45	+25/+45	+25/+45
Temperaturgrenzen Raumseite	°C	+20/+55	+20/+55	+20/+55
Schutz Schaltschrankseite	IP/Typ	54 / -	54 / -	- / 12
Lärmpegel	dB(A)	65	65	65
Gewicht	kg	46	53	46

WANDKLIMAGERÄTE

MODELL KCVE20

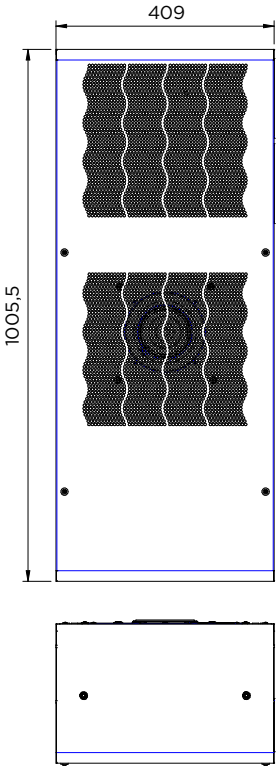

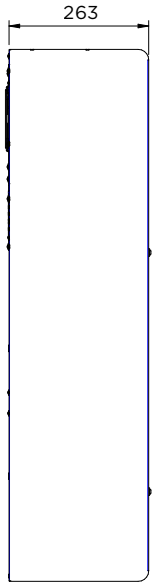

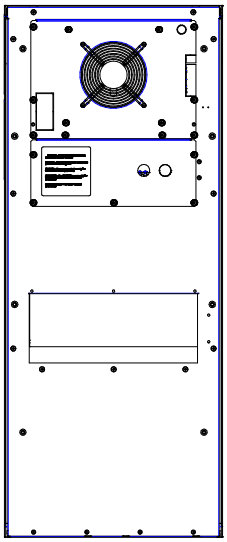

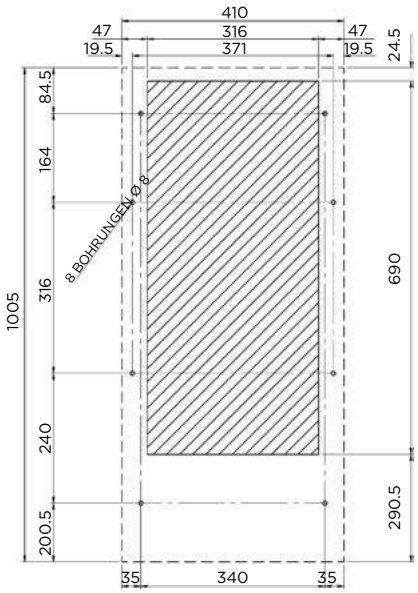

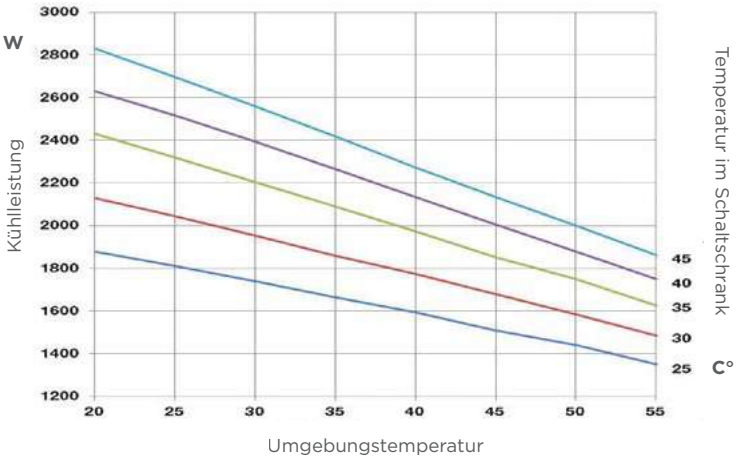

	Maßeinheit	KCVE2000220800I	KCVE2000261800I	KCVE20U126280
Versorgung	V - Ph - Hz	230-1-50/60	400-3-50 / 460-3-60	400-3-50 / 460-3-60
Kühlleistung L35L35	W	2100-2200	2000-2100	2100
Kühlleistung L35L50	W	1750-1850	1700-1800	1800
Höhe / Breite / Tiefe	mm	1005 x 409 x 263	1005 x 409 x 263	1005 x 409 x 263
Max. Strom im Betrieb	A	4,8/5,5	2,5/2,7	3,62
Stromaufnahme beim Anlaufen	A	34	22	22
Sicherung T	A	10	6	15
Aufgenommene Leistung L35L50	W	1120-1240	1100-1200	1200
Luftdurchsatz Schaltschrankkühlung	m^3/h	540-580	890-930	930
Steuerungsgrenzen Temperatur	°C	+25/+45	+25/+45	+25/+45
Temperaturgrenzen Raumseite	°C	+20/+55	+20/+55	+20/+55
Schutz Schaltschrankseite	IP/Typ	54 / -	54 / -	- / 12
Lärmpegel	dB(A)	69	69	69
Gewicht	kg	48	48	48

DACHKLIMAGERÄTE
PRODUKTLINIE KETE

Dachklimageräte

Außenverkleidung: Standard aus Edelstahl AISI 304 / auf Anfrage AISI 316

Rückwand und interne Struktur aus FeZn

Digitaler Thermostat ECB

Kondensatableitung: bei Modell KETE140022870

Alarmkontakt Kondensatbehälter voll: vorhanden bei Modell KETE090122070

Schnellanschlüsse: (CE-Ausführung) mit 9-poligem Steckverbinder

Möglichkeit der Umkehrung der Thermostatposition: für das Modell KETE140022870

Allgemeiner Alarm- und Fernbedienungskontakt

IP-Schutzart gemäß Norm EN 60529: Äußerer Kreislauf IP34/Innerer Kreislauf IP54

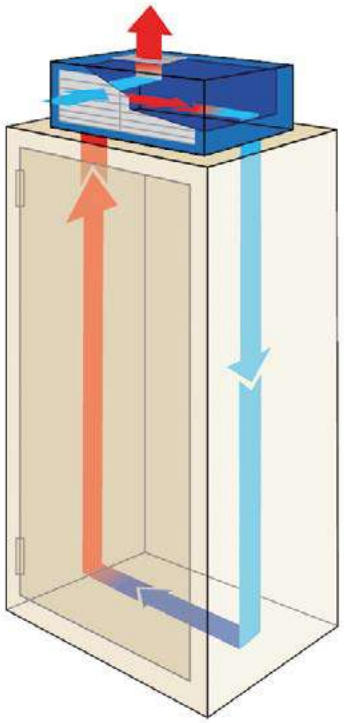

LISTE DER MODELLE

Code	Leistung W	Versorgung V - Ph - HZ
KETE0901220700I	900	230 - 1 - 50/60
KETE1400228700I	1400	400 - 2 - 50 / 460 - 2 - 60

DACHKLIMAGERÄTE
MOD. KETE09

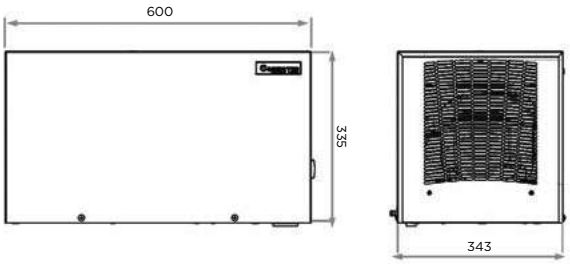

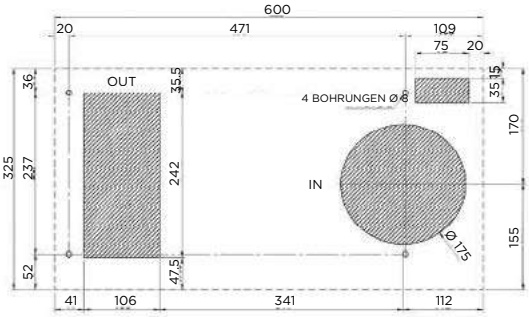

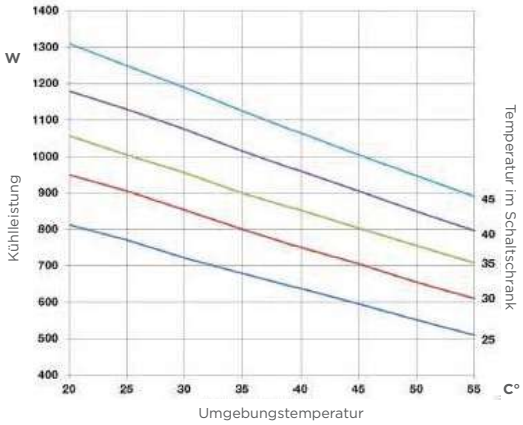

	Maßeinheit	KETE0901220700I
Versorgung	V – Ph – Hz	230-1-50/60
Kühlleistung L35L35	W	900
Kühlleistung L35L50	W	760
Höhe / Breite / Tiefe	mm	335x600x325
Max. Strom im Betrieb	A	3,2
Stromaufnahme beim Anlaufen	A	15
Sicherung T	A	6
Aufgenommene Leistung L35L50	W	630
Luftdurchsatz Schaltschrankkühlung	m³/h	575
Steuerungsgrenzen Temperatur	°C	25/45
Temperaturgrenzen Raumseite	°C	20/55
Schutz Schaltschrankseite	IP/Typ	54
Lärmpegel	dB(A)	67
Gewicht	kg	31,5

DACHKLIMAGERÄTE
MOD. KETE14

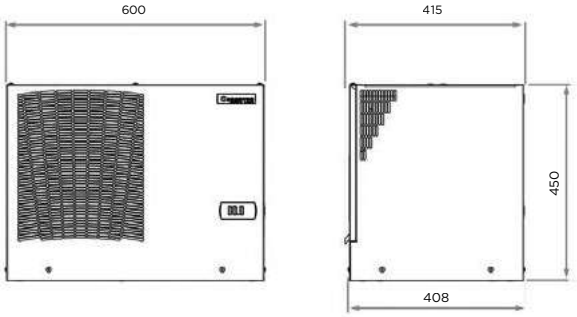

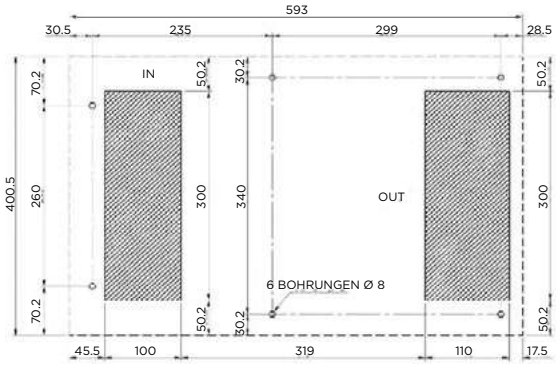

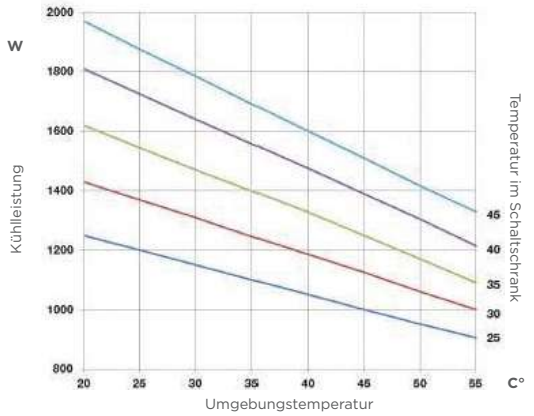

	Maßeinheit	KETE1400228700I
Versorgung	V – Ph – Hz	400-2-50 460-2-60
Kühlleistung L35L35	W	1400
Kühlleistung L35L50	W	1170
Höhe / Breite / Tiefe	mm	450x600x400
Max. Strom im Betrieb	A	2,8
Stromaufnahme beim Anlaufen	A	31
Sicherung T	A	10
Aufgenommene Leistung L35L50	W	950
Luftdurchsatz Schaltschrankkühlung	m³/h	575
Steuerungsgrenzen Temperatur	°C	25/45
Temperaturgrenzen Raumseite	°C	20/55
Schutz Schaltschrankseite	IP/Typ	54
Lärmpegel	dB(A)	58
Gewicht	kg	53

FILTEREINHEIT
PRODUKTLINIE KFF

Schneller Einbau

Die Filtereinheit KFF wird ohne Schrauben durch einfaches Eindrücken in den Sitz im Schaltschrank installiert.

Innovative Befestigungsklammern

Aus hochelastischem Material, für die Befestigung an 1 bis 2,5 mm starken Blechen.

Verbesserte Wasserbeständigkeit

Die Dichtung zwischen Boden und Deckel wurde durch Rippen ersetzt, die den Abfluss von Wasser nach außen erleichtern.

Leichtes Öffnen durch Schieben

Der Deckel wird durch Schieben und Einrasten am Boden befestigt und abgenommen.

Maximale Sicherheit

Das Filtertuch kann von außen und ohne Werkzeug ausgewechselt werden.

Verdeckte Dichtung

Ein spezielles Gehäuse nimmt die Dichtung zwischen der Filtereinheit und dem Schaltschrank auf.

Code	Modell	Spannung (V)	Freq. (Hz)	Stromaufn. (mA)	Leistung (W)	Abluftdurch-satz (m³/h)**	Lärmpegel des Lüfters [dB(A)]	Net-toge-wicht (kg)	Temperatur-bereich (°C)	Zertifizierun-gen
K0011000	KFF08 230	230 V a.c.	50/60	62/50	10/8.0	12/15	33.0/38.0	0.47	-10 ~ +55	CE cURus
K0011010	KFF08R 230	230 V a.c.	50/60	63/52	10/8.0	16/21	33.0/38.0	0.47	-10 ~ +55	CE cURus
K0011020	KFF08G 24*	24 V d.c	-	610	15	50	59.0	0.42	-10 ~ +55	CE cURus
K0011030	KFF08GR 24*	24 V d.c	-	710	17	60	59.0	0.42	-10 ~ +55	CE cURus
K0011040	Filter KFF08							0.1	-10 ~ +60	CE cURus
K0011050	KFF12 230	230 V a.c.	50/60	110/100	18/17	45/50	49.0/49.0	0.83	-10 ~ +55	CE cURus
K0011060	KFF12R 230	230 V a.c.	50/60	110/100	18/17	47/52	48.0/54.0	0.83	-10 ~ +55	CE cURus
K0011070	KFF12 24	24 V d.c	-	310	7.4	47	42.5	0.54	-10 ~ +55	CE UR
K0011080	KFF12R 24	24 V d.c	-	310	7.4	64	42.5	0.54	-10 ~ +55	CE UR
K0011090	Filter KFF12							0.19	-10 ~ +60	CE cURus
K0011100	KFF15 230	230 V a.c.	50/60	140/150	32/36	230/270	50.0/55.0	1.8	-10 ~ +55	CE cURus
K0011110	KFF15R 230	230 V a.c.	50/60	140/160	32/36	245/290	50.0/55.0	1.8	-10 ~ +55	CE cURus
K0011120	KFF15 24	24 V d.c	-	1300	31	275	60.0	1.7	-10 ~ +55	CE cURus
K0011130	KFF15R 24	24 V d.c	-	1300	31	295	60.0	1.7	-10 ~ +55	CE cURus
K0011240	KFF15P 230	230 V a.c.	50/60	110/100	18/17	105/120	46.0/49.0	1.5	-10 ~ +55	CE cURus
K0011250	KFF15PR 230	230 V a.c.	50/60	110/100	18/17	110/120	46.0/49.0	1.5	-10 ~ +55	CE cURus
K0011140	Filter KFF15							0.57	-10 ~ +60	CE cURus
K0011150	KFF20 230	230 V a.c.	50/60	310/350	70/85	455/503	57.0/60.0	3.6	-10 ~ +55	CE cURus
K0011160	KFF20R 230	230 V a.c.	50/60	310/350	70/85	540/590	57.0/60.0	3.6	-10 ~ +55	CE cURus
K0011170	KFF20G 230	230 V a.c.	50/60	530/690	120/158	680/765	67.0/71.0	4.68	-10 ~ +55	CE cURus
K0011180	KFF20GR 230	230 V a.c.	50/60	530/690	120/157	760/860	67.0/71.0	4.49	-10 ~ +55	CE cURus
K0011190	Filter KFF20							0.96	-10 ~ +60	CE cURus

Legende: R = Reverse flow

* Type 1 IP44

ALLGEMEINE SPEZIFIKATIONEN

- Montage ohne Schrauben in quadratische Öffnungen gemäß Bohrplan
- Blechstärke zwischen 1 und 2,5 mm
- Kunststoffteile aus PC/ABS, mit Ausnahme der elastischen Klammern, die aus PA66 GF13HSL hergestellt sind
- Standardfarbe grau RAL 7035
- Maschinell angebrachte Polyurethanschaumdichtung
- Filtertuch aus thermisch gebundenen synthetischen Fasern mit progressiver Struktur
  - › Filtertücher können bis zu 10 Mal durch Waschen, Ausblasen und Ausklopfen gereinigt werden
  - › Eventuelle Ersatz-Filtertücher können auf Anfrage geliefert werden
- Lüfter auf abgeschirmten, selbstschmierenden Kugellagern
- Standard-Schutzart IP54 nach EN 60529 und Type 12 nach UL 50 (außer Modelle KFF08G 24V, KFF08GR 24V)
- Standard-Luftstrom von der Außenseite zum Inneren des Gehäuses (Luftstrom B)
  - › Luftstrom A (Option R) auf Anfrage erhältlich

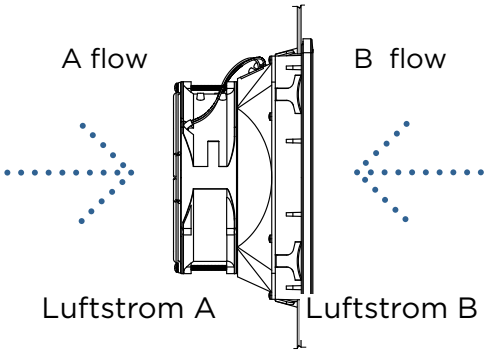

TECHNISCHE ANMERKUNGEN

Dimensionierung

Es wird angenommen, dass die gewünschte Lufttemperatur im Inneren des Schaltschranks höher ist als die Umgebungstemperatur. Die Differenz zwischen der Innen- und der Außentemperatur wird als ΔT bezeichnet und ist immer positiv.
Der Wert des zu erzielenden Luftdurchsatzes des Filterlüfters ergibt sich aus dem Verhältnis zwischen der abzuführenden Wärmeleistung und ΔT, alles multipliziert mit einem Wärmeübergangskoeffizienten f, der die spezifische Wärme und die Dichte der Luft berücksichtigt, die mit der Höhe variiert.

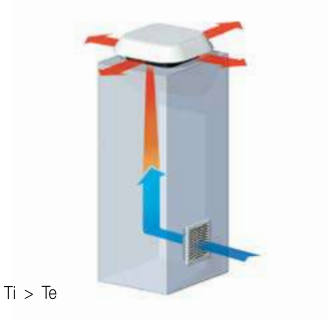

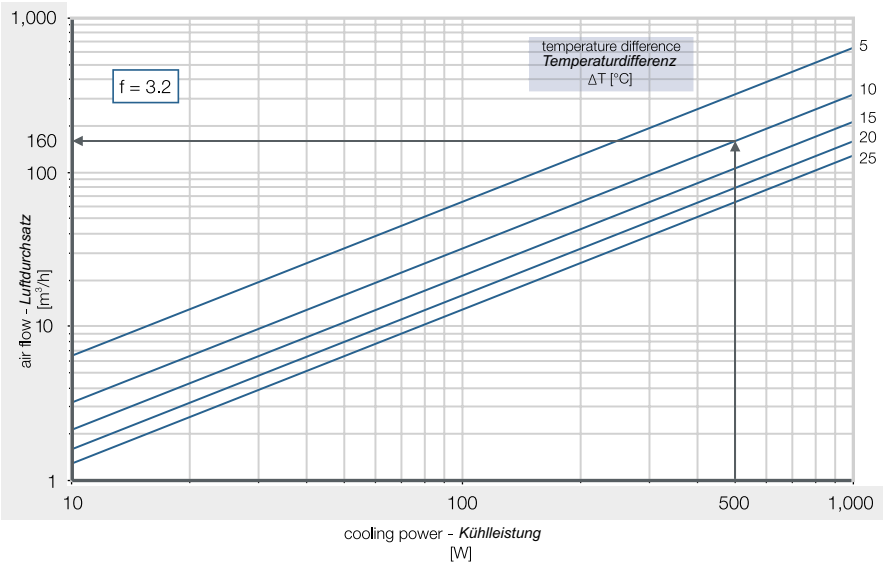

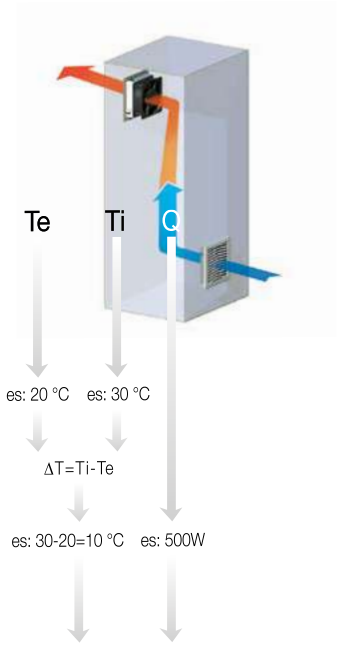

$$\text{AIR FLOW portata d'aria} = f \cdot \frac{Q}{\Delta T}$$

$$\text{es: } 3.2 \cdot \frac{500}{10} = 160 \cdot \frac{m^3}{h}$$

es: 3.2

ALTITUDE [m over sea level] QUOTA [metri sul livello del mare]	f [m³ °C/Wh]
0 ~ 100	3.1
100 ~ 250	3.2
250 ~ 500	3.3
500 ~ 750	3.4
750 ~ 1,000	3.5

Legende:
Ti = gewünschte Temperatur im Inneren des Schaltschranks
Te = Außentemperatur (Raum)
ΔT= Temperaturdifferenz zwischen Schaltschrankinnerem und Außenbereich
Q = Aktive abgeleitete Wärmeleistung im Inneren des Schaltschranks
f = Wärmeübergangskoeffizient

FILTEREINHEIT KFF08 PRODUKTLINIE KFF

TECHNISCHE SPEZIFIKATIONEN / BOHRPLAN

KFF 08

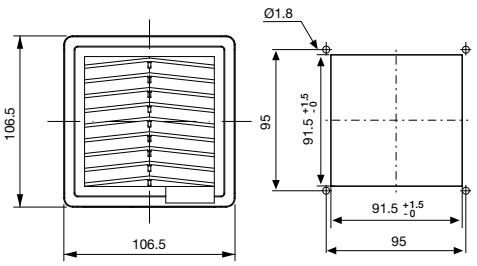

FILTER KFF 08

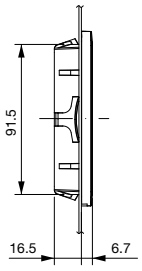

K0011000
K0011010

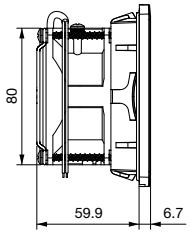

K0011020
K0011030

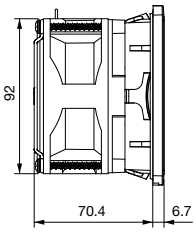

FILTEREINHEIT KFF12 PRODUKTLINIE KFF

TECHNISCHE SPEZIFIKATIONEN / BOHRPLAN

KFF 12

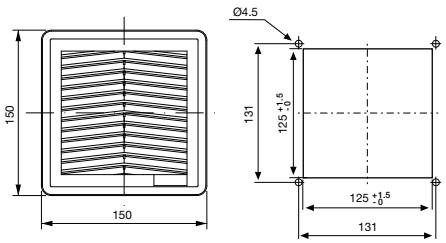

FILTER KFF 12

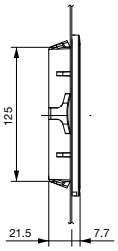

K0011050
K0011060

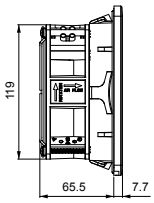

K0011070
K0011080

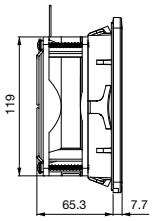

FILTEREINHEIT KFF15 PRODUKTLINIE KFF

TECHNISCHE SPEZIFIKATIONEN / BOHRPLAN

KFF 15

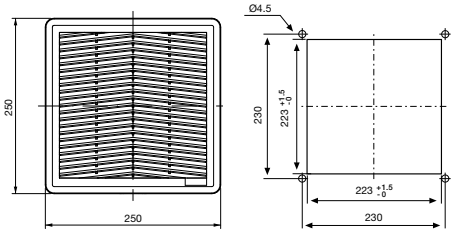

FILTER KFF 15

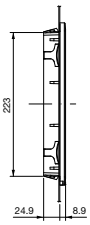

K0011100
K0011110

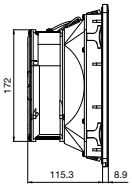

K0011120
K0011130

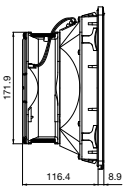

K0011240
K0011250

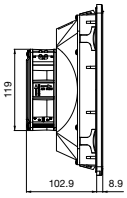

FILTEREINHEIT KFF20 PRODUKTLINIE KFF

TECHNISCHE SPEZIFIKATIONEN / BOHRPLAN

KFF 20

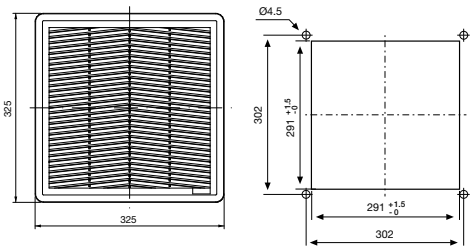

FILTER KFF 20

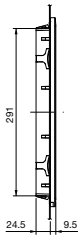

K0011150
K0011160

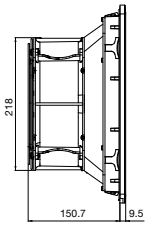

K0011170
K0011180

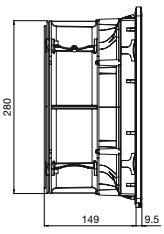

ZUBEHÖR

EDELSTAHLGITTER

Code	Beschreibung
K0012010	Edelstahlgitter für KFF 08
K0012020	Edelstahlgitter für KFF 12
K0012030	Edelstahlgitter für KFF 15
K0012040	Edelstahlgitter für KFF 20

EDELSTAHLHAUBE

Code	Beschreibung
K0014010	Haube für KFF 08
K0014020	Haube für KFF 12
K0014030	Haube für KFF 15
K0014040	Haube für KFF 20

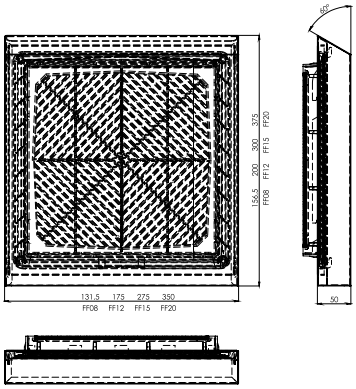

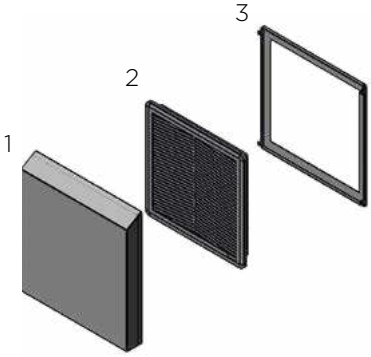

1 = Haube
2 = Lüftergruppe oder Filter
3 = Haubenhalterung

EDELSTAHLHAUBE MIT HYGIENIC-DICHTUNG

Code	Beschreibung
K0014010H	Haube für KFF08
K0014020H	Haube für KFF12
K0014030H	Haube für KFF15
K0014040H	Haube für KFF20

EDELSTAHLHAUBE MIT HYGIENIC-DICHTUNG- UL-ZERTIFIZIERUNG

Code	Beschreibung
K0014020UL	Haube für KFF12
K0014030UL	Haube für KFF15
K0014040UL	Haube für KFF20

FILTERTUCH IP55

Code	Beschreibung
K0013010	Filtertuch für KFF 12 IP55
K0013020	Filtertuch für KFF 15 IP55
K0013030	Filtertuch für KFF 20 IP55

Die in der obigen Tabelle aufgeführten Codes umfassen ein 6-teiliges Kit.

LUFTABZUG
PRODUKTLINIE KTP

Die Luftabzüge für die Dachmontage werden für die direkte Ableitung von Wärme aus dem oberen Bereich des Schaltschranks verwendet, wodurch der Luftstrom im Inneren begünstigt wird.
Die mit Hochdruck-Radialventilatoren ausgestatteten Abzüge können mit einem Lufteinlassfilter gekoppelt werden, um das Eindringen von Staub zu minimieren.
Die Produktlinie „TP“ zeichnet sich durch geringe Abmessungen und eine Standardverdrahtung über die Klemmenleiste aus.
Die Hauptstruktur besteht aus Kunststoff und der obere Teil aus Aluminium.

ALLGEMEINE SPEZIFIKATIONEN

- Montage mit 8 Schrauben Ø4x16 mm für thermoplastisches Material in quadratische Öffnungen gemäß Bohrplan
- Kunststoffteile aus PC/ABS und Aluminium. Alle selbstverlöschend nach UL 94V-0
- Maschinell angebrachte Polyurethanschaumdichtung
- Standard-Schutzart IP55, gemäß EN 60529

TECHNISCHE DATEN

Code	Modell	Spannung (V)	Freq. (Hz)	Strom-aufn. (mA)	Leis-tung (W)	Abluftdurch-satz (m^3/h)**	Lärmpegel des Lüfters [dB(A)]	Netto-gewicht (kg)	Temperatur-bereich (°C)	Zertifizierun-gen
K0011230	KTP19 230	230 V a.c.	50/60	309/360	70/83	420/460	67,9/71,0	2,20	-10 ~ +60	CE cURus

TECHNISCHE SPEZIFIKATIONEN

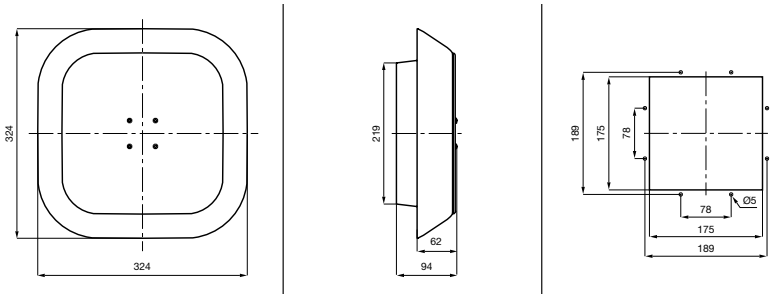

AXIALVENTILATOR
PRODUKTLINIE S

Die Anwendung eines Systems zum Wärmeaustausch zur Gewährleistung des ordnungsgemäßen Betriebs des Geräts und zur Aufrechterhaltung eines für die Umgebung, in der es aufgestellt ist, geeigneten Schutzgrads des Schaltschranks wird durch die Verwendung dieses mit einem schützenden Labyrinth ausgestatteten Zubehörs erzielt. Das Lüftungssystem besteht aus einer Haube aus Edelstahl AISI 304L (für Wand/Dach), einem Filterhalter aus Edelstahl und einem Lüfter.
Schutzart IP55, EN 60 529/10.91.

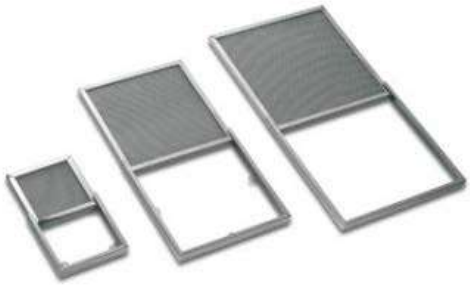

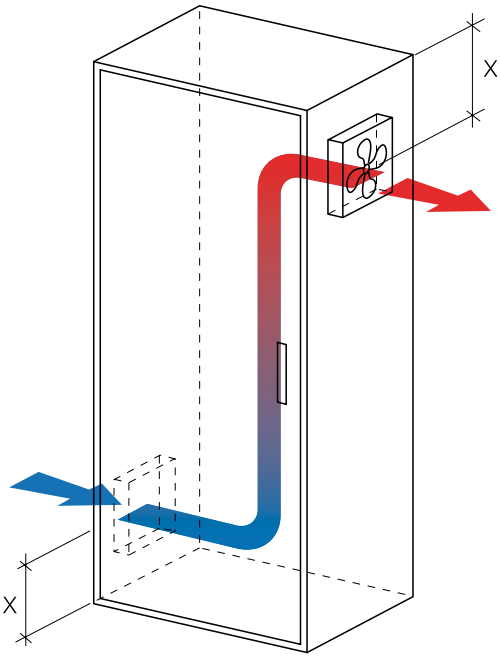

X (Std.Abst.) =
250 mm für S 5900, S 5600, S 7000
300 mm für S 6000

Code	Modell	Außenabm.			Spannung V-Hz	Luftdurchsatz m^3/h	Leistung W	Lärmpegel (A)	Betriebstemp. °C
		L	H	P					
013703710	S 5900	127	127	38	230-50/60	180/204	17/15	46/50	-40/+70
013703810					24 DC	200	4,7	53,3	-10/+70
013703910					115-50/60	175/204	14/12	46/50	-40/+70
013703711	S 5600	135	135	38	230-50/60	180/204	17/15	46/50	-40/+70
013703811					24 DC	246	9,84	53,3	-10/+70
013703911					115-50/60	175/204	14/12	46/50	-40/+70
013703712	S 7000	172	150	38	230-50/60	300/360	27/26	54/58	-40/+70
013703812					24 DC	450	24	60	-10/+70
013703912					115-50/60	300/360	29/28	54/58	-40/+70
013703713	S 6000	172	172	51	230-50/60	348/384	29/29	53/58	-40/+70
013703813					24 DC	450	24	60	-10/+70
013703913					115-50/60	300/360	29/28	54/58	-40/+70

Code	Modell	Abmessungen mm			kg	m^3
		L	H	P		
013703010	Edelstahlhaube für Wand IP55 für S 5900	190	220	40	1,0	0,003
013703011	Edelstahlhaube für Wand IP55 für S 5600	265	300	60	1,5	0,007
013703012	Edelstahlhaube für Wand IP55 für S 7000	315	345	60	2,0	0,008
013703013	Edelstahlhaube für Wand IP55 für S 6000	380	410	60	2,5	0,010
Q4CU00023500065	Edelstahlhaube für Schornstein IP55 für 5900	384	100	431	5,5	0,02
Q4CU00023500063	Edelstahlhaube für Schornstein IP55 für 5600	384	100	431	5,5	0,02
Q4SV00023500300	Edelstahlhaube für Schornstein IP55 für 7000	384	100	431	5,5	0,02
Q4CU00124300004	Edelstahlhaube für Schornstein IP55 für 6000	384	100	431	5,5	0,02
013703455	Filterhalter aus Edelstahl + Filtertuch für S 5900 (1)	150	150	20	0,5	0,001
013703465	Filterhalter aus Edelstahl + Filtertuch für S 5600 / S 7000 (1)	268	268	20	0,5	0,001
013703475	Filterhalter aus Edelstahl + Filtertuch für S 6000 (1)	335	335	20	0,5	0,001
4000280	Ersatzfilter mit Edelstahlrahmen für S 5900 (2)	146	146	14	0,5	0,001
4000290	Ersatzfilter mit Edelstahlrahmen für S 5600 / S 7000 (2)	265	265	14	0,5	0,001
4000300	Ersatzfilter mit Edelstahlrahmen für S 6000 (2)	331	331	14	0,5	0,001

Alle Angaben können ohne vorherige Ankündigung geändert werden.

TECHNISCHE SPEZIFIKATIONEN

Für Tiefe **600**

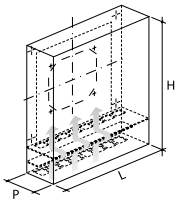

Für Tiefe **400**

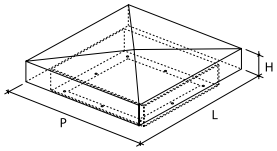

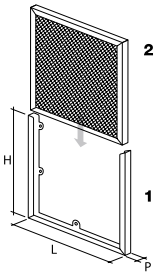

BOHRPLAN HAUBE FÜR SCHORNSTEIN

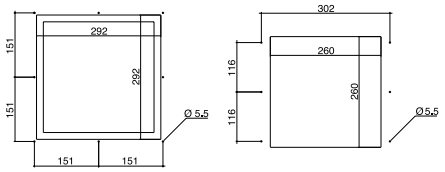

BOHRPLAN LÜFTER UND HAUBE FÜR WAND

S5900

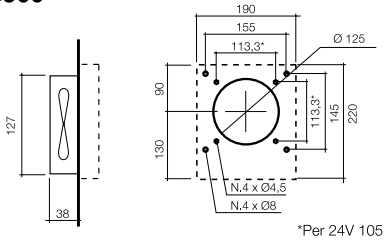

S5600

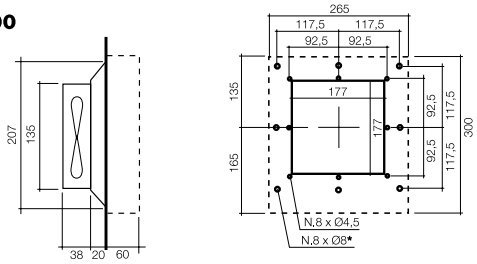

S7000

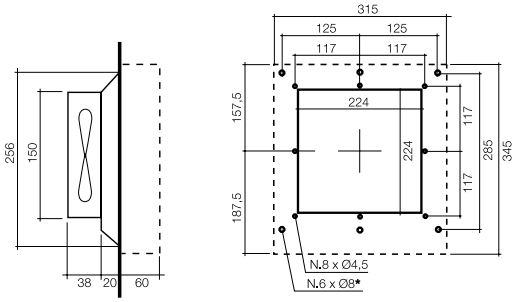

S6000

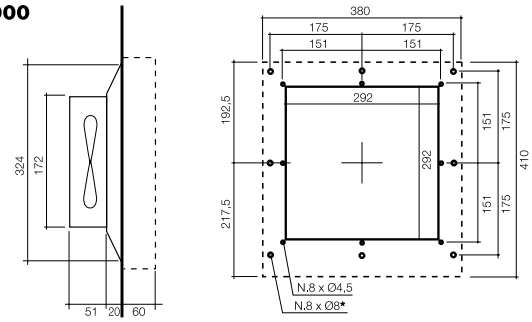

*Die Bohrungen sind nur für die Anbringung von Hauben an der Wand vorzunehmen.

ANTIKONDENSATIONSHEIZUNGEN

Für die Beseitigung von Kondensation im Schaltschrank bieten wir eine komplette Serie von Heizelementen mit Leistungen von 30 bis 400 W an, die mit natürlicher oder erzwungener Konvektion erhältlich sind und für die Montage auf DIN-Schienen und den Anschluss an Klemmenbretter vorgesehen sind. Die Heizelemente bestehen aus einem schwarz eloxierten Aluminium-Rippenprofil und einem selbstregulierenden PTC-Widerstand, der die Einhaltung einer Mindesttemperatur im Inneren des Gehäuses garantiert. Schutzart von IP54 bis IP20 je nach Modell, mit VDE-, UL- und CSA-Zertifizierungen. Auf Anfrage mit selbstregulierender Sonde und 24 V-Wechselspannung erhältlich.

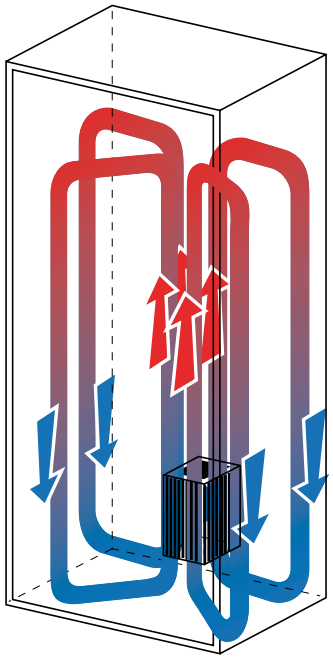

Die Zubehörteile müssen im Angebot und in der Bestellung immer angegeben werden.

Code	Modell	Außenabmessungen mm			Spannung V	Leistung W	Anschluss	Lüfter
		L	H	P				
K0020035	KRAHGK47	50	70	25	110-250 V	30 W	Kabel	-
K0020070	KRAHG140	70	179	60	110-250 V	60 W	Klemmenbrett	-
K0020080	KRAHG140	70	179	60	110-250 V	100 W	Klemmenbrett	-
K0020090	KRAHG140	70	259	60	110-250 V	150 W	Klemmenbrett	-
K0020100	KRAHGL046	80	17	80	230 V	250 W	Klemmenbrett	√
K0020105	KRAHGL046	80	17	80	115 V	250 W	Klemmenbrett	√
K0020110	KRAHGL046	80	25	80	230 V	400 W	Klemmenbrett	-

TABELLE ZUR AUSWAHL DER ANTIKONDENSATIONSHEIZGERÄTE

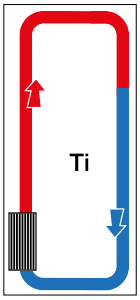

ΔT=Ti-Te

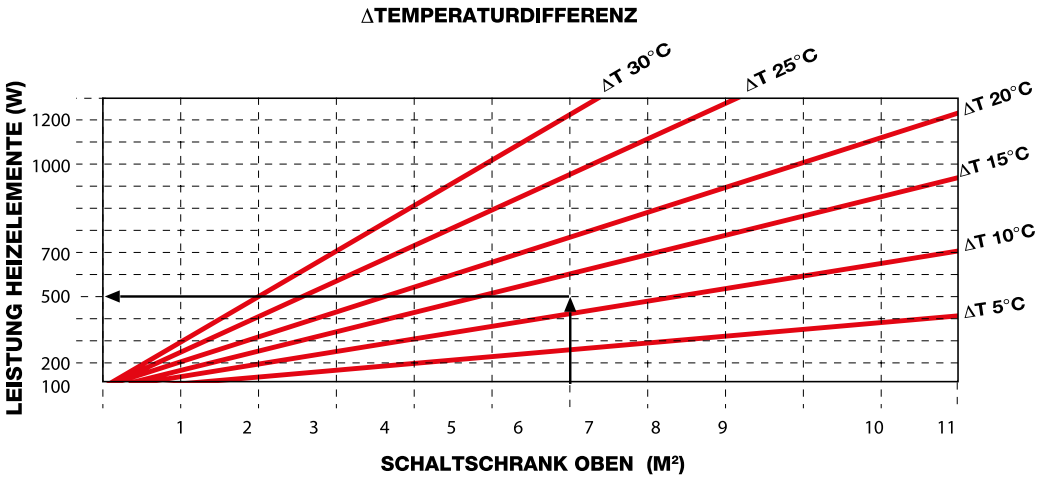

Die Zubehörteile müssen im Angebot und in der Bestellung immer angegeben werden.

THERMOSTATE

Eine komplette Serie mechanischer und elektrischer Thermostate für die Temperaturregelung und die Steuerung der Alarmsignale, die mit Lüftungssystemen IP54 und IP55 und Antikondensationsheizungen kombiniert werden können. Vorbereitet für die Anbringung auf DIN-Schienen. Schutzart IP20 mit VDE-, UL- und CSA-Zertifizierungen.

KTR A/C

KTR A

KTR C

KTR A/C-I

Code	Modell	Außenabmessungen mm			Merkmale
		L	H	P	
K0030010	KTR C 0 - + 60 rote Schraube	33	35	60	Öffnerkontakt, für Heizelemente
K0030020	KTR A 0 - + 60 blaue Schraube	33	35	60	Schließerkontakt, für Lüftung oder Alarmmeldungen
K0030050	KTR A/C-I O - + 60 Schrauben: blau - rot	50	46	67	Öffnerkontakt, für Heizelemente Schließerkontakt für Lüftung oder Alarmmeldungen
K0030060	KTR A/C-I -10+50 / +20+80 Schrauben: blau - rot	50	46	67	Öffnerkontakt, für Heizelemente Schließerkontakt für Lüftung oder Alarmmeldungen, geeignet für Anwendungen im Außenbereich
K0030030	KTR A/C +10 - +60 Schraube: schwarz	51	38	67	Elektrisch betriebener Thermostat mit Umschaltkontakt

Die Zubehörteile müssen im Angebot und in der Bestellung immer angegeben werden.

SENSIS
PRODUKTLINIE KSNS

Sensis ist ein Gerät für das Wärmemanagement von Schaltschränken, das alle Anforderungen an die Klimasteuerung, die vorausschauende Wartung und die Interkonnektivität im Alleingang erfüllt. Sensis überwacht die Temperaturen und die Luftfeuchtigkeit im Inneren des Schaltschranks, registriert das Überschreiten von Sicherheitsschwellen und Türöffnungen und interagiert mit den wichtigsten Feldbussen oder dem Netzwerk.

ALLGEMEINE SPEZIFIKATIONEN

- Regelt, überwacht, steuert, kommuniziert
- Erfassung und Verwaltung der Parameter von Temperatur (an drei verschiedenen Punkten), relativer Luftfeuchtigkeit, Lüftungseffizienz, Status Türendanschlag
- Zwei Temperatursensoren und ein Lüftungssensor inkludiert
- Überwachung in Zusammenspiel mit den wichtigsten industriellen Feldbussen
- Grundlegende historische und statistische Daten, aus der Ferne abrufbar
- Montage auf DIN-Schiene mit Schnappsystem
- Standardfarbe RAL 7035
- Nennspannung: 24 Vd.c

Code	Version
KSNS01U00X	Sensis Modbus RTU CE
KSNS02U00X	Sensis Profinet CE
KSNS04U00X	Sensis CAN-OPEN CE
KSNS06U00X	Sensis Ethercat CE
KSNS07U00X	Sensis Modbus/TCP CE
KSNS08U00X	Sensis Profibus CE
KSNS10U00X	Sensis IO LINK CE
KSNS11U00X	Sensis EtherNet/IP CE

TECHNISCHE SPEZIFIKATIONEN

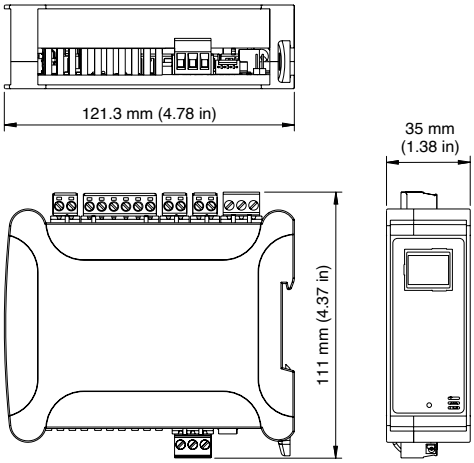

Die Zubehörteile müssen im Angebot und in der Bestellung immer angegeben werden.

THERMOELEKTRISCHE EINHEITEN
PRODUKTLINIE KTCU

Die thermoelektrischen Einheiten arbeiten nach dem Prinzip der Wärmepumpen mit Peltier-Effekt und werden für die Klimatisierung kleiner Schaltkästen oder elektrischer Geräte eingesetzt.
Sie verwenden keinen Kompressor oder andere bewegliche Teile (mit Ausnahme des Lüfters zur Beschleunigung der Wärmeabgabe), verwenden keine Gase wie FCKW oder Ähnliches und sind unempfindlich gegen Vibrationen.

THERMOELEKTRISCHE WECHSELSTROM-EINHEITEN

- Festkörpergerät auf Basis der Peltier-Technologie
- Geeignet für sämtliche Blechstärken
- Außenverkleidung aus Edelstahl
- Ohne Fluorchlorkohlenwasserstoffe (FCKW) und Kompressor
- Funktioniert mit jedem Neigungsgrad
- Unempfindlich gegen Vibrationen
- Wartungsfrei - keine beweglichen Teile (mit Ausnahme der Lüfter)

Code	Betriebsspannung	Leistungsaufnahme	Max. Leistungsaufnahme	Kühlleistung
	V	W	W	W
KTCU200AC40-SIP	88-264 V a.c.	245	306	201

TECHNISCHE SPEZIFIKATIONEN UND BOHRPLAN

KTCU200AC40-SIP TE 200 W KLIMAGERÄT MIT INTEGRIERTEM NETZTEIL

Technical drawing - mm (in)

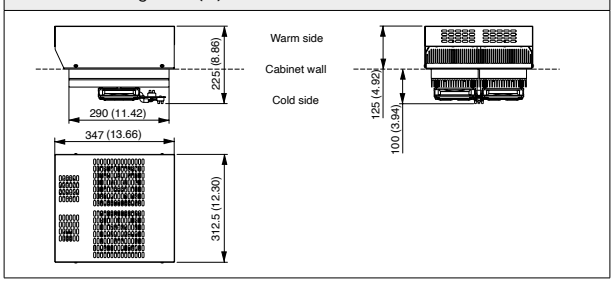

Mounting cut-out - mm (in)

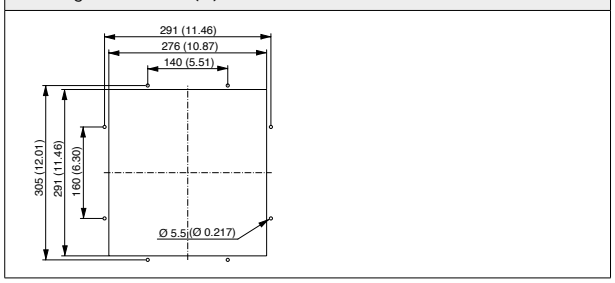

Die Zubehörteile müssen im Angebot und in der Bestellung immer angegeben werden.

THERMOELEKTRISCHE GLEICHSTROM-EINHEITEN

- Festkörpergerät auf Basis der Peltier-Technologie
- Geeignet für sämtliche Blechstärken
- Ohne Fluorchlorkohlenwasserstoffe (FCKW) und Kompressor
- Möglichkeit des Wechsels zwischen Heizen/Kühlen
- Funktioniert mit jedem Neigungsgrad
- Unempfindlich gegen Vibrationen

- Wartungsfrei - keine beweglichen Teile (mit Ausnahme der Lüfter)

Code	Nennspannung	Betriebsspannung	Nennstrom	Max. Strom	Kühlleistung
	V	V	A	A	W
KTCU1002440IP55	24 V d.c.	17-27 V d.c.	4,7	5,7	101
KTCU2002440IP55	24 V d.c.	17-27 V d.c.	9,5	11,5	201
KTCU502440IP55	24 V d.c.	10-27,6 V d.c.	2,4	2,8	57

TECHNISCHE SPEZIFIKATIONEN UND BOHRPLAN

KTCU1002440IP55 KLIMAGERÄT TE 100W IP55

Technical drawing - mm (in)

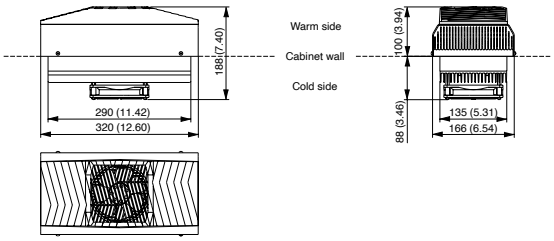

Mounting cut-out - mm (in)

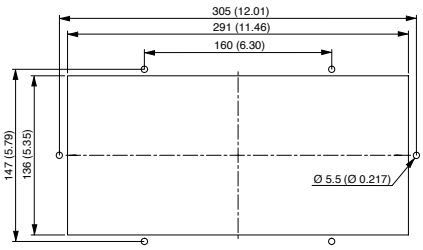

KTCU2002440IP55 KLIMAGERÄT TE 200W IP55

Technical drawing - mm (in)

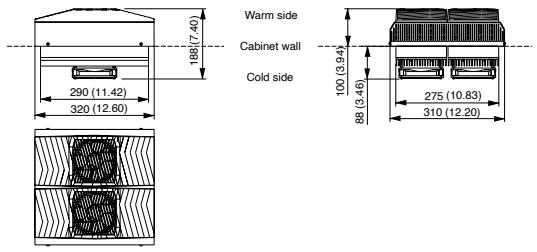

Mounting cut-out - mm (in)

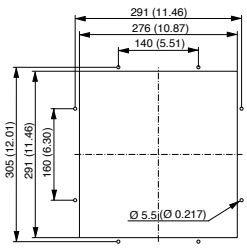

KTCU502440IP55 KLIMAGERÄT TE 50W IP55

Technical drawing - mm (in)

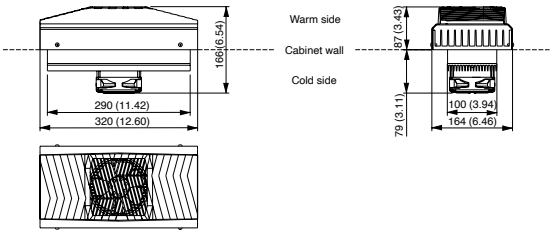

Mounting cut-out - mm (in)

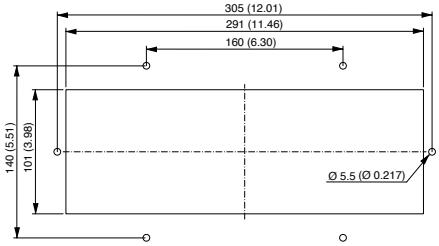

Die Zubehörteile müssen im Angebot und in der Bestellung immer angegeben werden.

SPEZIELLES ZUBEHÖR
TRAGARME

FESTE TRAGARME

ARTEN VON TRAGARMEN

Recognized Component Mark for Canada and United States

Tragarme aus Edelstahl AISI 304 in verschiedenen Ausführungen mit Größen, die an jede spezifische Anforderung angepasst werden können. Geeignet für Anwendungen, bei denen das Bedienterminal näher an den Bediener gebracht wird. Ausgestattet mit festen oder schwenkbaren Gelenken aus Edelstahl. Sie sind UR-zertifiziert.

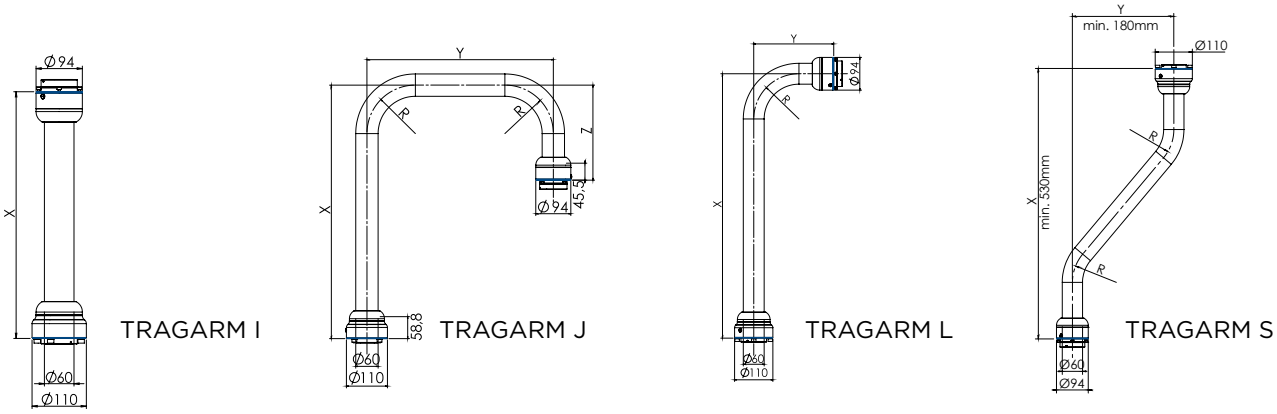

TABELLE MINDESTABMESSUNGEN TRAGARM J

Tabelle zur Berechnung der Mindestabmessungen von TRAGARM J, die je nach dem verwendeten Gelenk und dem Krümmungsradius des Tragarms variieren. Es wird nicht empfohlen, eine Länge von 1500 mm zu überschreiten.

Modell Gelenk	Code Gelenk	KRÜMMUNGSRADIUS TRAGARM					
		R 130			R 76		
		X	Y	Z	X	Y	Z
GG21.110	013710370	230 mm	400 mm	230 mm	170 mm	200 mm	170 mm
GG21.94	013710380	230 mm	400 mm	230 mm	170 mm	200 mm	170 mm
SGF 110	013710320	181 mm	400 mm	181 mm	121 mm	200 mm	121 mm

TESTS GELENK UND TRAGARM	NACH DEM TEST								
kg	5	10	15	20	25	5	10	15	20
Biegung L. Tragarm 1000	4	6,5	9	12	15				
Biegungswinkel L. Tragarm 1000	0,254°	0,381°	0,999°						
Biegung L. Tragarm 1400	6	11	16	21		6	14	18	23
Biegungswinkel L. Tragarm 1400	0,272°	0,5°	0,727°	0,954					

* Die Biegung gilt für einen Tragarm mit einer horizontalen Länge von 1000 mm (X oder Y, je nach Ausrichtung des Tragarms).

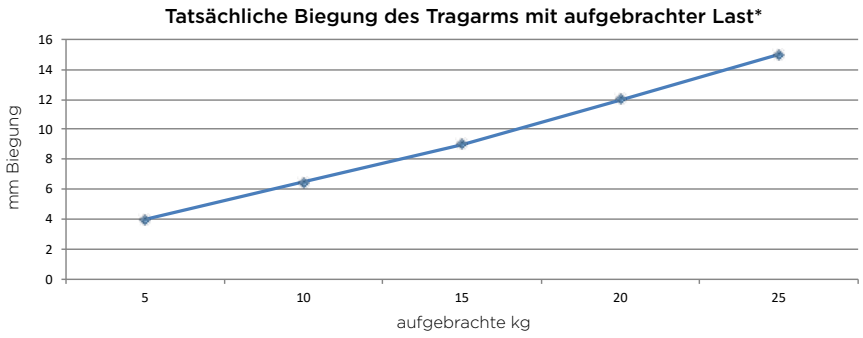

Die Zubehörteile müssen im Angebot und in der Bestellung immer angegeben werden.

MO.VI. GEWICHTSAUSGLEICHER

- Gewichtsausgleicher für Schaltkästen von 2 bis 30 kg
- geeignet für Schaltergehäuse, Verteilergehäuse, Wandgehäuse und Aufhängungssysteme
- komplett aus Edelstahl AISI A304
- einfache Verwendung
- ideal für Anwendungen mit mehreren Bedienern
- Möglichkeit der Höhenverstellung des Gehäuses
- Möglichkeit der Drehung bis zu 350° von Tragarm und Schaltschrank
- deutliche Erweiterung in der Höhe bis zu 840 mm
- Standardkonfiguration mit Gelenk auf Maschinenseite GG21 110, mit Gelenk auf Gehäuseseite GG21 94
- Sonderanfertigungen mit beiden Gelenken GG21 110.

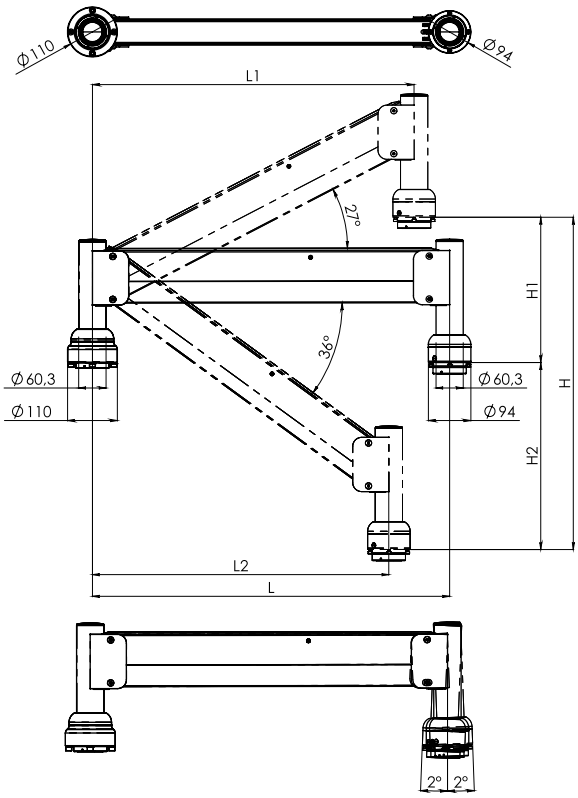

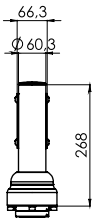

Tragarm B= 790 mm
L1= 710 mm
L2= 655 mm
H1= 320 mm
H2= 410 mm

Tragarm B= 890 mm
L1= 800 mm
L2= 735 mm
H1= 370 mm
H2= 470 mm

L = B (Breite)
H = H (Höhe)
P = T (Tiefe)

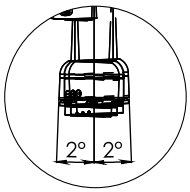

Manuelle Einstellung der Vertikalität (±2°) des Gehäuses über ein einfach zu bedienendes System.

Code MO.VI	Länge (mm)	Angewandte Gelenke		Gesamte aufbringbare Last (Gehäuse + Verkabelungen)
		Maschinenseite	Gehäuseseite	
EABRJ0207020029	790	GG21 110	GG21 110	2-7KG
EABRJ0207020018	790	GG21 110	GG21 110	7-13KG
EABRJ0207020019	790	GG21 110	GG21 110	13-20KG
EABRJ0207020030	790	GG21 110	GG21 110	20-30KG
EABRJ0207020031	790	GG21 110	GG21 94	2-7KG
EABRJ0207020032	790	GG21 110	GG21 94	7-13KG
EABRJ0207020020	790	GG21 110	GG21 94	13-20KG
EABRJ0207020014	790	GG21 110	GG21 94	20-30KG
EABRJ0208020016	890	GG21 110	GG21 110	2-5KG
EABRJ0208020021	890	GG21 110	GG21 110	5-8KG
EABRJ0208020013	890	GG21 110	GG21 110	8-15KG
EABRJ0208020015	890	GG21 110	GG21 110	15-25KG
EABRJ0208020022	890	GG21 110	GG21 94	2-5KG
EABRJ0208020023	890	GG21 110	GG21 94	5-8KG
EABRJ0208020024	890	GG21 110	GG21 94	8-15KG
EABRJ0208020025	890	GG21 110	GG21 94	15-25KG

Die Zubehörteile müssen im Angebot und in der Bestellung immer angegeben werden.

VERLÄNGERUNGEN

Spezielle Tragarme mit Verlängerungen. Individuelle Abmessungen, bei Bestellung zu überprüfen.

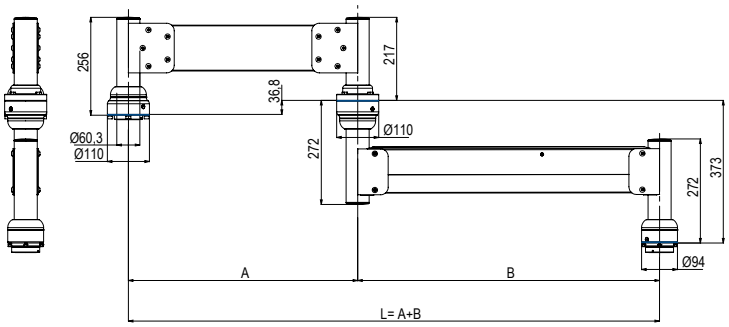

EDELSTAHL-HALTERUNG FÜR TRAGARM

Abgerundete Wandhalterung aus Edelstahl AISI 304, geeignet für die Anbringung des Tragarms. Ausgestattet mit einer UR-Zertifizierung.

Recognized Component Mark for Canada and United States

Aufgebrachte kg

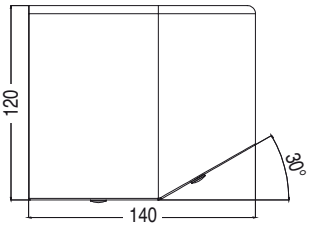

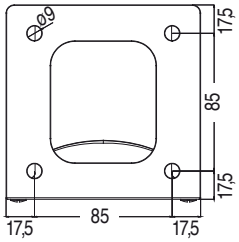

Befestigung auf Maschinenseite

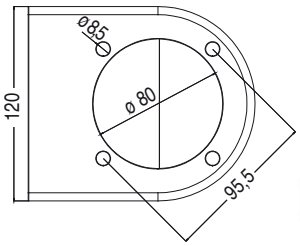

Befestigung des Tragarms
mit Gelenk GG21 110

Code	Modell	Ø Tragarm / Ø Gelenk
Q4SV02380300001	SBV 110 Sonderzubehör, muss bei der Bestellung angegeben werden*	60 mm/110 mm

*Für die Montage sind Bearbeitungen/Personalisierungen erforderlich.

FESTE UND SCHWENKBARE GELENKE

Verschiedene Typen von festen und schwenkbaren Gelenken aus Edelstahl AISI 304 vervollständigen die Anwendungen der IRINOX-Arme für die Aufhängungssysteme.

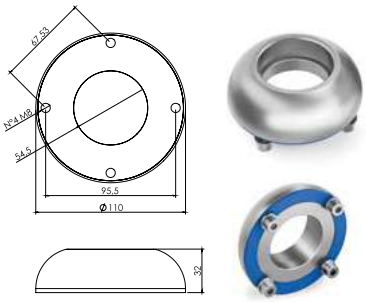

FESTES GELENK
SGF 110
Durchmesser 110 mm
Belastbar bis zu 30 kg
IP66 - IP69K serienmäßig

SCHWENKBARES GELENK
DESIGN HYGIENIC
GG21 110
Gelenk auf Maschinenseite
Durchmesser 110 mm
Belastbar bis zu 30 kg
IP66 - IP69K serienmäßig

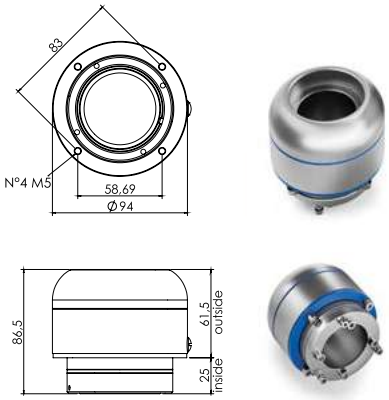

SCHWENKBARES GELENK
DESIGN HYGIENIC
GG21 94
Gelenk auf Gehäuseseite
Durchmesser 94 mm
Belastbar bis zu 30 kg
IP66 - IP69K serienmäßig

Code	Modell	Beschreibung	Außenabmessungen mm		Ø Tragarm
			Ø	H	
013710320A	SGF 110 - Ø 60,3	festes Gelenk	110 mm	32 mm	60,3 mm
013710370A	GG21 110 - Ø 60,3	schwenkbares Gelenk***	110 mm	74 mm	60,3 mm
013710380A	GG21 94 - Ø 60,3**	schwenkbares Gelenk***	94 mm	61 mm	60,3 mm

** Das Modell GG21 94 kann nur auf der Gehäuseseite montiert werden. Gelenk geeignet für Wandgehäuse mit einer im Schwerpunkt ausgewogenen Last bis ca. 25 kg. Muss beim Angebot/bei der Bestellung überprüft werden.
***Rotationswinkel 350°. Auf Anfrage abweichende Rotationswinkel.

HEBEBÜGEL MIT HYGIENISCHEM DESIGN

Hebesystem aus Edelstahl AISI 304 für die Handhabung von Wandgehäusen und Schränken mit schrägem Dach, bei denen die Montage von Ringschrauben umständlich oder unwirksam ist.
Die Montage der beiden Hebebügel (innen und außen) kann direkt von IRINOX oder auch nachträglich vom Kunden selbst vorgenommen werden, indem er die Anweisungen in der Bedienungs- und Wartungsanleitung befolgt.
Die für die Montage zu verwendenden Schrauben sind mit EHEDG-zertifizierten Silikon-O-Ringen versehen, damit die angegebene Schutzart eingehalten werden kann.

Code	Beschreibung
0133773010	Bausatz 2Stück Hygienische Hebebügel (Max 600kg)
0133773020	Bausatz 4Stück Hygienische Hebebügel (Max 1800kg)

Für Gewichte von 600 kg bis 1800 kg empfiehlt IRINOX die Verwendung von zwei Halterungspaaren.

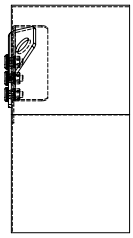

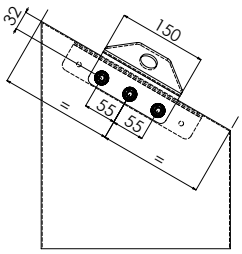

Die Zubehörteile müssen im Angebot und in der Bestellung immer angegeben werden.

SPEZIELLES ZUBEHÖR
LED-VORRICHTUNGEN

Aneinanderreihbare LED-Beleuchtungsvorrichtungen mit ON/OFF-Schalter. Befestigung mit Schrauben direkt am Rahmen oder an der 35-mm-DIN-Schiene. Zu verwenden in Verbindung mit dem entsprechenden Trägerprofil. Zulassungen CE, UR, VDE, EAC, ROHS3.

LED-Lampe mit ON/OFF-SCHALTER und Schraubbefestigung MIT STECKDOSE

MODELL LED 121

LED-LAMPE VARIOLINE 121 MIT STECKDOSE

LED 121
mit ON/OFF-SCHALTER und Schraubbefestigung

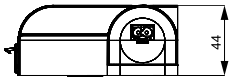

LED 121
mit Schraubbefestigung

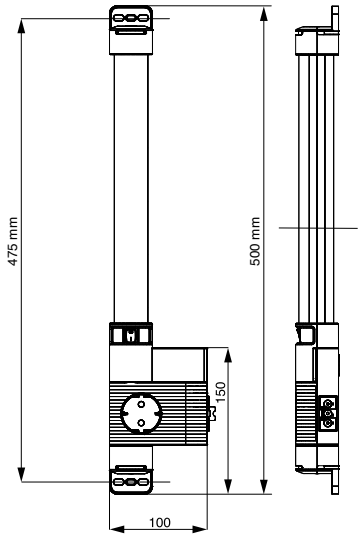

LED 121
Seitenansicht

Ansicht der Schraubbefestigung

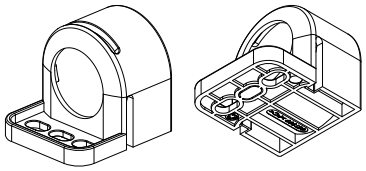

LED-LAMPE mit ON/OFF-SCHALTER und Schraubbefestigung OHNE STECKDOSE

MODELL LED 021

LAMPE VARIOLINE LED 021

LED 021
mit Schraubbefestigung

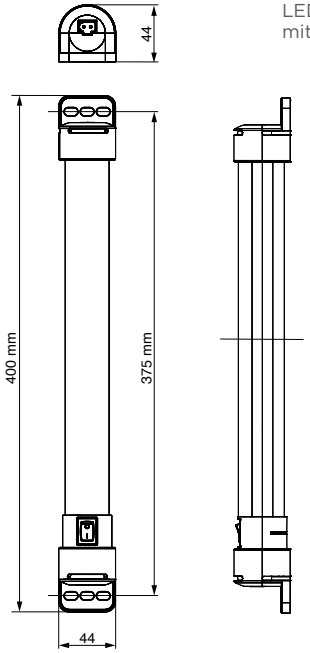

LED 021
mit Schraubbefestigung

LED 021
Seitenansicht

Ansicht der Schraubbefestigung

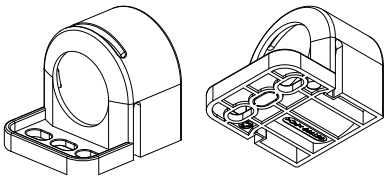

Lampe LED mit ON/OFF-SCHALTER und Klemmbefestigung

MODELL LED 025

LAMPE LED 025

Lampe LED 025 mit
Klemmbefestigung

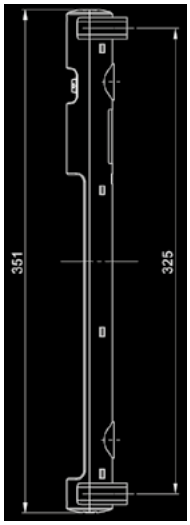

Lampe Ecoline LED 025

Seitenansicht der Ausführung
mit Klemmbefestigung

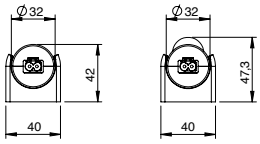

Die Zubehörteile müssen im Angebot und in der Bestellung immer angegeben werden.

CODES LAMPEN

Artikelcode	Modell	Nennspannung	Typ Steckdose	Spannung Steckdose	Zulassungen			
01370280010	**Led 025**	AC 100 – 240 V, 50/60 Hz (min. AC 90 V, max. AC 265 V)	/	/	VDE	UL File No. E234324	CCC	EAC
01370280011		DC 24 – 48 V (min. DC 20 V, max. DC 60 V)	/	/	VDE	UL File No. E234325	CCC	EAC
01370280020	**Led 021**	AC 100 – 240 V, 50/60 Hz (min. AC 90 V, max. AC 265 V)	/	/	VDE	UL File No. E234326	/	EAC
01370280030	**Led 121**	AC 220 – 240 V, 50/60 Hz	Italien/Deutschland/ Russland (1)	16,0 A	VDE	/	/	EAC
01370280031		AC 220 – 240 V, 50/60 Hz	FR/PL/CZ/SK (2)	16,0 A	VDE	/	/	EAC
01370280032		AC 220 – 240 V, 50/60 Hz	Schweiz (3)	10,0 A	/	/	/	EAC
01370280033		AC 220 – 240 V, 50/60 Hz	Großbritannien/Irland (4)	13,0 A	VDE	/	/	EAC
01370280034		AC 120 V, 50/60 Hz	USA/Kanada (5)	15,0 A	/	UL File No. E234326	/	EAC

STECKDOSEN FÜR LED 121 VARIOLINE MIT ON/OFF-SCHALTER

(1) (2) (3) (4) (5)

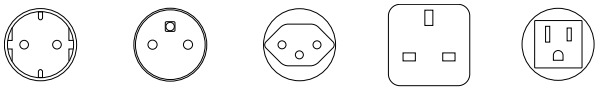

ZUBEHÖR LED-BELEUCHTUNGSVORRICHTUNGEN

Die Stecker und Kabel für den elektrischen Anschluss sind im Lieferumfang der LED-Lampe enthalten. Für die Reihenmontage bitte den Stecker separat bestellen.

STECKER /STECKERBUCHSEN

Steckerbuchse, mit der Lampe geliefert

Stecker, für Reihenmontage (auf Anfrage)

CODES STECKER

Artikelcode	Modell	Modell	Spannungstyp	Verwendung	Leitungsquerschnitt	Zulassungen	
LD021CF	**Led 025 Led 021**	Steckerbuchse weiß	AC	Versorgung Eingang	0,5-2,5 mm³ (AWG 14-20)	VDE	UL
LD021CM		Stecker weiß	AC	Versorgung Ausgang	0,5-2,5 mm³ (AWG 14-20)	VDE	UL
LD025CF		Steckerbuchse blau	DC 24 – 48 V	Versorgung Eingang	0,5-2,5 mm³ (AWG 14-20)	VDE	UL
LD025CM		Stecker blau	DC 24 – 48 V	Versorgung Ausgang	0,5-2,5 mm³ (AWG 14-20)	VDE	UL
LD121CF	**Led 121**	Steckerbuchse weiß	AC	Versorgung Eingang	0,75-2,5 mm³ (AWG 14-18)	VDE	UL
LD021CM		Stecker weiß	AC	Versorgung Ausgang	0,5-2,5 mm³ (AWG 14-20)	VDE	UL

Die Zubehörteile müssen im Angebot und in der Bestellung immer angegeben werden.

VERBINDUNGSBEISPIEL

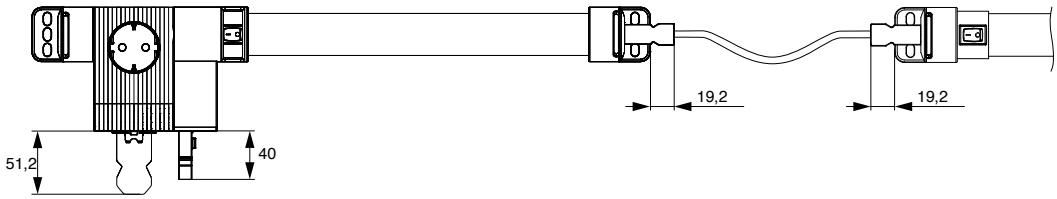

Lampen lassen sich mit Steckverbindern einfach miteinander verbinden. Bis zu 8 Lampen können auf diese Weise verbunden werden. Alle drei LED-Lampenmodelle können in Reihe geschaltet werden.

LED-HALTERUNGEN FÜR DIE PRODUKTLINIE DER WANDGEHÄUSE EKO

Es werden nur zwei Halterungen benötigt: eine für Breiten bis zu 590 mm - die andere für Breiten ab 600 mm:
- Code LD02505EKIMB001, für B bis 590 mm (nur für Modelle 021 und 025)
- Code LD12106EKIMB001, für B > 600 mm (für alle Modelle)

FÜR DIE PRODUKTLINIE DER SCHALTSCHRÄNKE AS

Für jede Breite ist eine eigene Halterung zu erstellen. Bitte in der Angebotsphase erfragen.

FÜR DIE PRODUKTLINIE DER SCHALTSCHRÄNKE AZ

Ein einziger Code für alle Modelle und alle Breiten: Code LDAZ001

ANMERKUNGEN

- Bei den Produktserien EKO EKS ASW werden die Halterungen mit angeschweißten Bolzen angebracht, wenn die Lampe zusammen mit dem Wandgehäuse bestellt wird.
  Wenn sie einzeln bestellt werden, werden sie mit doppelseitigem Klebeband geliefert.
- Die Halterungen werden mit Schrauben für die Befestigung und für die Montage der Lampen geliefert.
- Die Halterungen für die Produktlinien EKO und AS sind für die Lampen- und Mikroschaltermontage vorbereitet, Code Mikroschalter 013702460.

Die Zubehörteile müssen im Angebot und in der Bestellung immer angegeben werden.

SPANNUNGSANZEIGER

Dreiphasiges Blinkgerät zur Anzeige des Vorhandenseins von Spannung. SPANN. 110-690 V.
Er wird mit einer speziellen Halterung an der Struktur befestigt (siehe Zubehör, Kategorie Halterungen).
Zertifizierungen nach IEC EN 947.5.4.
Zulassungen IMQ, CE, UL, CSA.

Code	Beschreibung
013702470	Dreiphasiges Blinkgerät zur Anzeige des Vorhandenseins von Spannung. SPANN. 110-690V.

MIKROSCHALTER

Rückstellbarer Mikroschalter. 10 A - 1 NC +1 NO mit Rückstelltaste.
Zertifizierungen nach IEC EN 947.5.4, Zulassungen IMQ, CE, UL, CSA.

Code	Beschreibung
013702460	Rückstellbarer Mikroschalter. Leistung 10 A+1 NC+1 NO.

KIT TÜRSTOPPER

Sicherheitssystem für die Türöffnung.

Code	Beschreibung
Zubehör muss beim Angebot/ bei der Bestellung angegeben werden	Kit Türstopper aus Edelstahl AISI 304L.
Zubehör muss beim Angebot/ bei der Bestellung angegeben werden	Kit Türstopper aus Edelstahl AISI 316L

GASDRUCKFEDERN FÜR TÜRÖFFNUNG.

Gasdruckfedern halten die Tür in der offenen Position und verhindern ein unbeabsichtigtes Schließen.
Bei der Bestellung immer die Belastungsfähigkeit angeben.

Code	Beschreibung **Kit mit 2 Gasdruckfedern**
013704012	Abmessungen L= 257 mm - Ø 19 / Leistung 100 N.
013704014	Abmessungen L= 257 mm - Ø 19 / Leistung 300 N.
013704022	Abmessungen L= 497 mm - Ø 19 / Leistung 150 N.
013704024	Abmessungen L= 497 mm - Ø 19 / Leistung 250 N.
013704026	Abmessungen L= 497 mm - Ø 19 / Leistung 300 N.
013704032	Abmessungen L= 683 mm - Ø 22 / Leistung 300 N.
013704034	Abmessungen L= 683 mm - Ø 22 / Leistung 500 N.

Wenn Sie die Gasdruckfedern montiert geliefert werden sollen, so muss dies bei der Abgabe des Angebots/der Bestellung angegeben werden.

Die Zubehörteile müssen im Angebot und in der Bestellung immer angegeben werden.

DÄMMUNG

IRINOX bietet eine Dämmlösung mit einer 20 mm dicken Sandwichplatte an, die aus einem Polyiso-Schaumstoff besteht, der ohne Verwendung von FCKW oder HFCKW aufgeschäumt und beidseitig mit einer 80 µm starken, geprägten Aluminiumschicht versehen ist.

Für andere Zubehörteile im Abschnitt „SPEZIELLES ZUBEHÖR" nachschlagen.
Die Zubehörteile müssen im Angebot und in der Bestellung immer angegeben werden.

EXPRESSLAGER

WENN *INSIDE YOUR NEEDS* ZU *BESIDE YOUR NEEDS* WIRD!

IRINOX, das dem Kunden auch bei unvorhergesehenen Anforderungen zur Seite steht, hat einen zusätzlichen Service mit stets verfügbaren und vorrätigen Artikeln entwickelt, um die Lieferfristen zu verkürzen.

Die Liste der Artikel in EXPRESSLAGER wird ständig aktualisiert und ist im Download-Bereich von irinoxquadri.com verfügbar.

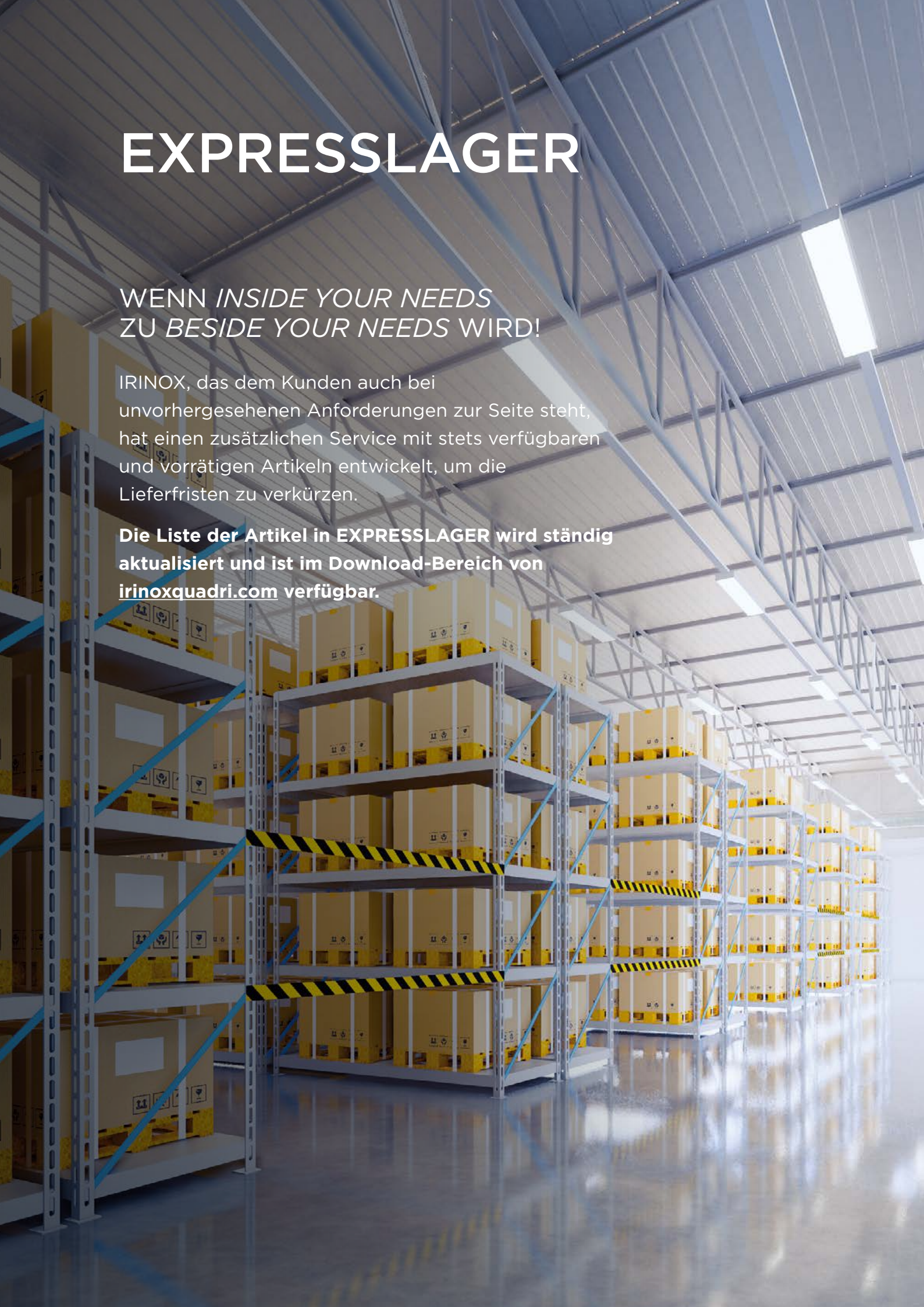

SCHALTER- UND VERTEILERGEHÄUSE

SCHALTERGEHÄUSE APH

Artikelcode	Beschreibung - BxHxT	
PH0909090000001	Schaltergehäuse APH 090x090x090 A304L SB SPI IP66*	UL CE UKCA
PH0909090000022	Schaltergehäuse APH 090x090x090 A304L SB SPI IP67/IP69K*	UL CE UKCA
PH0914090000001	Schaltergehäuse APH 090x140x090 A304L SB SPI IP66*	UL CE UKCA
PH0920090000001	Schaltergehäuse APH 090x200x090 A304L SB SPI IP66*	UL CE UKCA
PH0928090000001	Schaltergehäuse APH 090x280x090 A304L SB SPI IP66*	UL CE UKCA
PH1625100000001	Schaltergehäuse APH 160x250x100 A304L SB SPI IP66*	UL CE UKCA
PH2020100000001	Schaltergehäuse APH 200x200x100 A304L SB SPI IP66*	UL CE UKCA

* Ohne Montageplatte

Schaltergehäuse APH

VERTEILERGEHÄUSE ADH

Artikelcode	Beschreibung - BxHxT	
PH0909090000003	Verteilergehäuse ADH 090x090x090 A304 SB SPI IP66*	UL CE UKCA
PH0914090000002	Verteilergehäuse ADH 090x140x090 A304 SB SPI IP66*	UL CE UKCA
PH0920090000008	Verteilergehäuse ADH 090x200x090 A304 SB SPI IP66*	UL CE UKCA
PH0928090000011	Verteilergehäuse ADH 090x280x090 A304 SB SPI IP66*	UL CE UKCA
PH1010100000001	Verteilergehäuse ADH 100x100x100 A304 SB IP66	UL CE UKCA
PH1016100000001	Verteilergehäuse ADH 100x160x100 A304 SB IP66	UL CE UKCA
PH1020100000001	Verteilergehäuse ADH 100x200x100 A304 SB IP66	UL CE UKCA
PH1616100000002	Verteilergehäuse ADH 160x160x100 A304 SB IP66	UL CE UKCA
PH1625100000002	Verteilergehäuse ADH 160x250x100 A304 SB IP66	UL CE UKCA
PH2020100000002	Verteilergehäuse ADH 200x200x100 A304 SB IP66	UL CE UKCA
PH2025120000001	Verteilergehäuse ADH 200x250x120 A304 SB IP66	UL CE UKCA
PH2030120000001	Verteilergehäuse ADH 200x300x120 A304 SB IP66	UL CE UKCA
PH2040120000001	Verteilergehäuse ADH 200x400x120 A304 SB IP66	UL CE UKCA
PH3030120000001	Verteilergehäuse ADH 300x300x120 A304 SB IP66	UL CE UKCA
PH3040120000001	Verteilergehäuse ADH 300x400x120 A304 SB IP66	UL CE UKCA
PH4040120000001	Verteilergehäuse ADH 400x400x120 A304 IP66	UL CE UKCA

* Ohne Montageplatte

Verteilergehäuse ADH

SCHALTERGEHÄUSE APN

Artikelcode	Beschreibung - BxHxT	
APN090090090001	Schaltergehäuse APN 090x090x090 A304 SB SPI IP66-IP67-IP69K *	UL CE UKCA
APN090140090001	Schaltergehäuse APN 090x140x090 A304 SB SPI IP66-IP67-IP69K*	UL CE UKCA
APN090200090001	Schaltergehäuse APN 090x200x090 A304 SB SPI IP66-IP67-IP69K*	UL CE UKCA
APN090280090001	Schaltergehäuse APN 090x280x090 A304 SB SPI IP66-IP67-IP69K*	UL CE UKCA
APN160160100001	Schaltergehäuse APN 160x160x100 A304 SB SPI IP66-IP67-IP69K*	UL CE UKCA
APN160250100001	Schaltergehäuse APN 160x250x100 A304 SB SPI IP66-IP67-IP69K*	UL CE UKCA

* Ohne Montageplatte

Schaltergehäuse APN

EXPRESSLAGER

VERTEILERGEHÄUSE ADN

Artikelcode	Beschreibung - BxHxT	
ADN090090090001	Verteilergehäuse ADN 090x090x090 A304L SB SPI IP66-IP67-IP69K*	UL CE UKCA
ADN090140090001	Verteilergehäuse ADN 090x140x090 A304L SB SPI IP66-IP67-IP69K*	UL CE UKCA
ADN100100100001	Verteilergehäuse ADN 100x100x100 A304L SB IP66-IP67-IP69K	UL CE UKCA
ADN100160100001	Verteilergehäuse ADN 100x160x100 A304L SB IP66-IP67-IP69K	UL CE UKCA
ADN160160100001	Verteilergehäuse ADN 160x160x100 A304L SB IP66-IP67-IP69K	UL CE UKCA
ADN160250100001	Verteilergehäuse ADN 160x250x100 A304L SB IP66-IP67-IP69K	UL CE UKCA
ADN200200100001	Verteilergehäuse ADN 200x200x100 A304L SB IP66-IP67-IP69K	UL CE UKCA
ADN200400120001	Verteilergehäuse ADN 200x400x120 A304L SB IP66-IP67-IP69K	UL CE UKCA
ADN300400120001	Verteilergehäuse ADN 300x400x120 A304L SB IP66-IP67-IP69K	UL CE UKCA

* Ohne Montageplatte

Verteilergehäuse ADN

ZUBEHÖR SCHALTER- UND VERTEILERGEHÄUSE

Artikelcode	Beschreibung	
Q4SV00023500009	Kit 4 flache Wandbefestigungshalter A304 - ADH	CE UKCA
Q4SV00023500002	Kit 4 erhöhte Wandbefestigungshalter H= 25 mm A304 - ADH (L-förmig)	CE UKCA
Q4SV00023501335	Wandabstandshalter aus Edelstahl AISI 304L, für M5-Schrauben. Einzelstück	CE UKCA

WANDGEHÄUSE

WANDGEHÄUSE EKO

Artikelcode	Beschreibung - BxHxT	
E10200300150099	Wandgehäuse EKO 0200x0300x0155 A304L SB STD IP66	UL CE UKCA
EK0250350210002	Wandgehäuse EKO 0250x0350x0210 A304L SB STD IP66	UL CE UKCA
EK0300300210001	Wandgehäuse EKO 0300x0300x0210 A304L SB STD IP66	UL CE UKCA
EK0300380210001	Wandgehäuse EKO 0300x0380x0210 A304L SB STD IP66	UL CE UKCA
EK0300450210006	Wandgehäuse EKO 0300x0450x0210 A304L SB STD IP66	UL CE UKCA
EK0350400210001	Wandgehäuse EKO 0350x0400x0210 A304L SB STD IP66	UL CE UKCA
EK0380600210001	Wandgehäuse EKO 0380x0600x0210 A304L SB STD IP66	UL CE UKCA
EK0400500250001	Wandgehäuse EKO 0400x0500x0250 A304L SB STD IP66	UL CE UKCA
EK0450450210008	Wandgehäuse EKO 0450x0450x0210 A304L SB STD IP66	UL CE UKCA
EK0450450300001	Wandgehäuse EKO 0450x0450x0300 A304L SB STD IP66	UL CE UKCA
EK0450600250002	Wandgehäuse EKO 0450x0600x0250 A304L SB STD IP66	UL CE UKCA
EK0450600300001	Wandgehäuse EKO 0450x0600x0300 A304L SB STD IP66	UL CE UKCA
EK0500500210001	Wandgehäuse EKO 0500x0500x0210 A304L SB STD IP66	UL CE UKCA
EK0500700250001	Wandgehäuse EKO 0500x0700x0250 A304L SB STD IP66	UL CE UKCA
EK0600450250001	Wandgehäuse EKO 0600x0450x0250 A304L SB STD IP66	UL CE UKCA
EK0600600250004	Wandgehäuse EKO 0600x0600x0250 A304L SB STD IP66	UL CE UKCA
EK0600750250001	Wandgehäuse EKO 0600x0750x0250 A304L SB STD IP66	UL CE UKCA
EK0600750300001	Wandgehäuse EKO 0600x0750x0300 A304L SB STD IP66	UL CE UKCA
EK0600900300004	Wandgehäuse EKO 0600x0900x0300 A304L SB STD IP66	UL CE UKCA
EK0601200300001	Wandgehäuse EKO 0600x1200x0300 A304L SB STD IP66	UL CE UKCA
EK0601200400001	Wandgehäuse EKO 0600x1200x0400 A304L SB STD IP66	UL CE UKCA
EK0700500250001	Wandgehäuse EKO 0700x0500x0250 A304L SB STD IP66	UL CE UKCA
EK0750600250001	Wandgehäuse EKO 0750x0600x0250 A304L SB STD IP66	UL CE UKCA
EK0751000300001	Wandgehäuse EKO 0750x1000x0300 A304L SB STD IP66	UL CE UKCA
EK0760760300001	Wandgehäuse EKO 0760x0760x0300 A304L SB STD IP66	UL CE UKCA
EK0801000300001	Wandgehäuse EKO 0800x1000x0300 A304L SB STD IP66	UL CE UKCA
EK0801200300001	Wandgehäuse EKO 0800x1200x0300 A304L SB STD IP66	UL CE UKCA
EK1001200300001	Wandgehäuse EKO 1000x1200x0300 A304L SB STD IP66	UL CE UKCA
EK1200800300001	Wandgehäuse EKO 1200x0800x0300 A304L SB STD IP66	UL CE UKCA

Wandgehäuse EKO

WANDGEHÄUSE MIT TÜR AUS LEXAN UND INNERTÜR EKOV

Artikelcode	Beschreibung - BxHxT	
EK0400500250007	Wandgehäuse EKOV 0400x0500x0250 A304L IP66**	CE UKCA
EK0500700250008	Wandgehäuse EKOV 0500x0700x0250 A304L IP66**	CE UKCA
EK0751000300007	Wandgehäuse EKOV 0750x1000x0300 A304L IP66**	CE UKCA

** Version UL kann bestellt werden.

Wandgehäuse EKOV

ZUBEHÖR WANDGEHÄUSE

Artikelcode	Beschreibung	
Q4SV00023500001	Kit 4 Befestigungshalter H= 10 mm A304 - EKO	CE UKCA
Q4SV00023501336	Wandabstandshalter EKO	CE UKCA

EXPRESSLAGER

WANDGEHÄUSE MIT HYGIENIC-ZERTIFIZIERUNG

WANDGEHÄUSE MIT HYGIENIC-ZERTIFIZIERUNG EKO.HY

Artikelcode	Beschreibung - BxHxT	
EY0200300150005	Wandgehäuse EKO.HY 0200x0300x0150 A304L SB 30° PST 1S	UL CE UKCA
EY0380450210009	Wandgehäuse EKO.HY 0380x0450x0210 A304L SB 30° PST 1S	UL CE UKCA
EY0380600210007	Wandgehäuse EKO.HY 0380x0600x0210 A304L SB 30° PST 1S	UL CE UKCA
EY0500600210029	Wandgehäuse EKO.HY 0500x0600x0210 A304L SB 30° PST 1S	UL CE UKCA
EY0600450300017	Wandgehäuse EKO.HY 0600x0450x0300 A304L SB 30° PST 1S	UL CE UKCA
EY0600600210017	Wandgehäuse EKO.HY 0600x0600x0210 A304L SB 30° PST 1S	UL CE UKCA
EY0600800300015	Wandgehäuse EKO.HY 0600x0800x0300 A304L SB 30° PST 1S	UL CE UKCA
EY0800500300019	Wandgehäuse EKO.HY 0800x0500x0300 A304L SB 30° PST 1S	UL CE UKCA
EY0800800300006	Wandgehäuse EKO.HY 0800x0800x0300 A304L SB 30° PST 1S	UL CE UKCA
EY0801200300009	Wandgehäuse EKO.HY 0800x1200x0300 A304L SB 30° PST 1S	UL CE UKCA

Wandgehäuse mit hygienic-Zertifizierung EKO.HY

ZUBEHÖR WANDGEHÄUSE MIT HYGIENIC-ZERTIFIZIERUNG

Artikelcode	Beschreibung	
Q4SV00023501020	Abstandshalter Produktlinie HY H=50	CE UKCA

EINZELSCHALTSCHRÄNKE

EINZELSCHALTSCHRANK AS

Artikelcode	Beschreibung - BxHxT	
AS0801800400003	Schaltschrank AS 0800x1800x0400 SB A304L 1S S IP66*	UL CE UKCA
AS1001800400004	Schaltschrank AS 1000x1800x0400 SB A304L 1S S IP66*	UL CE UKCA
AS1201800400009	Schaltschrank AS 1200x1800x0400 SB A304L 2A S IP66**	UL CE UKCA
AS1202000400064	Schaltschrank AS 1200x2000x0400 SB A304L 2A S IP66**	UL CE UKCA

Bei allen AS-Codes ist die Montageplatte inkludiert.
* Eine Tür
** Zwei Türen

Einzelschaltschrank AS

PLATTEN FÜR EINZELSCHALTSCHRÄNKE

Artikelcode	Beschreibung - BxH	
PIKAS00001	Baugruppe Platte AS 800x1800 STD* FeZn	CE UKCA
PIKAS00003	Baugruppe Platte AS 800x2000 STD* FeZn	CE UKCA
PIKAS00002	Baugruppe Platte AS 1000x1800 STD* FeZn	CE UKCA
PIKAS00004	Baugruppe Platte AS 1000X2000 STD* FeZn	CE UKCA
PIKAS00005	Baugruppe Platte AS 1200x1800 STD* FeZn	CE UKCA
PIKAS00006	Baugruppe Platte AS 1200X2000 STD* FeZn	CE UKCA

* Die Platten mit dem Maß STD werden mit demontierten Gleitschienen und einer Montageanleitung geliefert.

REIHENSCHALTSCHRÄNKE

BASISSTRUKTUR FÜR REIHENSCHALTSCHRÄNKE

Artikelcode	Beschreibung - BxHxT	
CZ0802000600007	AZ-Schrank nur mit Mantel und Türen 0800x2000x0600 SB A304L 1S IP66	UL CE UKCA
CZ1202000600001	AZ-Schrank nur mit Mantel und Türen 1200x2000x0600 SB A304L 2A IP66	UL CE UKCA

Reihenschaltschränke AZ

PLATTEN FÜR REIHENSCHALTSCHRÄNKE

Artikelcode	Beschreibung - BxH	
PIKAZ00001	Baugruppe Platte AZ 800x1800 STD* FeZn	CE UKCA
PIKAZ00003	Baugruppe Platte AZ 800x2000 STD* FeZn	CE UKCA
PIKAZ00002	Baugruppe Platte AZ 1000x1800 STD* FeZn	CE UKCA
PIKAZ00004	Baugruppe Platte AZ 1000x2000 STD* FeZn	CE UKCA
PIKAZ00006	Baugruppe Platte AZ 1200x1800 STD* FeZn	CE UKCA
PIKAZ00005	Baugruppe Platte AZ 1200x2000 STD* FeZn	CE UKCA
APICDV080180001	Baugruppe Platte AZ 800x1800 TOT FeZn	CE UKCA
APICDV080200003	Baugruppe Platte AZ 800x2000 TOT FeZn	CE UKCA
APICDV100180004	Baugruppe Platte AZ 1000x1800 TOT FeZn	CE UKCA
APICDV100200001	Baugruppe Platte AZ 1000x2000 TOT FeZn	CE UKCA
APICDV120200002	Baugruppe Platte AZ 1200x2000 TOT FeZn	CE UKCA

* Die Platten mit dem Maß STD werden mit demontierten Rädern und einer Montageanleitung geliefert.

ZUBEHÖR REIHENSCHALTSCHRÄNKE

Artikelcode	Beschreibung	
CZ0802000600008	Paar Seitenwände AZ 2000x0600 A304 SB	CE UKCA
VAZN08010060058	Sockel AZ 0800X0100X0600 A304 SB	CE UKCA
VAZN12010060027	Sockel AZ 1200X0100X0600 A304 SB	CE UKCA
VAZN08010040046	Sockel AS/AZ 800X0100X0400 A304 SB	CE UKCA
VAZN10010040014	Sockel AS/AZ 1000X0100X0400 A304 SB	CE UKCA
VAZN12010040015	Sockel AS/AZ 1200X0100X0400 A304 SB	CE UKCA
VAZN06010060024	Paar Seitenpaneele Sockel 100X600 A304 SB (geschlossen/extern)	CE UKCA
VAZN08010060059	Paar Seitenpaneele Sockel 100X600 A304 SB (gebohrt/intern)	CE UKCA
VAZN08010050024	Paar Vorder-/Rückseite Sockel 800X0100 A304 SB	CE UKCA
VAZN12010040016	Paar Vorder-/Rückseite Sockel 1200X0100 A304 SB	CE UKCA
AZKUA1800600005	Verbindungsbausatz AZ 1800x0600 A304 für STD Platten	CE UKCA
AZKUA2000600008	Verbindungsbausatz AZ 2000x0600 A304 für STD Platten	CE UKCA
AZKUA2000600011	Verbindungsbausatz 2000 x 600 mit Platte TOT	CE UKCA
Q4SV00023500068	Verbindungsbausatz Montagplatten AZ STD H=1800	CE UKCA
Q4SV00023500067	Verbindungsbausatz Montagplatten AZ STD H=2000	CE UKCA
Q4SV00023500050	Verbindungsbausatz ganze Montageplatten	CE UKCA
CZ0801800600005	Flache Kabeleinführungsplatte 0800x0600	CE UKCA
CZ1201800600003	Flache Kabeleinführungsplatte 1200x0600	CE UKCA
AZ0802000600061	Moosgummi-Kabeleinführungsplatte 0800x0600	CE UKCA
AZ1201800600051	Moosgummi-Kabeleinführungsplatte 1200x0600	CE UKCA
CZ0801800600006	Boden zum Verschließen des Sockels 0800x600	CE UKCA
CZ1201800600004	Boden zum Verschließen des Sockels 1200x600	CE UKCA

LÜFTUNG

FILTER

Artikelcode	Beschreibung	
K0011020	Filtereinheit Modell KFF08G 24 V d.c. IP54	UL CE UKCA
K0011030	Filtereinheit Modell KFF08GR Reverse Flow 24 V d.c. IP54	UL CE UKCA
K0011040	KFF08 IP54-Filter ohne Lüfter	UL CE UKCA
K0011050	Filtereinheit Modell KFF12 230 V a.c. IP54	UL CE UKCA
K0011060	Filtereinheit Modell KFF12R Reverse Flow 230 V a.c. IP54	UL CE UKCA
K0011070	Filtereinheit Modell KFF12 24 V d.c. IP54	UL CE UKCA
K0011080	Filtereinheit Modell KFF12R Reverse Flow 24 V d.c. IP54	UL CE UKCA
K0011090	KFF12 IP54-Filter ohne Lüfter	UL CE UKCA
K0011100	Filtereinheit Modell KFF15 230 V a.c. IP54	UL CE UKCA
K0011110	Filtereinheit Modell KFF15R Reverse Flow 230 V a.c. IP54	UL CE UKCA
K0011120	Filtereinheit Modell KFF15 24 V d.c. IP54	UL CE UKCA
K0011130	Filtereinheit Modell KFF15R Reverse Flow 24 V d.c. IP54	UL CE UKCA
K0011140	Filter KFF15 UL IP54 ohne Lüfter	UL CE UKCA
K0011150	Filtereinheit Modell KFF20 230 V a.c. IP54	UL CE UKCA
K0011160	Filtereinheit Modell KFF20R Reverse Flow 230 V a.c. IP54	UL CE UKCA
K0011170	Filtereinheit Modell KFF20G 230 V a.c. IP54	UL CE UKCA
K0011190	KFF20 IP54-Filter ohne Lüfter	UL CE UKCA
K0011000	Filtereinheit Modell KFF08 230 V a.c. IP54	UL CE UKCA

Filtereinheit KFF12

ZUBEHÖR LÜFTUNG

Artikelcode	Beschreibung	
K0014010	Edelstahlhaube für KFF08	CE UKCA
K0014020	Edelstahlhaube für KFF12	CE UKCA
K0014030	Edelstahlhaube für KFF15	CE UKCA
K0014040	Edelstahlhaube für KFF20	CE UKCA
K0012010	Edelstahlgitter für Filter Modell KFF08	CE UKCA
K0012020	Edelstahlgitter für Filter Modell KFF12	CE UKCA
K0012030	Edelstahlgitter für Filter Modell KFF15	CE UKCA
K0012040	Edelstahlgitter für Filter Modell KFF20	CE UKCA
K0013010	Kit 6 Stück Filtertücher für Modell KFF12 IP55	CE UKCA
K0013020	Kit 6 Stück Filtertücher für Modell KFF15 IP55	CE UKCA

KLIMAANLAGEN

WAND- UND DACHKLIMAGERÄTE

Artikelcode	Beschreibung	
KCVE0500220800I	Wandklimagerät 550 W 230 V-1-50 H	CE UKCA
KCVE0800220800I	Wandklimagerät 850 W 230 V-1-50 H	CE UKCA
KCVE08U120380	Wandklimagerät 900 W 115-1-50	UL CE UKCA
KCVE1500220800I	Wandklimagerät 1500 W 230 V-1-50	CE UKCA
KCVE1500228800I	Wandklimagerät 1400 W 400 V-2-50	CE UKCA
KCVE2000261800I	Wandklimagerät 2000 W 400 V-3-50	CE UKCA
KETE1400228700I	Dachklimagerät 1400 W 400 V-2-50 H	CE UKCA
KTCU1002440IP55	Thermoelektrische Einheit - Peltier-Zelle 100 W 24 V DC IP55 TCU1002440IP55-7035*	CE UKCA
KTCU502440IP55	Thermoelektrische Einheit - Peltier-Zelle 50W 24 V DC IP55 TCU502440IP55-7035*	CE UKCA

Wand- und Türklimageräte KCVE

* Versandfertig innerhalb von 7 Arbeitstagen.

ZUBEHÖR

Artikelcode	Beschreibung	
Q4SV00023500003	Schaltplantaschen A4 A304	CE UKCA
Q4SV00023500005	Schaltplantaschen AZ aus FeZn, für Tür mit B 800 mm	CE UKCA
Q4SV00023500010	Schaltplantaschen AZ aus FeZn, für Tür mit B 600 mm	CE UKCA
Q4SV00023500017	Schaltplantaschen A3 A304	CE UKCA
013710370A	Gelenk auf Maschinenseite GG21 110 A304 2023	CE UKCA
013710380A	Gelenk auf Gehäuseseite GG21 94 A304 2023	CE UKCA

GG21 110 Gelenke

LED

Artikelcode	Beschreibung	
01370280010	LED Lampe 025 (02540.0-03) AC 100-240V 50-60 Hz	CE UKCA
01370280011	LED Lampe 025 (02540.1) DC 24-48 V	CE UKCA
01370280020	LED Lampe 021 (02100.0)	CE UKCA
01370280030	LED-Lampe 121 (12100.00) Mit Steckdose Italien/Deutschland/ Russland	CE UKCA
01370280031	LED-Lampe 121 (12101.00) Mit Steckdose FR/PL/CZ/SK	CE UKCA
01370280033	LED-Lampe 121 (12103.00) Mit Steckdose Großbritannien/Irland	CE UKCA
01370280034	LED-Lampe 121 (12104.00) mit Steckdose USA/Kanada	CE UKCA
LD021CM	Stecker LED 021/121/025	CE UKCA
LD025CM	Stecker LED 025 DC 24-48 V Blau	CE UKCA
LD02505EKIMB001	LED-Halter 025 L 0500 EKO FeZn ohne Lampe	CE UKCA
LD12106EKIMB001	LED-Halter 121 L 0600 EKO FeZn ohne Lampe	CE UKCA
LDAZ001	LED-Halter 021 AZ FeZn	CE UKCA

LED-Lampe 121

Weitere Informationen zu den angegebenen Codes finden Sie im Katalog.

IRINOX behält sich das Recht vor, technische Änderungen und Aktualisierungen an seinen Produkten vorzunehmen. Varianten, Druckfehler oder Unverständnis verleihen keinen Anspruch auf eventuellen Schadenersatz. Maßgeblich sind unsere Geschäfts- und Lieferbedingungen.

ALL RIGHTS RESERVED
REPRODUKTION VERBOTEN

Code 448403

04/2024

IRINOX
Inside your needs

design: yalp.me

IRINOX S.p.A.
Via Caduti nei Lager, 1
31015 Conegliano (TV), Italy
Tel: +39 0438 2020
Fax: +39 0438 2023

irinoxquadri.com

ALLE RECHTE VORBEHALTEN
VERVIELFÄLTIGUNG VERBOTEN

Code 448403
04/2024