PRODUKTLINIE HYGIENIC

EINE PRODUKTLINIE MIT HYGIENISCHEM DESIGN
MODELLE ADH - APH - EKOH - AZH - EKOPH

LINEARES DESIGN UND HÖCHSTE QUALITÄT

Die von IRINOX entworfene und entwickelte neue PRODUKTLINIE HYGIENIC setzt auf ein Design, das die Reinigung vor allem in den Bereichen, für die hohe Hygienestandards erforderlich sind, erleichtert.

EINE PRODUKTLINIE MIT HYGIENIC-ZERTIFIZIERUNG
MODELLE EKO.HY - AS.HY

Warum eine zertifizierte Produktlinie Hygienic?

Die zertifizierte Produktlinie Hygienic von IRINOX wurde als Antwort auf die europäischen Vorschriften entwickelt, die vorschreiben, dass die Handhabung, Zubereitung, Verarbeitung und Verpackung von Lebensmitteln im Besonderen, aber generell von allen Produkten, die eine kontaminationsfreie Umgebung erfordern, mit Maschinen und an speziell dafür vorgesehenen hygienischen Orten erfolgen muss.

Wird eine elektrische Schalttafel in einer Produktionslinie installiert, in der es zu einem direkten Kontakt mit Lebensmitteln kommen kann, muss sie leicht zu reinigen sein und aus konformen Materialien bestehen.

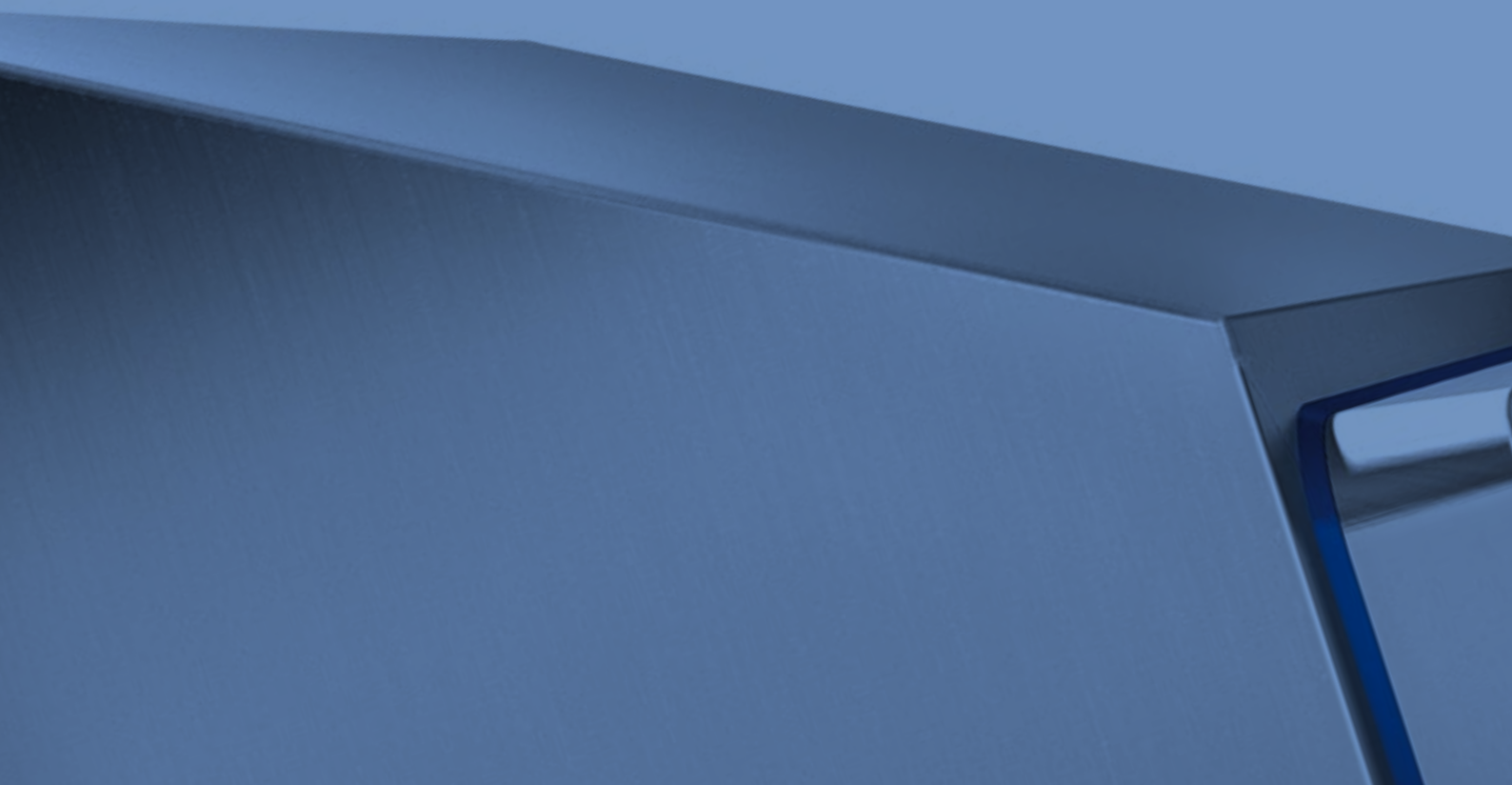

128 VERTEILERGEHÄUSE
MODELL ADH

130 SCHALTERGEHÄUSE
MODELL APH

132 WANDGEHÄUSE MIT SCHRÄGEM DACH UND EINGELASSENER TÜR
MODELL EKOH

134 REIHENSCHALTSCHRANK
MODELL AZH

136 STEUERPULT MIT TRAGARM HYGIENIC
MODELL EKOPH

138 WANDGEHÄUSE MIT HYGIENIC-ZERTIFIZIERUNG
MODELL EKO.HY

140 EINZELSCHALTSCHRANK MIT HYGIENIC-ZERTIFIZIERUNG
MODELL AS.HY

142 ERHÄLTLICHES ZUBEHÖR

TECHNISCHE PLUSPUNKTE

Innovatives Design gemäß den EHEDG-Richtlinien.

Rückwand des Wandgehäuses und der Schaltschränke völlig flach und ohne Zwischenräume.

Herausnehmbare, FDA-konforme externe Silikondichtung.

Modernste Verschlüsse Hygienic aus Edelstahl mit externer Dichtung.

ZERTIFIZIERUNGEN

DGUV
_ EN 1672-2

CE
IP66 IK07 _ EN 62208
IP69K _ ISO 20653

c UL us
N° file E231227
UL TYPE 1,12,4,4X
UL 508A C22.2 Nr. 14-13

EHEDG
MEMBER SINCE 2016

TÜV SÜD

VERTEILERGEHÄUSE
ADH

Verteilergehäuse aus Edelstahl AISI 304L (WNr 1.4307), ideal für den Einsatz in Bereichen, in denen hohe Hygienestandards erforderlich sind, weil dank dem für das Profil entwickelte Design die Reinigungsarbeiten einfacher gestaltet werden. Angeschraubter Blinddeckel mit passender, FDA-konformer Silikondichtung Montageplatte 25/10 FeZn. Schutzart IP66.
Auf Anfrage auch IP67 und IP69K und UL.

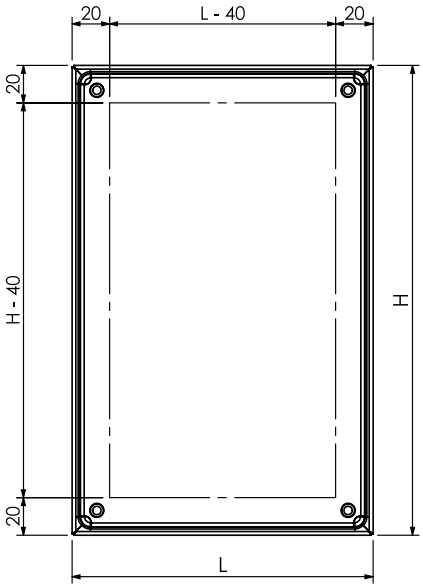

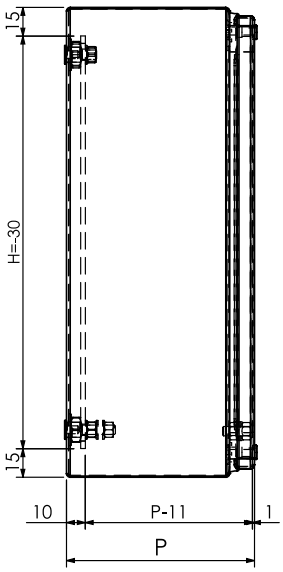

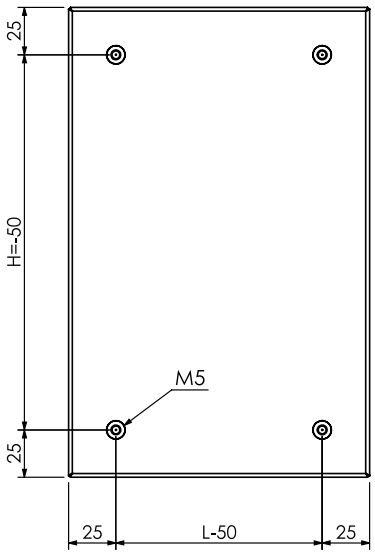

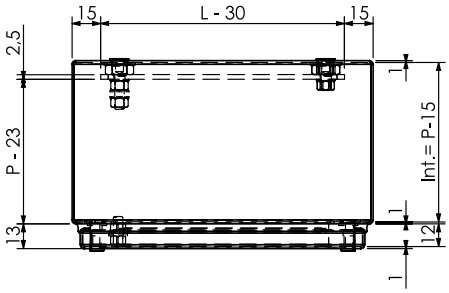

L = B (Breite)
H = H (Höhe)
P = T (Tiefe)

ZERTIFIZIERUNGEN

Serienmäßig	IP66
Auf Anfrage	IP67 - IP69K - Atex 3GD - Atex 2GD - UKCA Ex UL/CSA

N° file E231227

TECHNISCHE DATEN

Mindestmaße	B= 80 H= 80 T= 60 mm
Höchstmaße	B= 400 H= 400 T= 200 mm
Maßabstand	10 mm
Nutzfläche Tür	B- 40 mm H- 40 mm
Montageplatte	Kann verwendet werden, wenn mindestens eine Seite mehr als 100 mm misst B- 30 mm H- 15 mm für Wandgehäuse mit einer Seite < 100 mm (2 M5-Buchsen) B- 30 mm H- 30 mm für Wandgehäuse mit Seiten >100 mm (4 M5-Buchsen)
Nutztiefe	T- 11 mm
Abstand Wandgehäuse-befestigung	H- 30 mm bis kurze Seite 100 mm (2 M5-Buchsen) H- 50 mm für Modell mit Seiten > 100 mm (4 M5-Buchsen)

TECHNISCHE BESCHREIBUNG

Stahltyp	AISI 304L (WNr 1.4307) Scotch-Brite
Deckelstärken	Deckel in Stärke 10/10, wenn BxH kleiner ist als 80.000 mm², bei Überschreitung dieses Maßes in 12/10
Deckel	Blind
Deckelöffnung	Abnehmbar
Verschlusssystem	Angeschraubt M5*
Wandstärke	1 mm
Hintere Befestigung	M5-Buchsen
Montageplatte	25/10 FeZn
Dichtung	Silikon FDA

*Standardausstattung mitgelieferte Schrauben: 4 Sechskantschrauben + 4 Schlitzschrauben.

MÖGLICHE SONDERAUSFÜHRUNGEN

Material	AISI 316L (WNr 1.4404)
Bearbeitung	SN Satiniert, BA Elektropoliert, 2B Matt, Lackieren, Mikrokugelstrahlen, Passivieren
Materialstärken	1,2 mm*
Hintere Befestigung	Stiftschrauben
Deckel	• Anwendung Lexan STD, Wandgehäuse mit Mindestabmessungen 130x130 mm • Anwendung Lexan UL, Wandgehäuse mit Mindestabmessungen 150x150 mm • Anwendung Glas 3+3, Wandgehäuse mit Mindestabmessungen 250x250 mm • Anwendung Fallschutzsystem für den Deckel
Seiten	Möglichkeit zur Neigung der 4 Seiten bis 7°, Bohrung H- 20 mm, B- 20 mm, T- 33 mm (10+23 mm)
Montageplatte	Montage mit Stiftschrauben, blinde Rückwand, Material A304L oder A316L Stärke 1,5 mm
Anwendung auf Schwenkarm	Ja, mit einer Mindesttiefe von 110 mm
Griffe	Ab H/B >180 mm

*muss bei Bestellung überprüft werden

Produktzubehör

/ **Wandabstandshalter M5**

/ **Wandabstandshalter Hygienic**

/ **Profilleiste für DIN-Tragschiene**

Für andere Zubehörteile im Abschnitt „SPEZIELLES ZUBEHÖR“ nachschlagen.

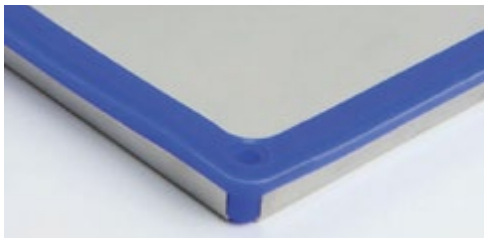

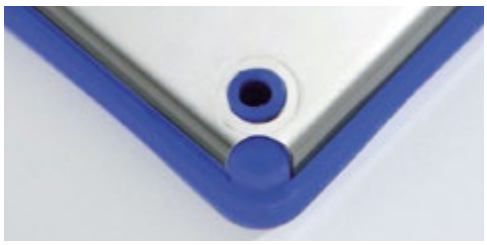

SCHALTERGEHÄUSE
APH

Schaltergehäuse aus Edelstahl AISI 304L (WNr 1.4307), ideal für den Einsatz in Bereichen, in denen hohe Hygienestandards erforderlich sind, weil dank dem für das Profil entwickelte Design die Reinigungsarbeiten einfacher gestaltet werden. Angeschraubter Deckel mit passender, FDA-konformer Silikondichtung, vorgelocht mit Bohrungen Ø 22,5 mm. Ohne Montageplatte Schutzart IP66.
Auf Anfrage auch IP67 und IP69K und UL.

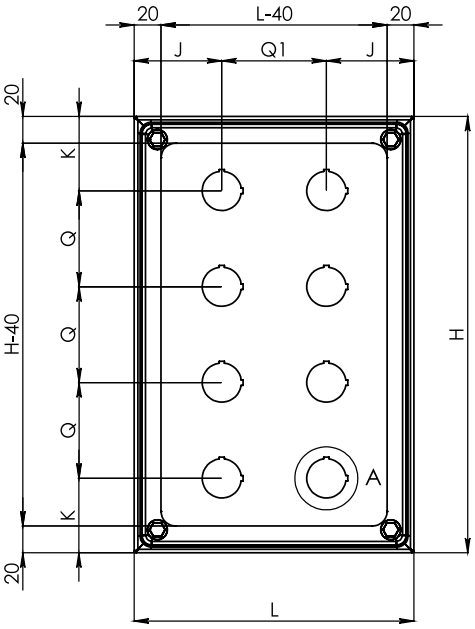

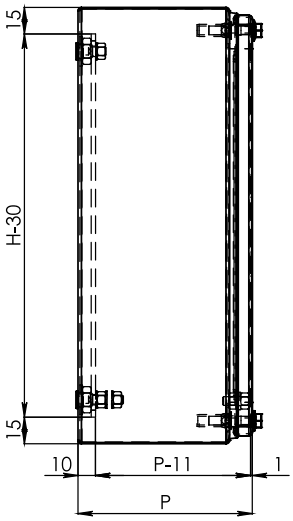

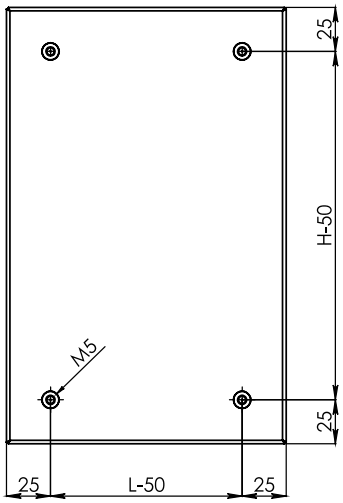

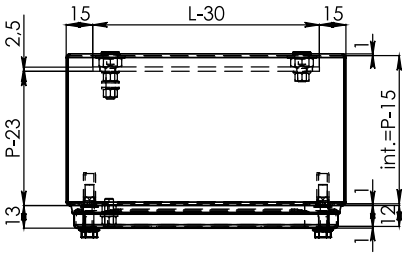

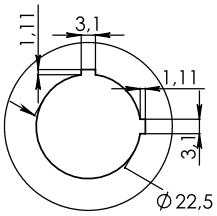

detail A

L = B (Breite)
H = H (Höhe)
P = T (Tiefe)

ZERTIFIZIERUNGEN

Serienmäßig	IP66
Auf Anfrage	IP67 - IP69K - Atex 3GD - Atex 2GD - UKCA Ex UL/CSA

N° file E231227

TECHNISCHE DATEN

Mindestmaße	B= 80 mm H= 80 mm T= 60 mm
Höchstmaße	B= 400 mm H= 400 mm T= 200 mm
Maßabstand	10 mm
Nutzfläche Tür	B- 40 mm H- 40 mm
Montageplatte	Nicht vorhanden
Nutztiefe	T- 11 mm
Abstand Wandgehäuse-befestigung	H- 30 mm bis kurze Seite 100 mm (2 M5-Buchsen) H- 50 mm für Wandgehäuse mit Seiten > 100 mm (4 M5-Buchsen)

TECHNISCHE BESCHREIBUNG

Stahltyp	AISI 304L (WNr 1.4307) Scotch-Brite
Deckelstärken	Deckel in Stärke 10/10, wenn BxH kleiner ist als 80.000 mm², bei Überschreitung dieses Maßes in 12/10
Deckel	Gebohrt für Tasten
Deckelöffnung	Abnehmbar
Verschlusssystem	Angeschraubt M5*
Wandstärke	1 mm
Hintere Befestigung	M5-Buchsen
Montageplatte	25/10 FeZn
Dichtung	Silikon FDA

*Standardausstattung mitgelieferte Schrauben: 4 Sechskantschrauben + 4 Schlitzschrauben.

MÖGLICHE SONDERAUSFÜHRUNGEN

Material	AISI 316L (WNr 1.4404)
Bearbeitung	SN Satiniert, BA Elektropoliert, 2B Matt, Lackieren, Mikrokugelstrahlen, Passivieren
Materialstärken	1,2 mm*
Hintere Befestigung	Stiftschrauben
Deckel	Anz. Bohrungen Tasten auf Anfrage mit Begrenzungen, Bohrung B- 40 mm H- 40 mm Anwendung Fallschutzsystem für den Deckel
Seiten	Möglichkeit, die 4 Seiten bis 7° zu neigen, Bohrungen H- 20 mm, B- 20 mm, T- 33 mm (10+23 mm)
Montageplatte	• Kann verwendet werden, wenn mindestens eine Seite mehr als 100 mm misst • B- 30 mm H- 15 mm für Wandgehäuse mit Seiten < 100 mm (2 Buchsen) • B- 30 mm H- 30 mm für Wandgehäuse mit Seiten > 100 mm (4 Buchsen) • Standardmontage auf M5-Buchsen • Montage auf Stiftschrauben, blinde Rückwand • Material A304L oder A316L Stärke 1,5 mm
Vorbereitung für die Montage des Schwenkarms	Ja
Mindesttiefe je nach montiertem Winkel	110 mm
Griffe	Ab H/B >180 mm

*muss bei Bestellung überprüft werden

Produktzubehör

- / Flache Wandbefestigungshalter
- / Erhöhte Wandbefestigungshalter
- / Wandabstandshalter M5
- / Wandabstandshalter Hygienic
- / Kabeleinführungsplatte
- / Standfuß Modell PD3210
- / Profilleiste für DIN-Tragschiene

Für andere Zubehörteile im Abschnitt „SPEZIELLES ZUBEHÖR“ nachschlagen.

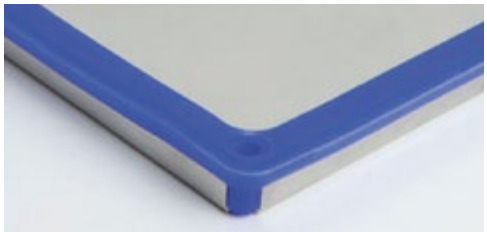

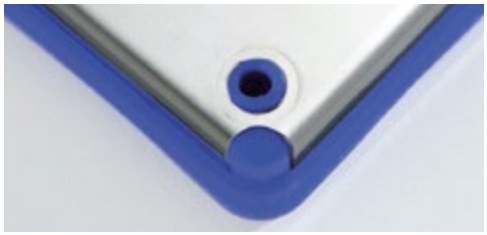

WANDGEHÄUSE MIT SCHRÄGEM DACH UND EINGELASSENER TÜR
EKOH

Wandgehäuse aus Edelstahl AISI 304L (WNr 1.4307).
Blindtür mit Scharnieren mit nicht gefalzten schrägen Kanten, komplett mit Schloss Hygienic aus Edelstahl AISI 316.
Türöffnungswinkel: 130° mit Scharnieren links.
Mit schrägem Dach für eine einfachere Reinigung und um zu vermeiden, dass Gegenstände darauf abgelegt werden.
Montageplatte 25/10 FeZn. Schutzart IP66.

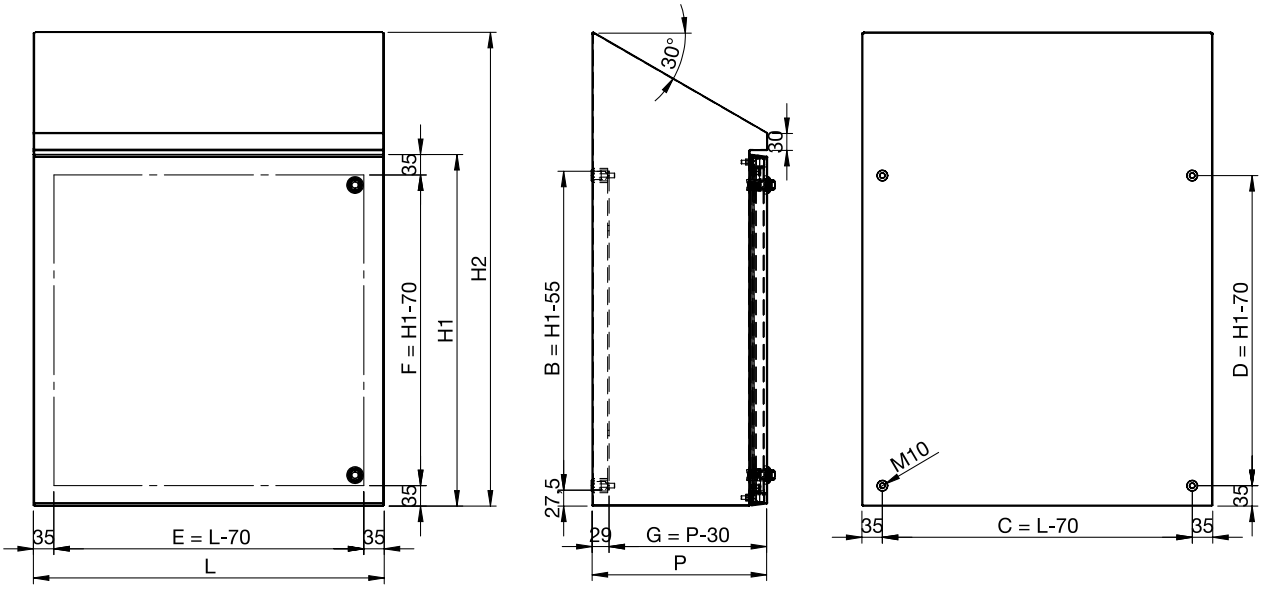

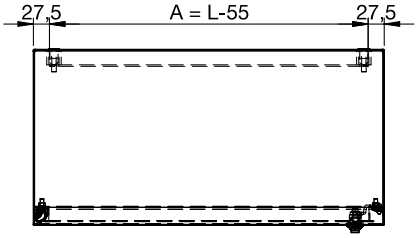

L = B (Breite)
H = H (Höhe)
P = T (Tiefe)

ZERTIFIZIERUNGEN

Serienmäßig	Einzeltür: IP66 IK10 / Doppeltür: IP55
Auf Anfrage	Einzeltür: IP69K - UL - Atex 3GD

N° file E231227

TECHNISCHE DATEN

Mindestmaße	B= 200 mm H1= 200 mm T= 120 mm
Höchstmaße	Einzeltür: B= 1000 mm H= 1600 mm T= 600 mm Doppeltür: B= 1600 mm H= 1450 mm T= 600 mm oder B= 1450 mm H= 1600 mm T= 600 mm
Maßabstand	10 mm
Nutzfläche Tür	B- 70 mm H1- 70 mm
Montageplatte	B- 55 mm H- 55 mm für Wandgehäuse mit mindestens einer Seite ≤ 1000 mm, B- 45 mm für Wandgehäuse mit mindestens einer Seite > 1000 mm (> 4 Buchsen)
Nutztiefe	T- 20 mm
Abstand Wandgehäuse-befestigung	Nennhöhe- 70 mm B- 70 mm, M10-Buchsen Die Anzahl der Befestigungen variiert je nach den Kombinationen der Abmessungen

TECHNISCHE BESCHREIBUNG

Stahltyp	AISI 304L Scotch-Brite
Türstärken	1,2 mm und 1,5 mm maßabhängig
Tür	Mit Scharnieren; Geschlossene Tür mit um 7° geneigter unterer und oberer Seite; Mit Stärke 2 mm oder 1,5 mm plus Verstärkungsrahmen, je nach den Abmessungen
Türöffnungswinkel	130°
Verschlusssystem	Schloss Hygienic aus Edelstahl A316 1/4 Umdr. mit Schlüssel
Wandstärke	1,2 mm und 1,5 mm maßabhängig
Hintere Befestigung	M10-Buchsen
Montageplatte	FeZn 2,5 mm
Dichtung	Silikon FDA

MÖGLICHE SONDERAUSFÜHRUNGEN

Material	AISI 316L, A316 Titan
Bearbeitung	SN Satiniert, BA Elektropoliert, 2B Matt, Lackieren, Mikrokugelstrahlen, Passivieren
Materialstärken	2 mm oder 3 mm
Hintere Befestigung	Stiftschrauben, auf Anfrage ohne Befestigungen
Tür	Lexan, Glas 3+3, Verschluss mit Schrauben
Seiten	Anwendung Kabeleinführungsplatte auf Seitenwänden, Dach und Boden, Abmessungen H- 20 mm B- 20 mm T- 40 mm (10 mm+30 mm) auf geneigtem Dach H- 40 mm B- 40 mm
Montageplatte	Montage auf Stiftschrauben (blinde Rückwand) A304L oder A316L Stärke 1,5 mm
Dichtung	Polyurethan
Andere Dachneigung	10° / 20° / 30°
Bauteile auf Anfrage	Beschläge aus A316

Produktzubehör

- / **Wandabstandshalter M10**
- / **Wandabstandshalter Hygienic**
- / **Halter für LEDs und Türpositionsschalter**
- / **Profilleiste für DIN-Tragschiene**
- / **Schutzfenster Hygienic FPDH**
- / **Halterung Tragarm Hygienic SBVH**

Für andere Zubehörteile im Abschnitt „SPEZIELLES ZUBEHÖR“ nachschlagen.

REIHENSCHALTSCHRÄNKE
AZH

Schaltschrank aus Edelstahl AISI 304L (WNr 1.4307) mit Montageplatte aus FeZn.
Dach mit einer Neigung von 30°. Rückwand des Schaltschranks völlig flach und ohne Zwischenräume. Schaltschrank ohne konkave Kanten, um die Reinigung zu erleichtern und Ablagerungen zu vermeiden. Abnehmbare Seitenwände mit Hygienic-Schrauben. Herausnehmbare, FDA-konforme externe Silikondichtung. Tropfensammelleiste auf der Innenseite. Innenliegende Scharniere. Modernste Verschlüsse Hygienic aus Edelstahl mit externer Dichtung und internem Stangenverriegelungssystem. Kann mit einem Rahmen Hygienic oder einem Sockel mit Kabelaufnahme an der Unterseite kombiniert werden, beide mit zertifizierten Füßen Hygienic.

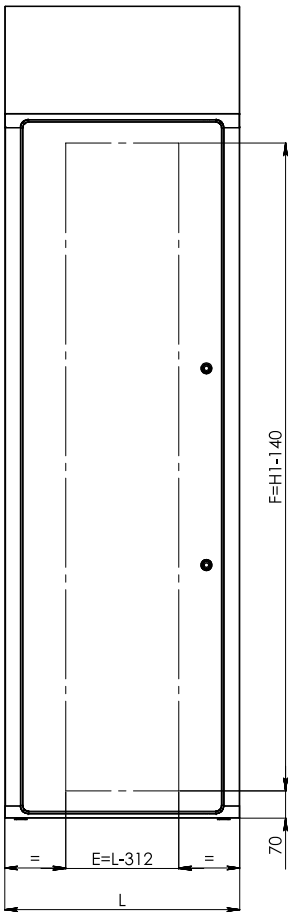

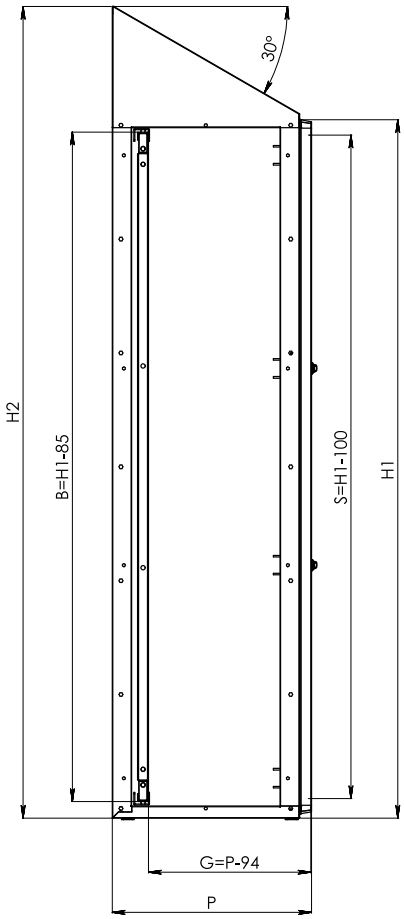

L = B (Breite)
H = H (Höhe)
P = T (Tiefe)

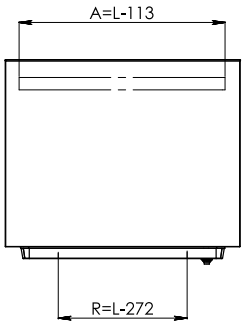

ZERTIFIZIERUNGEN

Serienmäßig	IP66 - IP69K
Auf Anfrage	UL

N° file E231227

TECHNISCHE DATEN

Mindestmaße	B= 200 mm H1= 1200 mm T= 300 mm
Höchstmaße	B= 1300 mm H1= 2000 mm T= 600 mm
Maßabstand	50 mm
Nutzfläche Tür	B- 312 mm H1- 140 mm
Montageplatte	FeZn 2,5 mm B- 113 mm H1- 85 mm
Nutztiefe	T- 94 mm

TECHNISCHE BESCHREIBUNG

Stahltyp	AISI 304L Scotch-Brite
Türstärken	1,5 mm
Tür	Geschlossen, Innenscharnier, nicht reversibel
Türbefestigung	Mit Scharnieren, mit Rahmen für B ≥ 550 mm
Türöffnungswinkel	115°
Rahmen	Gelochtes Rohr 20 mm x 20 mm montiert mit Stiftschrauben und Winkelverbindung für Erdung
Verschlusssystem	Edelstahlschloss Hygienic 1/4 Umdrehung
Wandstärke	1,5 mm
Seitenteile	Angeschraubt
Montageplatte	FeZn 2,5 mm
Dachblech	30°-Neigung
Dichtung	Silikon FDA

MÖGLICHE SONDERAUSFÜHRUNGEN

Material	AISI 316L
Tür	Mit Scharnier rechts
Andere Dachneigung	10° / 20° / 30°
Montageplatte	Nicht vorhanden oder A304L / A316L Stärke 1,5 mm

Produktzubehör

- / **Füße Hygienic**
- / **Sockel mit Füßen Hygienic**
- / **Gestell mit Füßen Hygienic**
- / **Schutzfenster Hygienic FPDH**
- / **Halterung Tragarm Hygienic SBVH**
- / **Wandabstandshalter Hygienic**

Für andere Zubehörteile im Abschnitt „SPEZIELLES ZUBEHÖR“ nachschlagen.

STEUERPULT MIT TRAGARM HYGIENIC
EKOPH

Steuerpult mit Tragarm aus Edelstahl AISI 304L (WNr. 1.4307) mit abgerundetem Profil und Montagevorrichtung für den Tragarm. Hintere Tür an Scharnieren mit einem Öffnungswinkel von 110° nach links und Schlösser Hygienic aus Edelstahl mit externer Dichtung.
Auf der Unterseite kann ein Bügelgriff angebracht werden.
Ohne Montageplatte Schutzart IP66 und IP69K.

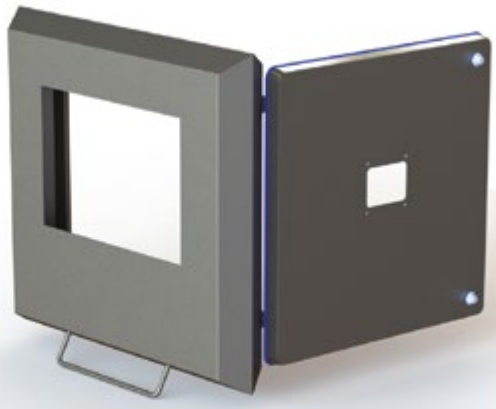

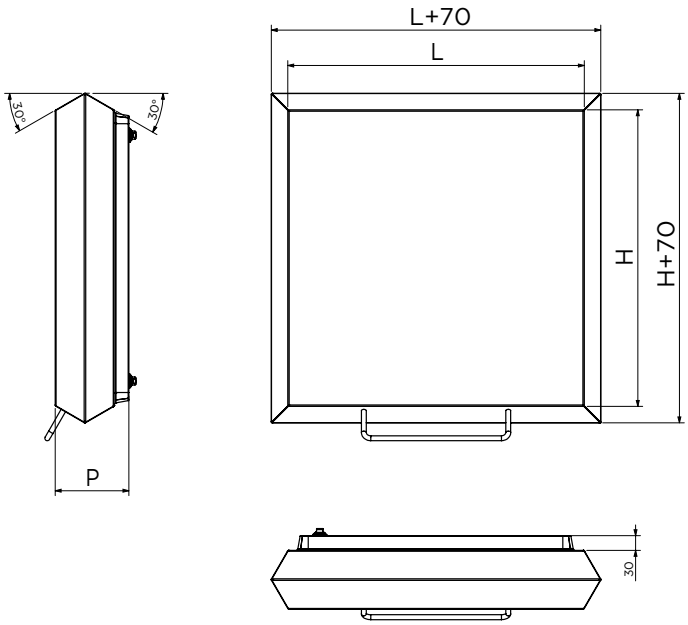

L = B (Breite)
H = H (Höhe)
P = T (Tiefe)

N° file E231227

ZERTIFIZIERUNGEN

Serienmäßig	IP66, IP69K, UL/CSA

TECHNISCHE DATEN

Mindestmaße	B= 250 mm H= 300 mm T= 100 mm
Höchstmaße	B= 600 mm H= 600 mm T= 200 mm
Maßabstand	10 mm
Nutzfläche Vorderseite	B- 130 mm H- 80 mm
Nutzfläche Seitenteile	Nicht durchbohrbar
Montageplatte	Nicht vorhanden
Nutztiefe	T- 5 mm

TECHNISCHE BESCHREIBUNG

Stahltyp	AISI 304L Scotch-Brite
Türstärken	1,5 mm
Tür	Strahlenförmige Maserung, mit Scharnier links und Vorbereitung für die Anbringung der Halterung des Tragarms Hygienic (Modell SBVH)
Türöffnungswinkel	110°
Seitenteile	Um 30° geneigt
Dachblech	Geneigt, staubdicht
Wandstärke	1,5 mm
Verschlusssystem	Schloss aus Edelstahl AISI 316
Montageplatte	Nicht vorhanden
Dichtung	Silikon FDA-zertifiziert

MÖGLICHE SONDERAUSFÜHRUNGEN

Material	AISI 316L
Tür	Mit Scharnier rechts
Seitenteile	Bügelgriff zur Anbringung auf der Unterseite

Produktzubehör

- **Tragarme mit speziellen Gelenken, die je nach Tiefe und Gewicht des Gehäuses dimensioniert sind**
- **Halterung Tragarm Hygienic SBVH**

Für andere Zubehörteile im Abschnitt „SPEZIELLES ZUBEHÖR“ nachschlagen.

WANDGEHÄUSE MIT HYGIENIC-ZERTIFIZIERUNG
EKO.HY

Wandgehäuse aus Edelstahl AISI 304L (WNr 1.4307) mit Blindtür an innenliegenden Scharnieren.
Dach mit einer Neigung von 30°. Rückwand des Wandgehäuses völlig flach und ohne Zwischenräume.
Wandgehäuse ohne konkave Kanten, um die Reinigung zu erleichtern und Ablagerungen zu vermeiden.
Herausnehmbare, FDA-konforme externe Silikondichtung. Tropfensammelleiste auf der Innenseite.
Modernste Verschlüsse Hygienic aus Edelstahl mit externer Dichtung.

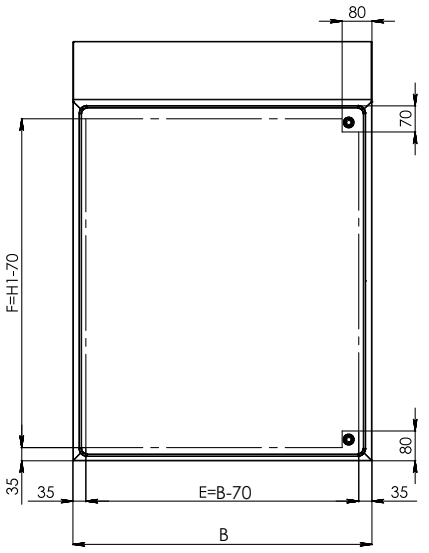

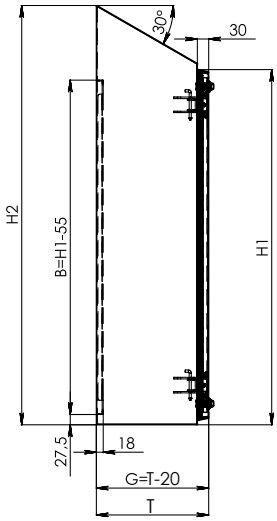

Bereiche, die nicht durchbohrt werden dürfen

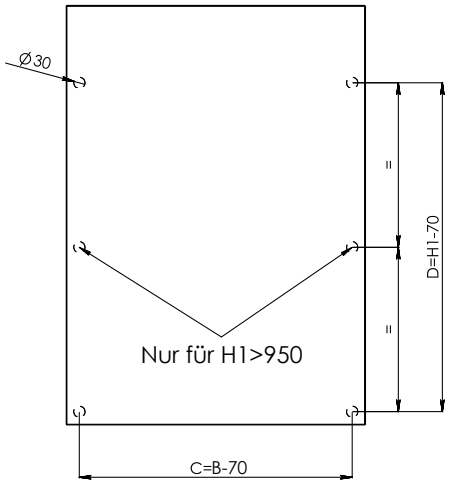

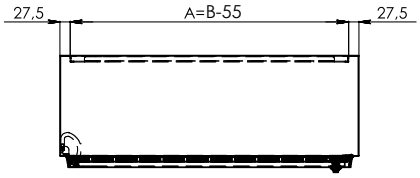

ZERTIFIZIERUNGEN

Serienmäßig	IP66 - IP69K
Auf Anfrage	UL - DGUV-Zertifizierung

N° file E231227

TECHNISCHE DATEN

Mindestmaße	B= 200 mm H1= 300 mm T= 120 mm
Höchstmaße	B= 1400 mm H1= 1200 mm T= 500 mm
Maßabstand	10 mm
Nutzfläche Tür	B- 70 mm H1- 70 mm
Montageplatte	FeZn 2,5 mm B- 70 mm H1- 70 mm
Nutztiefe	T- 20 mm

TECHNISCHE BESCHREIBUNG

Stahltyp	AISI 304L Scotch-Brite
Türstärken	1,5 mm
Tür	Geschlossen, Außenscharnier, nicht reversibel
Türbefestigung	Scharniere
Türöffnungswinkel	115°
Verschlusssystem	Edelstahlschloss Hygienic 1/4 Umdrehung
Wandstärke	1,5 mm
Montageplatte	FeZn 2,5 mm
Dachblech	30°-Neigung
Dichtung	Silikon FDA

MÖGLICHE SONDERAUSFÜHRUNGEN

Material	AISI 316L
Hintere Befestigung	M6-Buchse, M8-Buchse, M10-Buchse
Tür	Mit Scharnier rechts
Andere Dachneigung	10° / 20° / 30° / 40° / 45°
Montageplatte	Nicht vorhanden oder A304L / A316L Stärke 1,5 mm

Produktzubehör

- / **Wandabstandshalter Hygienic**
- / **Schutzfenster Hygienic FPDH**
- / **Halterung Tragarm Hygienic SBVH**

Für andere Zubehörteile im Abschnitt „SPEZIELLES ZUBEHÖR“ nachschlagen.

EINZELSCHALTSCHRANK MIT HYGIENIC-ZERTIFIZIERUNG
AS.HY

Einteiliges Gehäuse.
Dach um 30° geneigt. Hinterer Teil des Schaltschranks völlig glatt und ohne Spalten.
Schaltschrank ohne konkave Kanten, um die Reinigung zu erleichtern und Ablagerungen zu vermeiden. Herausnehmbare, FDA-konforme externe Silikondichtung. Tropfensammelleiste auf der Innenseite.
Innenliegende Scharniere. Modernste Schlösser Hygienic aus Edelstahl mit externer Dichtung und internem Stangenverriegelungssystem.
Kann mit einem Rahmen Hygienic oder einem Sockel mit Kabelaufnahme an der Unterseite kombiniert werden, beide mit zertifizierten Füßen Hygienic.

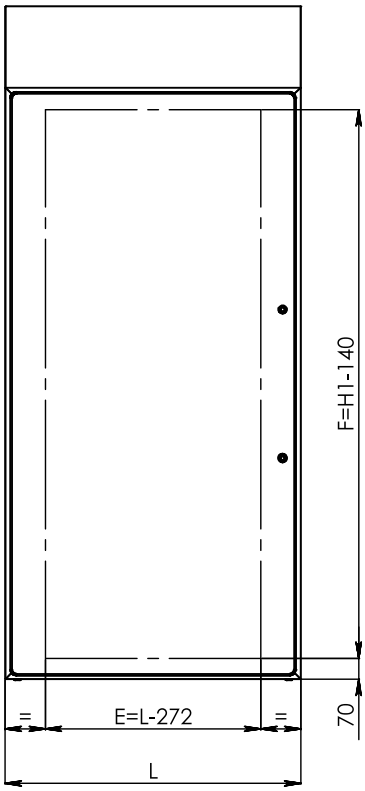

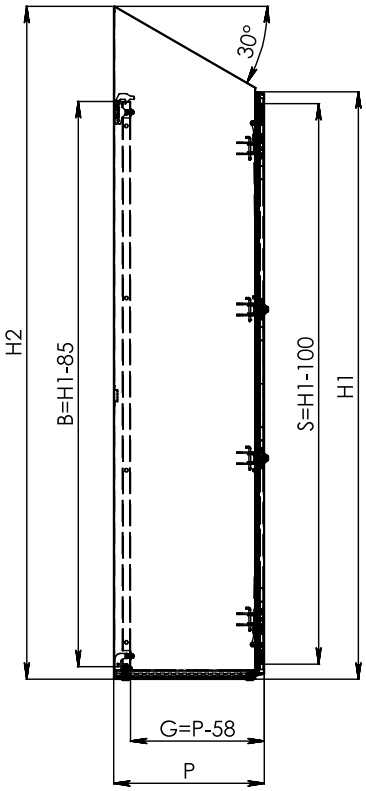

L = B (Breite)
H = H (Höhe)
P = T (Tiefe)

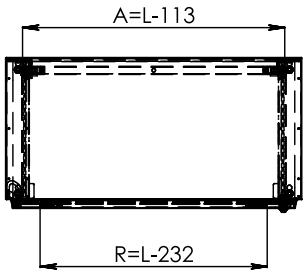

N° file E231227

ZERTIFIZIERUNGEN

Serienmäßig	IP66 - IP69K
Auf Anfrage	UL - DGUV-Zertifizierung

TECHNISCHE DATEN

Mindestmaße	B= 200 mm H1= 1200 mm T= 300 mm
Höchstmaße	B= 1400 mm H1= 2000 mm T= 500 mm
Maßabstand	10 mm
Nutzfläche Tür	B- 272 mm H1- 140 mm
Montageplatte	FeZn 2,5 mm B- 113 mm H1- 85 mm
Nutztiefe	T- 58 mm

TECHNISCHE BESCHREIBUNG

Stahltyp	AISI 304L Scotch-Brite
Türstärken	1,5 mm
Tür	Geschlossen, Außenscharnier, nicht reversibel
Türbefestigung	Mit Scharnieren, mit Rahmen für B ≥ 550 mm
Türöffnungswinkel	115°
Rahmen	Gelochtes Rohr 20 mm x 20 mm montiert mit Stiftschrauben und Winkelverbindung für Erdung
Verschlusssystem	Edelstahlschloss Hygienic 1/4 Umdrehung
Wandstärke	1,5 mm
Montageplatte	FeZn 2,5 mm
Dachblech	30°-Neigung
Dichtung	Silikon FDA

MÖGLICHE SONDERAUSFÜHRUNGEN

Material	AISI 316L
Tür	Mit Scharnier rechts
Andere Dachneigung	10° / 20° / 30°
Montageplatte	Nicht vorhanden oder A304L / A316L Stärke 1,5 mm

Produktzubehör

- / **Füße Hygienic**
- / **Sockel mit Füßen Hygienic**
- / **Gestell mit Füßen Hygienic**
- / **Schutzfenster Hygienic FPDH**
- / **Halterung Tragarm Hygienic SBVH**
- / **Wandabstandshalter Hygienic**

Für andere Zubehörteile im Abschnitt „SPEZIELLES ZUBEHÖR“ nachschlagen.

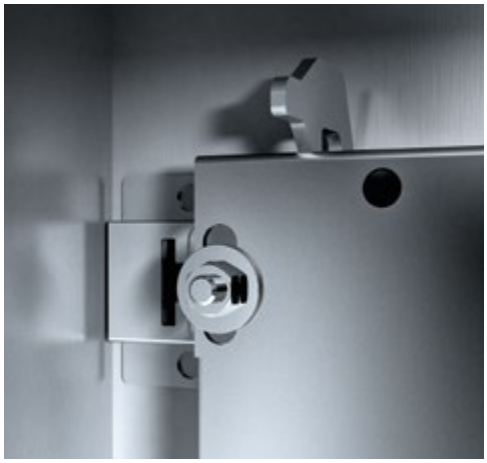

ERHÄLTLICHES ZUBEHÖR

Eine große Auswahl an Zubehör ermöglicht es, jedes Standardmodell oder jedes kundenspezifische Modell so zu vervollständigen, dass es den spezifischen Anforderungen entspricht.
Einige Zubehörteile erfordern eine spezielle Bearbeitung des Produkts, und ihre Verwendung kann zu einer Änderung der IP-Schutzart führen oder die Zertifizierungen beeinträchtigen. Muss beim Angebot/bei der Bestellung überprüft werden.

KABELEINFÜHRUNGSPLATTEN / MODELLE AS.HY UND AZH

Kabeleinführungsplatte aus Edelstahl AISI 304L (WNr. 1.4307), geeignet für Anwendungen mit Kabelverschraubungen.
Standardausführung mit geschlossenem Boden, ohne Kabeleinführungsplatte.
Die Installation der Kabeleinführungsplatte muss beim Angebot/bei der Bestellung angefordert werden. Die Als Kabeleinführungsplatte können die einzelnen Schaumstoffplatten verwendet werden, die durch eine Moosgummi-Kabeleinführungsplatte ersetzt werden kann.

EINZELNE SCHAUMSTOFFPLATTE

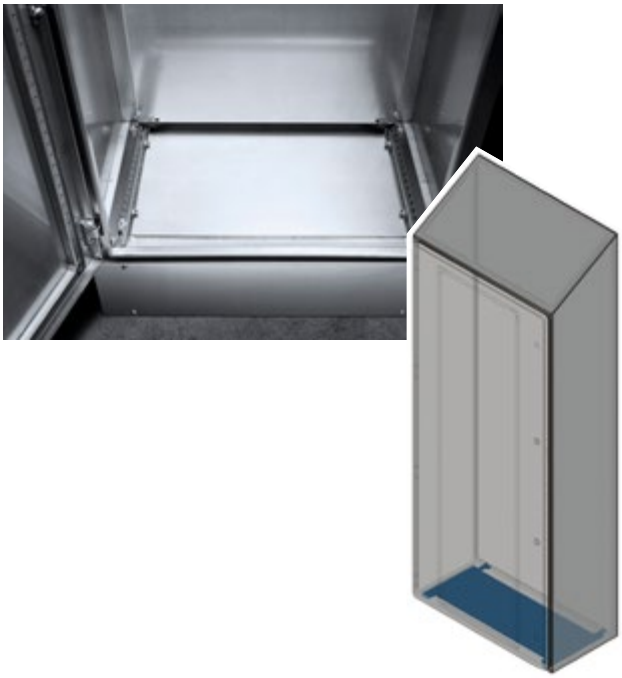

MOOSGUMMI-KABELEINFÜHRUNGSPLATTE

IRINOX liefert serienmäßig die Kabeleinführungsplatte bei Bestellung von Schaltschränken samt Sockel.

Die Zubehörteile müssen im Angebot und in der Bestellung immer angegeben werden.

AUSSENAUSRÜSTUNGEN / MODELLE AS.HY UND AZH

GESTELL MIT FÜSSEN HYGIENIC

Gestelle aus Edelstahl AISI 304, hergestellt aus einem rohrförmigen Profil Durchmesser 30 mm, einfach zu reinigen. Ausgestattet mit verstellbaren Füßen Hygienic zur einfachen Reinigung auch unter den Schaltschränken.

Code	Beschreibung	Maße
ZY0401800400010	GESTELL+ FÜSSE HY	40 40
ZY0601800400009	GESTELL+ FÜSSE HY	60 40
ZY0801800400026	GESTELL+ FÜSSE HY	80 40
ZY1001800400015	GESTELL+ FÜSSE HY	100 40
ZY1201800400012	GESTELL+ FÜSSE HY	120 40
ZY0401800500005	GESTELL+ FÜSSE HY	40 50
ZY0601800500014	GESTELL+ FÜSSE HY	60 50
ZY0801800500035	GESTELL+ FÜSSE HY	80 50
ZY1001800500007	GESTELL+ FÜSSE HY	100 50
ZY1201800500012	GESTELL+ FÜSSE HY	120 50
ZY0401800600003	GESTELL+ FÜSSE HY	40 60
ZY0601800600007	GESTELL+ FÜSSE HY	60 60
ZY0801800600006	GESTELL+ FÜSSE HY	80 60
ZY1001800600004	GESTELL+ FÜSSE HY	100 60
ZY1201800600012	GESTELL+ FÜSSE HY	120 60

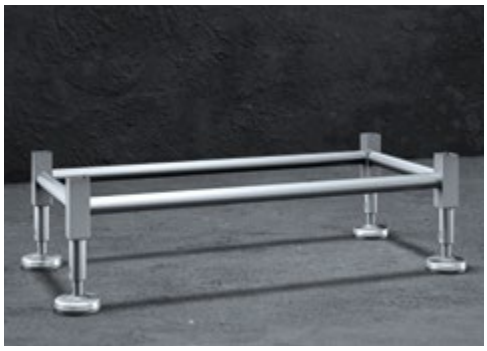

SOCKEL MIT FÜSSEN HYGIENIC

Sockel aus Edelstahl AISI 304L, bestehend aus einem einzigen Blech und an allen Seiten geschlossen. Standard H 200 mm, ausgestattet mit verstellbaren Füßen Hygienic für eine einfache Reinigung auch unter den Schaltschränken.

Code	Beschreibung	Maße
ZY0401800400009	SOCKEL+FÜSSE HY	40 40
ZY0601800400008	SOCKEL+FÜSSE HY	60 40
ZY0801800400025	SOCKEL+FÜSSE HY	80 40
ZY1001800400014	SOCKEL+FÜSSE HY	100 40
ZY1201800400022	SOCKEL+FÜSSE HY	120 40
ZY0401800500004	SOCKEL+FÜSSE HY	40 50
ZY0601800500013	SOCKEL+FÜSSE HY	60 50
ZY0801800500034	SOCKEL+FÜSSE HY	80 50
ZY1001800500006	SOCKEL+FÜSSE HY	100 50
ZY1201800500026	SOCKEL+FÜSSE HY	120 50
ZY0401800600002	SOCKEL+FÜSSE HY	40 60
ZY0601800600006	SOCKEL+FÜSSE HY	60 60
ZY0801800600005	SOCKEL+FÜSSE HY	80 60
ZY1001800600003	SOCKEL+FÜSSE HY	100 60
ZY1201800600011	SOCKEL+FÜSSE HY	120 60

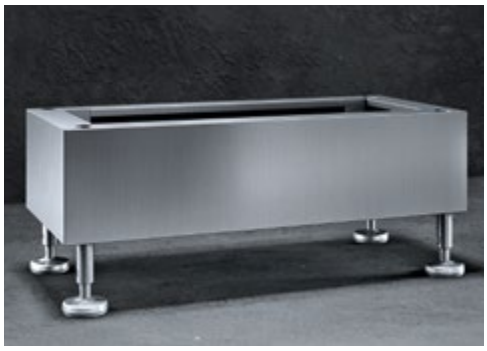

IRINOX liefert serienmäßig die Kabeleinführungsplatte bei Bestellung von Schaltschränken samt Sockel.

Die Zubehörteile müssen im Angebot und in der Bestellung immer angegeben werden.

FENSTER

SCHUTZFENSTER FPDH HYGIENIC DESIGN

aus Edelstahl AISI 304L (WNr. 1.4307) mit folgenden Merkmalen:

Transparente Lexantür (transparente Polycarbonatplatte, Stärke 4 mm, UV-beständig).

Verdeckte Scharniere aus Edelstahl, die einen Öffnungswinkel von 110° gewährleisten.

Verschluss Hygienic: Schloss aus Edelstahl.

Leichte Reinigung und Hygiene garantiert dank des Türdesigns mit abgerundeten Kanten.

Silikondichtung mit FDA-Zertifizierung zur Gewährleistung maximaler Dichtheit und einfacher Reinigung.

cURus-Zertifizierung (einschließlich transparenter Polycarbonatplatte, Stärke 4 mm, mit UL-Zulassung).

Ausführungen auf Anfrage: kundenspezifische Abmessungen,Fertigung aus Edelstahl AISI 316L (WNr. 1.4404), Schlösser aus Edelstahl.

Schutzart IP66, IP69K.

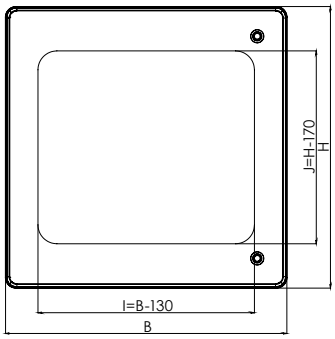

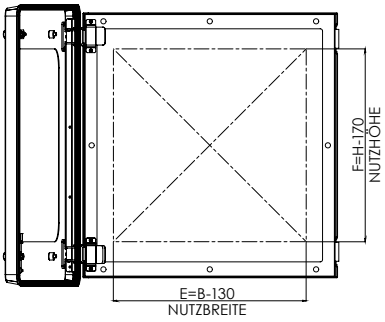

ANSICHT MIT OFFENER TÜR

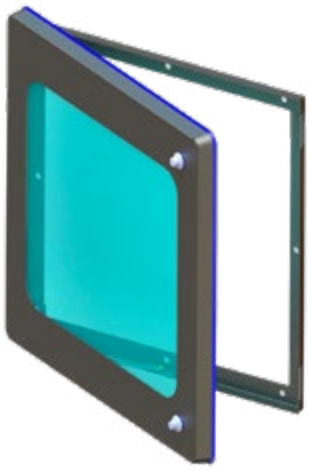

Modell	Code	Außenabmessungen mm			Maße Lexan-Sichtscheibe		Nutzfläche	
		L	H	P	I	J	E	F
FPDH 50 50	FY0500500030001	500	500	30	380	330	380	330
FPDH 50 60	FY0500600030001	500	600	30	380	430	380	430
FPDH 60 50	FY0600500030001	600	500	30	480	330	480	330
FPDH 60 60	FY0600600030001	600	600	30	480	430	480	430

In der Tabelle werden die am häufigsten verwendeten Modelle angegeben. IRINOX kann FPDH-Fenster mit einem Abstand von 10 mm und den Mindestmaßen 300 mm x 300 mm x 30 mm und den Höchstmaßen 600 mm x 600 mm x 30 mm herstellen.

ABSTANDSHALTER

WANDABSTANDSHALTER M5

Code	Beschreibung
Q4SV00023500195	Wandabstandshalter aus Edelstahl AISI 304L (WNr. 1.4307), für M5-Schrauben. Kit mit 2 Wandabstandshaltern.

Anwendbar nur für ADH und APH.

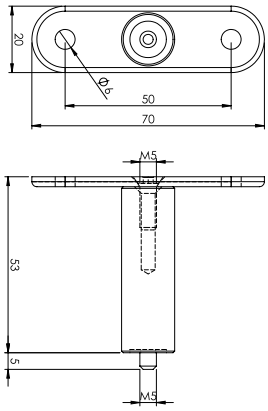

WANDABSTANDSHALTER M10

Wandabstandshalter aus Edelstahl für M10-Buchsen.

Code	Beschreibung
Q4SV00023500199	Kit mit 4 Wandabstandshaltern aus Edelstahl

Anwendbar nur für EKOH.

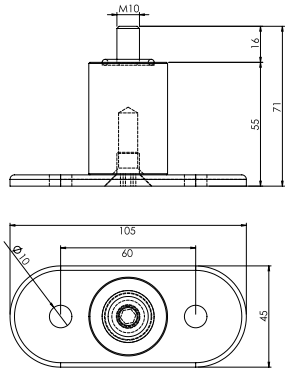

ABSTANDSHALTER HYGIENIC

Abstandshalter Hygienic aus Edelstahl AISI 304 (WNr 1.4301) inklusive doppelter Silikondichtung, FDA-konform.

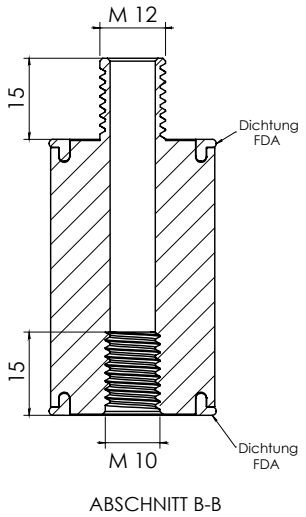

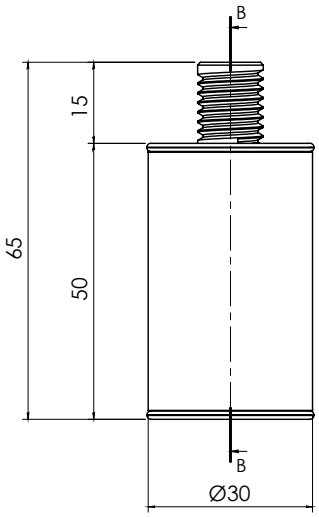

Code	Beschreibung
Q4SV00023501020	Set 1 Abstandshalter Produktlinie HY H=50

Kann nur nach dem Bohren von Löchern auf der Rückseite des Produkts angebracht werden.

Die Zubehörteile müssen im Angebot und in der Bestellung immer angegeben werden.

HALTERUNGEN

HALTERUNG TRAGARM HYGIENIC **SBVH**

Halterung Hygienic für Tragarm aus Edelstahl AISI 304L (WNr 1.4301) mit FDA-konformer Silikondichtung.
Sie kann an der Wand, an der Maschine oder am Aufhängungssystem Hygienic EKOPH montiert werden (unerlässliches Zubehör für dieses Produkt).
Deckel mit Dichtung an der Unterseite, Befestigung mit Schrauben mit FDA-konformem O-Ring an der Unterseite.
Wird auch mit Dichtung für die Wandmontage geliefert, einschließlich Schnittschutzprofil zum Schutz der Kabel.
Befestigung mit M6-Schrauben. Garantierte Schutzarten IP66, IP69K. UR-Zertifizierung.
Kompatibel mit den Drehwinkeln SGG21 110 und SGG21 94, in der Auftragsphase festzulegen.

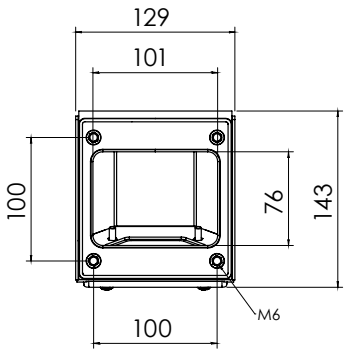

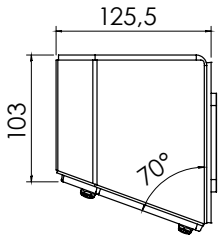

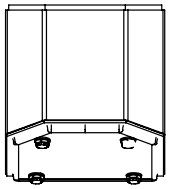

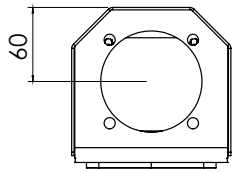

VERSCHLUSSSYSTEME

Code	Beschreibung	
013707200	Schloss aus Edelstahl AISI 316 (WNr 1.4404) mit Vertiefung Hygienic.	◉
013706710	Schlüssel mit Vertiefung Hygienic.	◉

Für andere Zubehörteile im Abschnitt „SPEZIELLES ZUBEHÖR“ nachschlagen.
Die Zubehörteile müssen im Angebot und in der Bestellung immer angegeben werden.

AC SERVO DIRECT DRIVE
EMZ 3610NT